Regeringen

Regeringsbeslut

I:2

2022-12-01
Ju2022/02354

Justitiedepartementet

Ale Rivinoja
Hultasjögatan 5
507 53 Borås

Anmälan mot justitiekanslern

Regeringens beslut

Regeringen vidtar inte någon åtgärd med anledning av din anmälan mot justitiekanslern.

Ärendet

Du har anmält justitiekanslern för brott i tjänsten.

På regeringens vägnar

Gunnar Strömmer

Sofiane Anaya

Kopia till

Justitiekanslern

Telefonväxel: 08-405 10 00
Fax: 08-20 27 34
Webb: www.regeringen.se

Postadress: 103 33 Stockholm
Besöksadress: Herkulesgatan 17
E-post: ju.registrator@regeringskansliet.se

The Government

Government decisions

2022-12-01

Ju2022/02354

Department of Justice

Ale Rivinoja

Hultasjögatan 5

SE-507 53 Borås

Complaint against the Chancellor of Justice

Government decision

The Government will not take any action on your complaint against the Chancellor of Justice

Case

You have reported Chancellor of Justice for crimes in the service.

On behalf of the Swedish Government

Signed
Gunnar Strömmer / The Minister of Justice

Signed
Sofiane Anaya

Copy to Chancellor of Justice

Phone : 08-405 10 10
Fax : 08-20 27 34
Webb: www.regeringen.se

Postal address : 103 33 Stockholm
Visiting address : Herkulesgatan 17
E-mail: ju.registrator@regeringskansliet.se

Särskilda utredningar
Box 12256
10226 Stockholm

Datum
2022-06-30

Polisen

Ale Rivinoja
Bodagatan 29
50742 Borås

Kopia av din polisanmälan

Anmälningsuppgifter

Anmälningsdatum: 2022-06-30 Diarienummer: 0150-K3466-22
Enhet: Ärendesamordning 1 SU
Anmälningssätt: Skrivelse

Brott/händelse

Brottsbeskrivning: Tjänstefel
Brottsplats: Polisen Huvudkontor, Polhemsgatan 30
Postort: Stockholm
Datum/tid: t.o.m. 2022-06-30

Brott/händelse

Brottsbeskrivning: Tjänstefel
Brottsplats: Justitiekanslern, Birger Jarls torg 12
Postort: Stockholm
Datum/tid: t.o.m. 2022-06-30

Beskrivning av händelsen

Inkommen skrivelse

BROTTET
Målsägande anger i sin skrivelse att anmälan avser systematiska tortyrbrott där polis manipulerat bevis i förundersökning och JK döljer brott i domstol.

Anmälaren skriver också att denne har ingivit en framställan till Regeringen för beslut.

ÖVRIGT
Se inkommen skrivelse med tillhörande bilagor

Machine Translated by Google

Special investigations
Box 12256
10226 Stockholm

Date
2022-06-30

Polisen

Ale Rivinoja
Bodagatan 29
50742 Borås

Copy of your police report

Registration information

Registration date: 2022-06-30

Diary number: 0150-K3466-22

Unit: Case coordination 1 SU

Application method: Letter

Crime/incident

Crime description: Malfunction

Crime scene: Police Headquarters, Polhemsgatan 30
Post office: Stockholm

Date/time: tom 2022-06-30

Crime/incident

Crime description: Malpractice

Crime place: Chancellery of Justice, Birger Jarls torg
12 Mailing address:

Stockholm Date/time: tom 06-30-2022

Description of the event

Received letter

THE CRIME

The plaintiff states in his letter that the report refers to systematic crimes of torture where the police manipulated evidence in the preliminary investigation and JK hides the crime in court.

The complainant also writes that he has submitted a petition to the Government for a decision.

OTHER

See received letter with associated attachments

ÅKLAGARMYNDIGHETEN
Särskilda åklagarkammaren

205 90 MALMÖ

Underrättelse

2022-06-30

Handling 10
Ärende AM-93353-22
Handläggare 820-P-11

Ale Rivinoja
Hultasjögatan 5 LGH 1001
50753 BORÅS

000745

Underrättelse om beslut

Överåklagare Anders Jakobsson har fattat följande beslut i ärende där du är målsägande. Frågor om beslutet kan ställas till åklagaren.

Tjänstefel - 2022-06-30

BID: POD95-BR2022-158543380-NJ, Ext ärendenr: 0150-K3466-22

Brott avslutas

Ärendet har överlämnats till riksåklagaren i enlighet med 15 § ÅFS 2014:16. Handläggningen vid Särskilda åklagarkammaren är därmed avslutad.

Postadress
205 90 MALMÖ

Gatuadress
Porslinsgatan 4

Telefon
010-562 69 30
Telefax
010-562 69 40

E-post
registrator.ak-sarskilda@aklagare.se

ÅKLAGARMYNDIGHETEN
Tillsynsavdelningen

Biträdande tillsynschef Sofie Lundin

2022-07-01

Anmälaren

Anmälan mot justitiekanslern

Riksåklagarens beslut

Anmälan föranleder inte någon åtgärd.

Ärendet

Du har, så som det har uppfattats, anmält bl.a. justitiekanslern för brott i tjänsten. Din anmälan (0150-K3466-22) har i den delen överlämnats till riksåklagaren.

Skälen för beslutet

Frågor om brott i tjänsten av justitiekanslern prövas av regeringen. Det innebär att det är regeringen som kan besluta att inleda förundersökning för utredning av sådant brott. Jag har inte uppfattat din anmälan som en anmälan mot justitiekanslern utan snarare att du vill informera om att du har anmält justitiekanslern för brott. En anmälan till regeringen avseende brott i tjänsten av justitiekanslern har bifogats din anmälan. Riksåklagaren kommer därför inte att vidta någon åtgärd med anledning av din anmälan.

Ärendet avslutas.

På riksåklagarens vägnar

Sofie Lundin

Detta beslut har godkänts digitalt och saknar därför namnunderskrift.

För kännedom till
Polismyndigheten, Ärendesamordning 1 SU

Postadress
Box 5553
114 85 STOCKHOLM

Gatuadress
Östermalmsgatan 87 C

Telefon
010-562 50 00

Telefax
010-562 52 99

E-post
registrator@aklagare.se

Webbadress
www.aklagare.se

ÅKLAGARMYNDIGHETEN
Tillsynsavdelningen

Tillsynschef Henrik Rasmusson

2021-09-28

Sökanden

Anmälan om tortyr

Riksåklagarens beslut

Anmälan föranleder inte någon åtgärd.

Ärendet

Du har som, det får förstås, anmält bl.a. justitieombudsmannen, justitiekanslern, domare, åklagare och poliser för brott.

Din anmälan har överlämnats till riksåklagaren.

Skälen för beslutet

Dina anmälningsuppgifter får anses vara så allmänt hållna att de inte kan ligga till grund för en prövning av förutsättningarna för att inleda förundersökning. Riksåklagaren kan därför inte vidta någon åtgärd med anledning av anmälan.

Upplysningar

Frågor om brott i tjänsten av justitieombudsmannen prövas av riksdagens konstitutionsutskott. Det innebär att det är konstitutionsutskottet som kan besluta att inleda förundersökning för utredning av sådant brott. Den som med fog anser att justitieombudsmannen kan misstänkas för brott i tjänsten kan därför anmäla saken till konstitutionsutskottet.

Frågor om brott i tjänsten av justitiekanslern prövas av regeringen. Det innebär att det är regeringen som kan besluta att inleda förundersökning för utredning av sådant brott. Den som med fog anser att justitiekanslern kan misstänkas för brott i tjänsten kan därför anmäla saken till regeringen.

Med dessa upplysningar avslutas ärendet.

På riksåklagarens vägnar

Henrik Rasmusson
Tillsynschef

Postadress
Box 5553
114 85 STOCKHOLM

Gatuadress
Östermalmsgatan 87 C

Telefon
010-562 50 00

Telefax
010-562 52 99

E-post
registrator@aklagare.se

Webbadress
www.aklagare.se

Detta beslut har godkänts digitalt och saknar därför namnunderskrift.

För kännedom till
Särskilda åklagarkammaren, AM-136751-21
Avdelningen för särskilda utredningar, 0150-K5118-21

Innehållsförteckning

Ju2022/02354 - Anmälan om brott mot Justitiekanslern

Registreringsdatum: 2022-07-04

Status: Avslutat

Ansvarig enhet/ansvarig person: Enheten för domstols- och åklagarfrågor - Ju DÅ / Sofiane Anaya

Rotel:

Aktivitetskategori: 5.3 - Brev från allmänheten

Avslutstyp: Regeringsbeslut

Avslutsdatum: 2022-12-01

Målnummer:

Ärendeparter

Ingivare: Ale Rivinoja

Dokument

I 1 - Enligt bifogade filer Ank/Exp/Uppr-datum: 2022-06-30

Dok. typ: Skrivelse (I) Beslutsnummer:

Avsändarens referens:

Dokumentstatus: Diarieförd

Avsändare: Ale Rivinoja

I 2 - Hemställan tillställd regeringen att fatta beslut Ank/Exp/Uppr-datum: 2022-07-01

Dok. typ: Skrivelse (I) Beslutsnummer:

Avsändarens referens:

Dokumentstatus: Diarieförd

Avsändare: Ale Rivinoja

I 3 - Begäran om en kvittens på att e-mail inkommit till registrator i ärende Ank/Exp/Uppr-datum: 2022-07-01

Dok. typ: Skrivelse (I) Beslutsnummer:

Avsändarens referens:

Dokumentstatus: Diarieförd

Avsändare: Ale Rivinoja

I 4 - Skrivelse Ank/Exp/Uppr-datum: 2022-07-03

Dok. typ: Skrivelse (I) Beslutsnummer:

Avsändarens referens:

Dokumentstatus: Diarieförd

Avsändare: Ale Rivinoja

I 5 - Anmälan om brott mot Justitiekanslern Ank/Exp/Uppr-datum: 2022-07-04

Dok. typ: Skrivelse (I) Beslutsnummer:

Avsändarens referens:

Dokumentstatus: Diarieförd

Avsändare: Ale Rivinoja

I 6 - Hemställan om svar på ärende där det begärs ett beslut av regeringen Ank/Exp/Uppr-datum: 2022-07-07

Dok. typ: Skrivelse (I) Beslutsnummer:

Avsändarens referens:

Dokumentstatus: Diarieförd

Avsändare: Ale Rivinoja

I 7 - Hemställan om svar på ärende där det begärs ett beslut av regeringen Ank/Exp/Uppr-datum: 2022-07-19

Dok. typ: Skrivelse (I) Beslutsnummer:

Avsändarens referens:

Dokumentstatus: Diarieförd

Avsändare: Ale Rivinoja

I 8 - Anmälan om brott mot Justitiekanslern Ank/Exp/Uppr-datum: 2022-09-20

Dok. typ: Skrivelse (I) Beslutsnummer:

Avsändarens referens:

Dokumentstatus: Diarieförd

Avsändare: Ale Rivinoja

I 9 - Anmälan om brott mot Justitiekanslern Ank/Exp/Uppr-datum: 2022-10-19

Dok. typ: Skrivelse (I) Beslutsnummer:

Avsändarens referens:

Dokumentstatus: Diarieförd

Avsändare: Ale Rivinoja

I 10 - Anmälan om brott mot Justitiekanslern Begäran om handlingsplikt Ank/Exp/Uppr-datum: 2022-11-08

Dok. typ: Skrivelse (I) Beslutsnummer:

Avsändarens referens:

Dokumentstatus: Diarieförd

Avsändare: Ale Rivinoja

X 11 - Anmälan mot justitiekanslern Ank/Exp/Uppr-datum: 2022-12-01

Dok. typ: Regeringsbeslut Beslutsnummer: I:2

Avsändarens referens:

Dokumentstatus: Diarieförd

Från: "Lena Andersson" <lena.andersson@regeringskansliet.se> on behalf of "Ju Registrator" <ju.registrator@regeringskansliet.se>
Skickat: den 30 juni 2022 15:48:13
Till: "JU PO" <ju.po@regeringskansliet.se>
Ämne: VB: Anmälan om brott i tjänsten som angår Justitiekanslern tjänsteutövning där skadestånd yrkas
Bilagor: Borttsanmälan 511017-14.pdf, Borås TR T 3106-18 Aktbil 57, Yttrande och bevisuppgift från.pdf, Beslut 2021-09-28_anmälan_om_tortyr.pdf, Svarsmail_regeringen_skadestånd_2022-04-26_ Krav framställan_Justitiedepartementet_ministerstyre.pdf, Borås TR T3106-18 - DOM 2020-11-13.pdf, FUP_5000-K511017-14_se_sidan_52-55_övergrepp_i_rättsak.pdf

Hej, är det här något för er?

Mvh
Lena
Ju reg

Från: Kundtjänst www.humanhabit.nu <order@humanhabit.nu>
Skickat: den 30 juni 2022 13:05
Till: Ju Registrator <ju.registrator@regeringskansliet.se>; registrator.riksdagsforvaltningen@riksdagen.se
Ämne: Anmälan om brott i tjänsten som angår Justitiekanslern tjänsteutövning där skadestånd yrkas

Anmälan om brott i tjänsten som angår Justitiekanslern tjänsteutövning och hantering av mål nr T3106-18 i Borås Tingsrätt lämnas till regeringen med hemställan att regeringen beslutar att inleda förundersökning om brott.

Med anledning av brottet i justitiekanslerns tjänsteutövning så yrkas skadestånd då kostnader och skada med ett belopp som anges senare, men behöver att regeringen fattar ett beslut att inleda förundersökning för utredning om brott utan fördröjning då jag och min familj är i nöd och behöver omgående stöd, uppkommen brottet och på den på hotbild som är konstant varande som innebär fara för övergrepp mot mig och min familj.

Jag hemställer att regeringen fattar beslut utan fördröjning med anledning att rekvisiten för fullbordat tortyrbrott är uppfyllda enligt konventionen mot tortyr, varvid förpliktelse föreligger regeringen i handlingsplikt.

Jag har pga. Justitiekanslerns hantering fått en kraftig hotbild mot mig och min familj med anledning av detaljer i de brott som justitiekansler i tjänsten är inblandad i.

Brotten utgör och uppfyller kriterierna i ett fullbordat tortyrbrott, där jag begär omedelbar handlingsplikt, då jag är i nöd och vågat gå ut och arbeta varvid situationen är ohållbar och omedelbar assistans uppkommen på tortyr brottet, som jag nu begär att regeringen handlägger och uppfyller de konventionsrättigheter som finns i konventionen mot tortyr, där en omedelbar handlingsplikt föreligger i anledning av nöd och tortyr brottet.
Vänligen observera att det är en barnfamilj i nöd som har hotbild riktat mot sig.

Frågor om brott i tjänsten av justitiekanslern prövas av regeringen
Det är regeringen som kan besluta att inleda förundersökning för utredning av sådant brott.
Den som med fog anser att justitiekanslern kan misstänkas för brott i tjänsten kan därför anmäla saken till regeringen.
Jag har skadeståndskrav riktat mot regeringen med anledning att jag har fog om brott i tjänsten

Personer som nu utpekas i video klippen som ligger online kan utföra övergrepp och överfall och risken är stor fara för brott, övergrepp i rättssak och överfall ska ske igen, då polis och åklagare hemlighållit utpressning via koppling till bandidos mc vilket skapar stor fara för mig och min familjs säkerhet.

I anmälningen se, videoklippen nedan, de förklarar händelseförloppet i detaljnivå, varför detta är ett tortyrbrott, som enligt konventionen har en absolut handlingsplikt utan fördröjning.
Jag skickar också in skrivelse till EU kommissionen och europaparlamentet och begär de att kontakta kommitten mot tortyr, om polisen nu inte gör sin handlingsplikt enligt konventionen.

I anmälan ska särskilt nedan händelser observeras som förklarar varför jag har en olaglig hotbild gentemot mig och min familj,
Jag vågar knapp gå ut av rädsla då videomaterialet är riktigt skrämmande för mig med den riktade hotbilden och hur ärenden hanteras på ett sätt så tortyrbrott uppstår.
Polisen får göra om brott rubricering arna i brott, till exempelvis olaga hot, skyddande av brottsling, etc. i denna anmälan om tortyr.

OBSERVERA ATT JAG ÄR I NÖD, därför polisens eller socialtjänstens handläggare får kontakta mig omgående, jag är nu utpekad med namn och adress då jag varit tvungen att offentliggöra och göra en video som förklarar vad som hänt.

Som tortyroffer det är svårt att förklara, jag förklarar nu min situation för regeringen, och i video jag verkligen kräver Morgan Johanssons avgång, då han ansvarar för min situation, där hotelser förmedlas, om han vill försvara sig, han får förklara sig, varför inte han är ansvarig för detta.

Justitiekanslern är part i målet där staten är stämd på skadestånd i mål nr T3106-18 i Borås Tingsrätt.
Lyssna på skatteverkets sektionschef Heidar Hilmarssons vittnesmål i Borås Tingsrätt mål nr T3106-18 huvudförhandling där vittnesmålet i detalj redogör för hur gängkriminella kan ha vapen på sig vid möten med företrädare för myndigheter, där myndigheten inom ramen för myndighetsutövning i en sådan situation nertecknar hotelser av allvarlig karaktär och skickar hotelserna till en advokat och därefter skatteverkets handläggare Sylva Bonander kontaktar polisen med anledning att den gängkriminella har vapen på sig på mötet (!), där sedan domstol i mål nr T3106-18 i Borås Tingsrätt i utredningen mörklägger händelseförloppet och utfärdar en materiellt felaktig dom i målet.

Då ärendet är komplicerat jag gjort videofilmer som är enligt nedan länk där jag kritiserar Morgan Johansson för min situation, men han ansvarar faktiskt ytterst för min utsatta situation som uppfyller kriterier för tortyrbrott.
Det är ett stort misstag att regeringen låter poliser och åklagare göra övergrepp i rättssak på sina egna utförda brottslighet, det är inte ok, då polisens och åklagarens varumärke kan inte skyddas när sådant sker, då blir ju fritt fram att expandera brottsligheten med en sådan politisk agenda och det vill nog inte Turkiet lyssna på, eller hur!
Bara för er kännedom, jag har idag samma information till turkiska säkerhetstjänsten och de kommer

säkerligen kontrollera regeringens handlingsplikt i denna fråga.

För regeringens underlag för beslut i frågan
Lyssna på skatteverkets sektionschef Heidar Hilmarsson vittnesmål i allmän domstol som i detalj redogör för dessa omständigheter nedan länk

https://ddei5-0-ctp.trendmicro.com:443/wis/clicktime/v1/query?url=https%3a%2f%2fyoutu.be%2fYHHLdRxcn74&umid=3290E865-E2A8-A305-9A32-2DBAFCA796DD&auth=b32f7072cb1370b7b119b85843019516260d8fac-38d9fef44ee3e59de29b374f2a419de4f39be049

För regeringens underlag för beslut i frågan
Att det är ett tortyrbrott framgår i omständigheterna i nedan länk, se referens till polisanmälda brott i video och vilka brott som det rör sig om.

https://ddei5-0-ctp.trendmicro.com:443/wis/clicktime/v1/query?url=https%3a%2f%2fyoutu.be%2ft2ZX35A0l4Y&umid=3290E865-E2A8-A305-9A32-2DBAFCA796DD&auth=b32f7072cb1370b7b119b85843019516260d8fac-349c74e2eed28bfd7251263933a4759fb92ebad5

Jag har på tortyr brottet lidit skada, fortfarande lider skada, och begär att tortyr brottet och övergreppet i rättssak som är anmäld 511017-17 där hotbild förmedlas, får ett omgående slut på hotbilden genom att, regeringen fattar beslut att inleda förundersökning och polisen agerar per omgående i ärendet.

Med vänlig hälsning
Ale Rivinoja med familj
Skolvägen 13
51841 Sjömarken
0722-057337

Datum 2022-07-01
Regeringskansliet
103 33 Stockholm

Hemställan att regering fattar beslut

Enligt kommunicering med riksåklagaren i skrivelse den 2021-09-08 så har det framgått att frågor om brott i tjänsten av justitiekanslern skall prövas av regeringen.

Det innebär att det är endast är regeringen som kan besluta att inleda förundersökning för utredning av sådant brott. Den som med fog anser att justitiekanslern kan misstänkas för brott i tjänsten ska därför anmäla saken till regeringen då ingen annan instans finns.

Det hemställs därför att regering utan dröjsmål och per omgående fattar beslut att inleda förundersökning för utredning av om brott i tjänsten av justitiekanslern myndighetsutövning.

Regeringen har en skyldighet att utan dröjsmål meddela ett beslut att inleda förundersökning för utredning av om brott i tjänsten som angår Justitiekanslerns myndighetsutövning, eftersom jag annars inte har det slutliga nationella beslutet där alla inhemska rättsmedel uttömts.

Först efter regeringen fattat beslut, så har jag en 4 månaders period efter beslutet meddelats av regeringen – om beslutet inte är till min favör – möjlighet att klaga på en redovisad överträdelse av artikel 3 med flera artiklar i den europeiska konventionen om skydd för de mänskliga rättigheterna, genom att inge en överträdelseanmälan till Europeiska kommissionen eller inge en ansökan till Europeiska domstolen för de mänskliga rättigheterna.

Då min tidigare hemställan varit otydlig – då jag har fog att brott i tjänsten av justitiekansler utgör ett påstående med fullbordat brott där brottsrekvisiten i en brottsbeskrivning är uppfyllda där handling och gärning är beskriven i brottsbalk BrB, samt jag har fog för att handling och gärning av det fullbordade brottet utgör såväl överträdelse av artikel 4 i Europeiska unionens stadga om de grundläggande rättigheterna artikel 3 i den europeiska konventionen om skydd för de mänskliga rättigheterna.

EU-stadgan om de grundläggande rättigheterna är inte tillämplig i varje situation som rör en påstådd överträdelse av de grundläggande rättigheterna. Enligt artikel 51.1 är stadgan tillämplig på medlemsstaterna endast när de tillämpar EU-rätten.

Jag hemställer därför att regeringen utan dröjsmål meddelar ett beslut.

Grund för att regering fattar beslut att inleda förundersökning för utredning av brott i tjänsten av Justitiekansler

I detta relaterade ärende har kommunicering skett med Europeiska kommissionen, generaldirektoratet för rättsliga frågor och konsumentfrågor,
Direktorat B: Straffrättsliga frågor, Enhet B.2: Straffprocessrätt med enhetschef
Despina Vassiliadou i relaterat ärende tagits, eftersom enheten har hand om straffprocessrättsliga frågor, varvid jag erhållit nedan information.

Europeiska kommissionen har inte någon allmän rätt att ingripa i enskilda straffrättsliga, civilrättsliga eller förvaltningsrättsliga mål inför nationella domstolar eller andra nationella myndigheter i Europeiska unionens medlemsstater.

Europeiska kommissionen har dessutom ingen behörighet att ompröva och ändra nationella myndigheters beslut.
Sådana befogenheter innehas uteslutande av de nationella rättssystemen.

Framför allt faller undersökningen av sakförhållandena och avkunnandet av dom inom det nationella, i ditt fall det svenska, rättsväsendets behörighetsområde.
Enligt de fördrag som ligger till grund för Europeiska unionen har Europeiska kommissionen inte heller någon allmän befogenhet att ingripa mot medlemsstaterna när det gäller de grundläggande rättigheterna.

Kommissionen kan bara ingripa i ärenden som gäller EU-rätten.

EU-stadgan om de grundläggande rättigheterna är inte tillämplig i varje situation som rör en påstådd överträdelse av de grundläggande rättigheterna.

Enligt artikel 51.1 är stadgan tillämplig på medlemsstaterna endast när de tillämpar EU-rätten. I artikel 6.1 i fördraget om Europeiska unionen anges dessutom följande: ”Bestämmelserna i stadgan ska inte på något sätt utöka unionens befogenheter så som de definieras i fördragen.”.

Enligt de fördrag som ligger till grund för Europeiska unionen har Europeiska kommissionen inte heller någon allmän befogenhet att ingripa mot medlemsstaterna när det gäller de grundläggande rättigheterna.
Kommissionen kan bara ingripa i ärenden som gäller EU-rätten.

Det är det medlemsländerna och deras rättsliga myndigheter som ska se till att de grundläggande rättigheterna faktiskt respekteras och skyddas i enlighet med nationell lagstiftning och internationella skyldigheter på människorättsområdet.
Du kan söka omprövning i Sverige genom behöriga svenska myndigheter, exempelvis genom en ombudsman eller i domstol.

Eftersom du också klagar på en överträdelse av en artikel i den europeiska konventionen om skydd för de mänskliga rättigheterna vill jag informera dig om att du inom fyra månader från det slutliga nationella beslutet och när alla inhemska rättsmedel uttömts kan klaga på en eventuell överträdelse av konventionen genom en ansökan till Europeiska domstolen för de mänskliga rättigheterna.

Med anledning av den rättsliga vägledning och rådgivning som givits av Europeiska kommissionen, generaldirektoratet för straffrättsliga och straffprocessrättsliga frågor har det framkommit att något beslut i tidigare hemställan ingiven till regeringskansliet den 2021-09-08 så saknas beslut av regeringen som avser att inleda förundersökning för utredning av om brott i tjänsten av justitiekanslern.

Jag har möjligtvis varit otydlig med min framställan av ärendet till regeringen, då jag inte har någon advokat och det är svårt för mig att anlita en advokat pga. en ständigvarande hotbild som är uppkommen på repeterade knivöverfall.

Det är viktigt att komma ihåg att min advokat Sandra Ullsten blivit hotad med vapen i samband i myndighetsutövning när jag varit åtalad i mål nr B310-12, varvid dessa statliga övergrepp innebär att ingen annan advokat är intresserad att företräda mig pga. hotbild, särskild efter händelse med knivöverfall i hemmet.

I dessa fall är det medlemsländerna och deras rättsliga myndigheter som ska se till att de grundläggande rättigheterna faktiskt respekteras och skyddas i enlighet med nationell lagstiftning och internationella skyldigheter på människorättsområdet.

Jag gör gällande inför regeringen att mina grovts rättigheter kränks, och en brottslig handling och gärning är förekommande, då vid prövningen av mål nr T3106-18 i Borås tingsrätt där Justitiekanslern är part, så har det framkommit i målets huvudförhandling med såväl vittnesmål av skatteverkets sektionschef Heidar Hilmarsson samt ingiven skriftlig bevisning som har innebörd

Att i den rättsliga process i mål nr B310-12 i Borås tingsrätt där jag varit åtalad i en brottsmisstanke som pågått över 6,5 år så har skatteverkets tjänsteman Sylva Bonander i förundersökningsprotokoll i åtalet kommunicerat att jag och min familj ska skjutas med Kalasjnikov

Dessa hotelserna av allvarlig karaktär har förmedlats till min försvarsadvokat Sandra Ullsten som i yttrande den 2013-10-07 efterfrågat svar på frågorna som beror hotelserna ”Vad som i inlaga av den 30 juli 2013 anförts i frågan om grund för ansvarsfrihet bör framhållas att Kjell Ekblads hotelser har varit mycket omfattande och av allvarlig karaktär. Kjell Ekblad har till och med vid förhör på Skattekontoret i Ulricehamn inför förhörsledarna skattebrottsutredaren Sylva Bonander och sektionschefen Heidar Hilmarsson uttalat hotelser. I förhöret (2011-03-09 Dnr 450 94907-11/611 s 212) står ”…***hade djungelns lag fått råda här så hade han tagit en Kalasjnikov och skjutit hela familjen i lägenheten. Ale med fru. KE säger att hade Sverige haft USA:s liberala vapenlagar så hade han redan skjutit Ale för den skada han gjort mot KE och hans familj…KE säger att människor tar saker olika hårt men trampar någon på hans hjärna och fortsätter att trampa på hans hjärna tills han dör så kliver han upp ur graven och slaktar dom totalt. Han finner inga riktiga ord för att säga KE är riktigt kränkt och har svårt att hålla sig. Exploderar inombords. Och det pga Ale.”.***

Dessa i förhörsform nedtecknade hotelser översändes den 15 maj 2012 till Ale Rivinoja, genom mig i egenskap av offentlig försvarare, för eventuellt yttrande senast den 28 maj 2012

Vilka åtgärder har vidtagits i anledning av dessa hotelser?

Varför vidarebefordrades förhörsutskrifterna innehållande hoten och övriga delar av Kjell Ekblads förundersökningsprotokoll till Ale Rivinoja?

Det har framkommit med skriftligt bevis från polisens förundersökningsmaterial 1400-K125103-10 att polisinspektör Marianne Hallabro den 2011-03-10 i brottsutredningens dagboksanteckningar kommunicerat skatteverket Sylva Bonander kontaktat

Sylva Bonander, handläggare skatteverket meddelar att Kjell Ekblad sagt att han ska ha vapen på sig. Underrättelseuppslag skrivet. Hennes förundersökningsledare Ove Jäverfelt och kammaråklagare Hedvig Lundblad har tydligen haft kontakt och utbytt information.
Ove Jäverfelt tyckte att Sylva Bonander skulle ring och berätta vad Kjell sagt.

Då dessa hotelser förmedlats i ett förundersökningsprotokoll i ett åtal, innebär dessa fakta att åklagare och skatteverkets utredare bevisligen försökt att förmå mig som brottsmisstänkt i åtalet att erkänna ett brott som jag varit oskyldig till med en skriftlig kommunicerat vapenhot, där hotelserna förmedlas inom ramen för ett förundersökningsprotokoll i den rättsliga processen i mål nr B310-12 i Borås Tingsrätt.

Ovan gärningar har riktigheten redovisats att vad som framkommit i protokollen att den skriftliga bevisningen är styrkt med anledning av skatteverkets Heidar Hilmarsson vittnesmålsutsaga som ingivits i huvudförhandling i Borås Tingsrätt mål nr T3106-18 där Justitiekansler varit statens ombud.

Justitiekanslern har i målet bestridit att statens tjänsteman inte gjort något felaktigt eller brottsligt som skulle föranleda att staten har ett ansvar för att betala skadestånd.

När Dom i mål nr Borås Tingsrätt mål nr T3106-18 granskas så har tingsrätten prövat om skadestånd och överträdelser av Europakonventionens rättigheter prövats i sak, varvid tingsrätten kommit fram till slutsatsen att så inte varit fallet varvid jag förlorat målet och skall betala statens rättegångskostnader.

Ovan omständigheter innebär att jag har fog för påståendet och anser på goda grunder att justitiekanslern kan misstänkas för brott i tjänsten, och därför jag anmäler saken till regeringen som får fatta ett beslut att inleda en brottsutredning angående brott i tjänsten som angår Justitiekanslerns tjänsteutövning.

Jag har fog för att brottet förutom brottsrubricering olaga hot samt övergrepp i rättssak samt andra rubriceringar i brott, dessa händelser även enligt Europakonventionen över en överträdelse mot artikel som utgör förbudet mot tortyr, som i konventionen mot tortyr, utgör en överträdelse av artikel 1, på grunder att statlig tjänsteman i ett åtal och rättslig process och med skriftligt hot om våld tvingar en brottsmisstänkt att erkänna ett brott han är oskyldig till där brottsmisstanke förekommit i en tidsperiod överstigande 6,5 år.

Samma åklagare även är inblandad i efterföljande händelseförlopp med de polisanmälda brotten, övergrepp i rättssak, som inte utreds på ett korrekt sätt varvid jag har en konstantvarande hotbild mot mig och min familj uppkommen på det tillvägagångssätt som brottsutredning bedrivits av statlig tjänsteman där Ove Jäverfelt är inblandad i såväl åtalet samt utredning av polisanmälda brott, med övergrepp i rättssak.

Jag hemställer även att regeringen i anledning av beslutet ordnar så Justitiekansler utan fördröjning och per omgående gör en utbetalning av utlägg för mina ombudskostnader i mål nr T3106-18 Borås Tingsrätt till advokatfirman Aldo med beloppet 573 325kr samt ombesörjer så Justitiekansler borttager och makulerar statens fordran gentemot mig på ombudskostnader i mål nr B310-12 i Borås tingsrätt som är en konsekvens av Tingsrättens felaktiga rättstillämpning.

Jag anser förutom nationella lagöverträdelser i brottsbalk, och har fog för att ett tortyrbrott enligt konventionen mot tortyr är pågående i tid och rum, varvid jag hemställer att regeringen fattar ett beslut att inleda förundersökning.

Jag åberopar den hemställan som ingivits den 2021-09-08 till regeringskansliet för redogörelse av brott som utgör en fullbordad handling och gärning med tortyr.

Sjömarken den 2022-07-01

Med vänlig hälsning
Ale Rivinoja
Skolvägen 13
518 41 Sjömarken
0722-057337

Bilagor

Nr 1 - 2013-10-07_skrivelse_Adv_sandra_kompl_FUP
Till för styrkande av hotelser som kommunicerats i förundersökningsprotokoll

Nr 2- 2021-09-10 Redogörelse till regering tortyrbrott med alla bilagor
Bakomliggande information

Nr 3 - Bilaga fordran_Fakturaunderlag_advokatfirman_Aldo
Utlägg för kostnadsräkning advokatfirman Aldo med beloppet 573 325kr

Nr 4 - bilaga_nr_10_Vittnesmål_Heidar_Borås TR_mål_nr_T3106
Vittnes mål Heidar Hilmarsson med utskrift av vittnesmålet

Nr 5 - Borås TR T 3106-18 Aktbil 57, Yttrande och bevisuppgift från
Justitiekanslern bestridande i ansvar som utgör ett brott som anmäls till regeringen

Nr 6 - Borås TR T3106-18 - DOM 2020-11-13
En överträdelse av rättsstatsprincipen samt ett brott i Justitiekanslerns tjänsteutövning med anledning av hotelserna som förmedlats

Nr 7 - FUP_5000-K511017-14_se_sidan_52-55_övergrepp_i_rättsak
Övergrepp i rättssak som åklagare Ove Jäverfelt haft inblandning i där knivöverfall utreds i en godslista så att hotbild och hotelserna kvarstår i realtid än i dag

Nr 8 - Yttrande_Sandra_Ullsten_2014-03-17
Advokat Sandra Ullsten redogörelse hur även utomstående personer blivit hotade

nr 9 - Tortyrbrott_regeringen_20210908
Tidigare redogörelse i ärendet jämte bilagor som bakgrundsmaterial

ÅKLAGARMYNDIGHETEN
Tillsynsavdelningen

Tillsynschef Henrik Rasmusson

2021-09-28

Sökanden

Anmälan om tortyr

Riksåklagarens beslut

Anmälan föranleder inte någon åtgärd.

Ärendet

Du har som, det får förstås, anmält bl.a. justitieombudsmannen, justitiekanslern, domare, åklagare och poliser för brott.

Din anmälan har överlämnats till riksåklagaren.

Skälen för beslutet

Dina anmälningsuppgifter får anses vara så allmänt hållna att de inte kan ligga till grund för en prövning av förutsättningarna för att inleda förundersökning. Riksåklagaren kan därför inte vidta någon åtgärd med anledning av anmälan.

Upplysningar

Frågor om brott i tjänsten av justitieombudsmannen prövas av riksdagens konstitutionsutskott. Det innebär att det är konstitutionsutskottet som kan besluta att inleda förundersökning för utredning av sådant brott. Den som med fog anser att justitieombudsmannen kan misstänkas för brott i tjänsten kan därför anmäla saken till konstitutionsutskottet.

Frågor om brott i tjänsten av justitiekanslern prövas av regeringen. Det innebär att det är regeringen som kan besluta att inleda förundersökning för utredning av sådant brott. Den som med fog anser att justitiekanslern kan misstänkas för brott i tjänsten kan därför anmäla saken till regeringen.

Med dessa upplysningar avslutas ärendet.

På riksåklagarens vägnar

Henrik Rasmusson
Tillsynschef

Postadress
Box 5553
114 85 STOCKHOLM

Gatuadress
Östermalmsgatan 87 C

Telefon
010-562 50 00

Telefax
010-562 52 99

E-post
registrator@aklagare.se

Webbadress
www.aklagare.se

Detta beslut har godkänts digitalt och saknar därför namnunderskrift.

För kännedom till
Särskilda åklagarkammaren, AM-136751-21
Avdelningen för särskilda utredningar, 0150-K5118-21

TALAN **Anmälan mot särskilda befattningshavare**
Id: AMR-7502-21-1, Ext ärendenr: 0150-K5118-21

BESLUT **Handläggningen avslutas**
Skäl Se särskilt uppsatt beslut (handling nr 8).

TALAN **Anmälan mot särskilda befattningshavare**
Id: AMR-7502-21-2, Ext ärendenr: 0150-K5118-21

BESLUT **Handläggningen avslutas**
Skäl Se särskilt uppsatt beslut (handling nr 8).

TALAN **Anmälan mot särskilda befattningshavare**
Id: AMR-7502-21-3, Ext ärendenr: 0150-K5118-21

BESLUT **Handläggningen avslutas**
Skäl Se särskilt uppsatt beslut (handling nr 8).

TALAN **Anmälan mot särskilda befattningshavare**
Id: AMR-7502-21-4, Ext ärendenr: 0150-K5118-21

BESLUT **Handläggningen avslutas**
Skäl Se särskilt uppsatt beslut (handling nr 8).

Henrik Rasmusson

ÅKLAGARMYNDIGHETEN
Särskilda åklagarkammaren

Åklagaradministratör Elin Påhlsson

BESLUT

2021-09-24

Handling 7
Ärende AMR-7502-21
Handläggare 040-T-

Ange dessa uppgifter vid kontakt med myndigheten

ÄRENDE **AMR-7502-21**

BESLUT **Den fortsatta handläggningen av ärendet lämnas över till en annan kammare/enhet**

Skäl Överlämnas till riksåklagaren för fortsatt handläggning.

Motivering Enhet: Tillsynsavdelningen (040), Team: Tillsynsavdelningen Team Tillsyn (040-T)

Elin Påhlsson

Postadress
20590 MALMÖ

Gatuadress
Porslinsgatan 4

Telefon
010-562 69 30

Telefax
010-562 69 40

E-post
registrator.ak-sarskilda@aklagare.se

ÅKLAGARMYNDIGHETEN
Särskilda åklagarkammaren

Chefsåklagare Per Nichols

Beslut

2021-09-23

Handling 4
Ärende AM-136751-21
Handläggare 820-P-24

Ange dessa uppgifter vid kontakt med myndigheten

Åklagarmyndigheten
Tillsynsavdelningen

Anmälan om brott
En anmälan om brott har inkommit till särskilda åklagarkammaren. Anmälan – såvitt materialet får förstås - avser eventuell misstanke om brott i tjänsten av åklagare, domare i allmän underrätt samt Justitiekanslern och Justitieombudsmannen.

Med anledning härav överlämnas ärendet i sin helhet i enlighet med 13§ ÅFS 2014:16 till riksåklagaren för vidare handläggning.

Handläggningen vid särskilda åklagarkammaren är därmed avslutad.

Per Nichols

Postadress
205 90 MALMÖ

Gatuadress
Porslinsgatan 4

Telefon
010-562 69 30

Telefax
010-562 69 40

E-post
registrator.ak-sarskilda@aklagare.se

Webbsida
www.aklagare.se

BROTT **Tjänstefel 2021-09-08**

BID: POD95-BR2021-157321983-NQ, Ext ärendenr: 0150-K5118-21

BESLUT **Brott avslutas**

Skäl Överlämnas till riksåklagaren för fortsatt handläggning, se bilaga till beslutet.

BROTT **Tjänstefel 2021-09-08**

BID: POD95-BR2021-157322010-NW, Ext ärendenr: 0150-K5118-21

BESLUT **Brott avslutas**

Skäl Överlämnas till riksåklagaren för fortsatt handläggning, se bilaga till beslutet.

BROTT **Tjänstefel 2021-09-08**

BID: POD95-BR2021-157322030-NY, Ext ärendenr: 0150-K5118-21

BESLUT **Brott avslutas**

Skäl Överlämnas till riksåklagaren för fortsatt handläggning, se bilaga till beslutet.

BROTT **Tjänstefel 2021-09-08**

BID: POD95-BR2021-157322045-N9, Ext ärendenr: 0150-K5118-21

BESLUT **Brott avslutas**

Skäl Överlämnas till riksåklagaren för fortsatt handläggning, se bilaga till beslutet.

Per Nichols

Polismyndigheten, Avdelningen för
särskilda utredningar
0150-K5118-21
106 75 STOCKHOLM

Underrättelse om beslut

Chefsåklagare Per Nichols har fattat följande beslut. Frågor om beslutet kan ställas till åklagaren.

Tjänstefel 2021-09-08

BID: POD95-BR2021-157321983-NQ, Ext ärendenr: 0150-K5118-21

Brott avslutas

Överlämnas till riksåklagaren för fortsatt handläggning, se bilaga till beslutet.

Tjänstefel 2021-09-08

BID: POD95-BR2021-157322010-NW, Ext ärendenr: 0150-K5118-21

Brott avslutas

Överlämnas till riksåklagaren för fortsatt handläggning, se bilaga till beslutet.

Tjänstefel 2021-09-08

BID: POD95-BR2021-157322030-NY, Ext ärendenr: 0150-K5118-21

Brott avslutas

Överlämnas till riksåklagaren för fortsatt handläggning, se bilaga till beslutet.

Tjänstefel 2021-09-08

BID: POD95-BR2021-157322045-N9, Ext ärendenr: 0150-K5118-21

Brott avslutas

Överlämnas till riksåklagaren för fortsatt handläggning, se bilaga till beslutet.

Från: "Kundtjänst www.humanhabit.nu" <order@humanhabit.nu>
Skickat: den 1 juli 2022 07:38:19
Till: "Ju Registrator" <ju.registrator@regeringskansliet.se>
Ämne: Hemställan tillställd regeringen att fatta beslut
Bilagor: Beslut 2021-09-28_anmälan_om_tortyr.pdf, nr 1 - 2013-10-07_skrivelse_Adv_sandra_kompl_FUP.pdf, nr 4 - bilaga_nr_10_Vittnesmål_Heidar_Borås TR_mål_nr_T3106.pdf, nr 2 -2021-09-10 Redogörelse till regering tortyrbrott med alla bilagor.pdf, nr 3 - Bilaga fordran_Fakturaunderlag_advokatfirman_Aldo.pdf, nr 5 - Borås TR T 3106-18 Aktbil 57, Yttrande och bevisuppgift från.pdf, nr 6 - Borås TR T3106-18 - DOM 2020-11-13.pdf, nr 8 - Yttrande_Sandra_Ullsten_2014-03-17.pdf, Skrivelse till regering 2022-07-01.pdf, nr 7 - FUP_5000-K511017-14_se_sidan_52-55_övergrepp_i_rättsak.pdf, nr 9 - Tortyrbrott_regeringen_20210908.pdf

Inger en hemställan tillställd regeringen att fatta beslut att inleda förundersökning.
Skrivelse till regering 2022-07-01 utgör hemställan samt åberopade 9 bilagor.
Ärendet är nödsakade att regering beslutar omgående, med anledning att jag har fog för att ett brott på pågående som även utgör ett brott i enlighet med konventionen mot tortyr, varvid konventionen och lag föreskriver en skyndsamhet i hantering, som måste ske utan fördröjning.

Med vänlig hälsning
Ale Rivinoja
Skolvägen 13
518 41 Sjömarken
0722-057337

Advokat Ingvar Hermansson Advokat Lars Andréason Advokat Hans Palm
Advokat Camilla Wester Advokat Anna Sundblad Advokat Mia Eriksson
Advokat Sandra Ullsten Jur.kand. Anders Larsson Jur.kand. Magdalena Larsson

Göteborg 2013-10-07 Kammaråklagare Jonatan Meyer

Angående förundersökning EB 1805-11 angående Ale Rivinoja, 670921-3273

Inkommer härmed med yttrande i enlighet med begäran därom.

Av Ekobrottsmyndighetens skrivelse av den 2 augusti 2013 sid 3 framgår att Ale Rivinojas uppgift om att han samlat digitala verifikat och lagrat dessa på de två virtuella platserna får godtas. Vidare framgår att brottsmisstanken således främst får avse underlåtelse att löpande bokföra affärstransaktionerna i näringsverksamheten. I samma skrivelse beslutades om att förundersökningen skulle kompletteras genom att förhör skulle hållas med Ale Rivinoja för vidare granskning av kontotransaktionerna.

I sammanhanget bör ånyo framhållas att de bokföringspliktiga affärstransaktionerna på Human Habits företagskonto vid Danske Bank har löpande bokförts digitalt och verifikaten finns lagrade digitalt. Bokföringen och de digitala verifikaten har bevarats på sätt framgår av tidigare skrivelser. Ale Rivonoja beslutade sig för att sköta bokföringen digitalt eftersom den fysiska bokföringen kom att frånhändas honom olovligen. Ale Rivinoja har använt sig av Visma Spcs bokföringsprogram. Det var Henrik Tegelström som införskaffade detta bokföringsprogram och Henrik Tegelström översände samtliga CD-skivor till Ale Rivinoja.

Adress:
Box 11145
404 23 Göteborg
SWEDEN
Tel: 031-17 96 30
Fax: 031-13 12 55

Besöksadress:
Kungsgatan 45
Göteborg

Bankgiro:
5950-3953

Klientmedel bankgiro:
5952-4546

e-post:
info@gbgab.se
Hemsida:
www.gbgab.se

I Ekobrottsmyndighetens skrivelse av den 2 augusti 2013 framgår att brottsmisstanken främst får avse underlåtelse att löpande bokföra affärstransaktionerna i näringsverksamheten. Innebär detta att misstanken ej längre avser försvårande av skattekontroll? Bekräftelse därom emotses.

Den 25 januari 2012 (ärende EB-1805-11) beslutade vice chefsåklagaren Ove Jäverfelt om husrannsakan gällande Ale Rivinoja. Husrannsakan kom att genomföras. Syftet med husrannsakan var att eftersöka föremål som är underkastat beslag/förvar och utröna omständigheter som kan ha betydelse för utredning av brott; grovt bokföringsbrott och försvårande av skattekontroll, grovt brott etc.

Husrannsakan har den 31 januari 2013 kl. 09:00 gjorts på Alvestagatan 31 och Bodagatan 29. Beslagsprotokoll har erhållits endast från husrannsakan Alvestagatan 31 (2012-9000-BG42). Emotser kopior av de handlingar som tagits i beslag jämte övriga dokument upprättade utvisande de olika beslagspunkternas närmare innehåll. Det bör framhållas att Humanhabit parti och detaljhandel AB, 556868-4202 har adress Alvestagatan 31 i Borås. Ale Rivinoja är varken styrelseledamot eller verkställande direktör i bolaget.

Emotser även beslagsprotokoll för husrannsakan på Bodagatan 29.

Kvitto på utlämnat beslag har upprättats 2013-01-31 kl. 07:45. Kan detta avse beslagtagna föremål från husrannsakan på Bodagatan 29, om inte, vilket beslag avses? Emotser vidare kvittenslista för husrannsakan på Alvestagatan 31 och för det fall det ovan angivna kvittot ej avser Bodagatan 29, kvittenslista för Bodagatan 29.

Flertalet handlingar har tidigare den 22 augusti 2013 begärts utlämnade, se undertecknads mail till Carin Kilhamn den 22 augusti och hennes svar den 27 augusti 2013, **bilaga 1**. Carin Kilhamn uppgav bl.a. att samtliga för henne kända beslagsprotokoll skickades till Ale Rivinoja den 20 augusti 2013. Ale Rivinoja kom ej att erhålla något beslagsprotokoll från husrannsakan på Bodagatan 29. Begäran av den 22 augusti 2013 framställs härmed nu på nytt varvid även samtliga dokument härrörande till mobiltelefoner samt hantering och spegling av hårddiskar på nytt begärs utlämnade.

Vid husrannsakan togs datorer i beslag och genomsöktes. Vid sådan genomsökning torde spår av bokföringen kunna skönjas. De promemorior eller dylika handlingar som upprättats i samband med genomsökningen av datorerna samt resultatredovisningarna av genomsökningen emotses per omgående. Dessa handlingar kan bevisa Ale Rivinojas oskuld. Dessvärre har dessa handlingar varken kunnat återfinnas i förundersökningsprotokollet eller erhållits i samband med begäran om utfående av den s.k. slasken.

Det är vidare så att Kjell Ekblad vidgått att han tagit en dator av Ale Rivinoja men Kjell Ekblad har förnekat stöld och påstått att det var hans egen dator. Husrannsakan har gjorts hos Kjell Ekblad varvid denna dator, som rätteligen tillhör Ale Rivinoja, har tagits i beslag och genomsökts. På datorn som Kjell Ekblad stulit av Ale Rivinoja finns det installerade bokföringsprogramet Visma Spcs. Digitala spår från bokföringen finns lagrande på datorn som med enkelhet bör upptäckas vid genomsökning av datorn. De promemorior eller dylika handlingar som upprättats i samband med genomsökningen av även denna dator samt resultatredovisning av genomsökningen emotses per omgående. Dessa handlingar kan bevisa Ale Rivinojas oskuld.

Vad som i inlaga av den 30 juli 2013 anförts i frågan om grund för ansvarsfrihet bör framhållas att Kjell Ekblads hotelser har varit mycket omfattande och av allvarlig karaktär. Kjell Ekblad har till och med vid förhör på Skattekontoret i Ulricehamn inför förhörsledarna skattebrottsutredaren Sylva Bonander och sektionschefen Heidar Hilmarsson uttalat hotelser. I förhöret (2011-03-09 Dnr 450 94907-11/611 s 212) står ”*…hade djungelns lag fått råda här så hade han tagit en Kalasjnikov och skjutit hela familjen i lägenheten. Ale med fru. KE säger att hade Sverige haft USA:s liberala vapenlagar så hade han redan skjutit Ale för den skada han gjort mot KE och hans familj…KE säger att människor tar saker olika hårt men trampar någon på hans hjärna och fortsätter att trampa på hans hjärna tills han dör så kliver han upp ur graven och slaktar dom totalt. Han finner inga riktiga ord för att säga KE är riktigt kränkt och har svårt att hålla sig. Exploderar inombords. Och det pga Ale.*”.

Dessa i förhörsform nedtecknade hotelser översändes den 15 maj 2012 till Ale Rivinoja, genom mig i egenskap av offentlig försvarare, för eventuellt yttrande senast den 28 maj 2012, **bilaga 2**. **Vilka åtgärder har vidtagits i anledning av dessa hotelser? Varför vidarebefordrades förhörsutskrifterna innehållande hoten och övriga delar av Kjell Ekblads förundersökningsprotokoll till Ale Rivinoja?**

Vad som i inlaga av den 30 juli 2013 anförts i frågan om grund för ansvarsfrihet bör framhållas att Kjell Ekblads hotelser har varit mycket omfattande och av allvarlig karaktär samt att såväl Kjell Ekblad som Daniel Richardsson hotat om brottslig gärning. **Ale Rivinoja har spelat in samtal varav framgår att Ale Rivinojas till polis lämnade uppgifter om utpressning och olaga hot bekräftas av andra personer.**

Efter det att förundersökningen gentemot Johannes Steinsson där Alexander Edberg var målsägande lagdes ned den 3 september 2013 (polisens diarienummer 1400-K152258-11 och åklagarens nummer AM-154152-11) och förundersökningen efter begäran lämnades ut till Alexander Edberg framkom att Ale Rivinojas diktafon med inspelade samtal (se PM Ale Rivinoja inspelning) ingick i Johannes Steinssons förundersökning. Av samtal mellan Alexander Edberg och Kjell Ekblad om 1 timme och 16 minuter framgår att Kjell Ekberg medger att han vet vem Daniel Richardsson är och att denne Daniel Richardsson stal ur Ale Rivinojas företag vilket ledde till att Kristina fick en skatteskuld och blev misstänkt för bokföringsbrott. Kjell Ekblad berättar vidare att dessa personer skulle driva in pengar från Ale Rivinoja men att Kjell Ekblad satte stopp för det då han menade att hans fordran på Ale Rivinoja skulle äga företräde.

Denna diktafoninspelning bör skrivas ut **ord för ord** (*notera att nuvarande utskrift ej är tillfyllest då den ger otydliga besked om vem som säger vad*) och bör ingå i Ale Rivinojas förundersökning då den innehåller uppgifter om att Kjell Ekblad påstår sig ha fordran på Ale Rivinoja som han försöker driva in, att Daniel Richardsson stulit ut Ale Rivinojas företag samt att Daniel Richardsson och tillsammans med andra personer försöker driva in pengar från Ale Rivinoja. Det hemställs att förundersökningen kompletteras i denna del.

I Ekobrottsmyndighetens skrivelse (genom Skattebrottsenheten i Borås) av den 4 september 2013 har begärda uppgifter enligt FUK 8 § ersatt tidigare direktiv i skrivelse av den 2 augusti 2013 gällande förhör med Ale Rivinoja.

Ale Rivinoja har tidigare vid flertalet tillfällen varit i kontakt med Google för erhållande av de av er begärda uppgifter. Det besked han erhållit är att inga uppgifter utlämnas till honom då han inte är ägare av kontot idag. Han har således inte tillåtits få tillgång till sina egna kvitton och dylika uppgifter från tid då han själv var ägare av kontot. Ale Rivinoja önskar att sådan begäran framställs av er.

Det förhåller sig även på så sätt Ale Rivinoja agerade ombud åt kineserna när de öppnade sina konton hos Google och Tradera. I samband med att kontona öppnades begärde Tradera och Google uppgifter om kontoinnehavarnas (kinesernas) identifikationsuppgifter etc. Ale Rivinoja översände samtliga begärda identifikationsuppgifter till Tradera och Google, det vill säga kinesernas namn, adress och övriga identifikationshandlingar innefattande kopia av pass. Dessa uppgifter har Tradera och Google alltjämt ha tillgång till och det hemställs att Ekobrottsmyndigheten även begär ut dessa från Tradera.

Hos Google och Tradera finns fullständiga uppgifter gällande vem ”Kinesen” och ”Andre Kinesen” är, deras namn, adress och kontaktuppgifter. Vidare finns samtliga handlingar om överföringar av likvider till kineserna.

Såväl ”Kinesen” som ”Andre Kinesen” har haft tillgång till bankkontona genom deras ombud Ale Rivinoja.

För det fall Ekobrottsmyndigheten skulle välja att ej inhämta begärda uppgifter från Google och Tradera men trots det välja att fortsätta bedriva förundersökning gentemot Ale Rivinoja emotses besked därom inom kort. Ale Rivinoja kommer under sådana omständigheter att själv inleda process för att på rättslig väg försöka erhålla desamma till kompletterande av förundersökningen.

Såvitt avser sammanställningen Danske Bank Human Habit Ltd och kontonummer 12 420 118 308 kan Ale Rivinoja inte bekräfta att alla dessa insättningar och uttag utgör del i Human Habits näringsverksamhet och är bokföringspliktiga. Ale Rivinoja hänvisar till vad anförts i brev av den 29 juli 2013.

Dag som ovan

Sandra Ullsten

Gmail Human Habit LTD, UK filial <xpuxenon@gmail.com>

Fråga om bekräftelse att e-mail är mottaget i ärende med tortyrhandlingar

2 meddelanden

Kundtjänst www.humanhabit.nu <order@humanhabit.nu> 10 september 2021 10:30
Till: justitiedepartementet.registrator@regeringskansliet.se

Fråga tillställd registrator Justitiedepartementet

Vänligen bekräfta att e-mail är mottagen hos registrator hos Justitiedepartementet jämte bilagor där bifogad hemställan haft 14 bifogade bilagor som bevis varefter i ett andra e-mail ytterligare material ingivits i uppkommet ärende med tortyrbrott och tortyrhandlingar som redovisas med bevis.

Pga. dataintrång så har ändringar skett i bilaga nr 10, så en reviderad version bifogas utan den statliga censuren. Vore bra om dessa illegala aktiviteter omedelbart upphörde, då hemliga tvångsmedel inte får användas att mörklägga tortyrhandlingar som redovisas Justitiedepartementet.

Inkommer inget svar skickas materialet till huvudregistrator på regeringen samt registrator på riksdagsförvaltning där det hemställes begäran om utredning i utskott, där Justitieminister kallas till förhör pga. mörkläggnings kampanj på ingivna dokument som utgör tortyrbrott hos regeringens kännedom. Eller så kanske regeringen skyndsamt fattar beslut i ärende, med hänsyn till personuppgifter som redovisas öppet pga. polisens hanteringen i brottsutredning som sammanblandas.

Aldrig har väl yttrandefrihet och demokrati varit så aktuella som just nu, apropå det som hände i Paris. En annan sak som är viktig för just yttrandefrihet är offentlighetsprincipen. Men regeringen ägnar sig redan åt att mörklägga och åsidosätta yttrandefriheten och verkar anse att medborgarna inte har rätt att se vad regeringen känner till om tortyrbrott och tortyrhandlingar.
En annan sak som är viktig för just yttrandefrihet är offentlighetsprincipen. Att alla medborgare har rätt att granska makten. Detta regleras i Tryckfrihetsförordningen 2 kap. 1 § Till främjande av ett fritt meningsutbyte och en allsidig upplysning skall varje svensk medborgare ha rätt att taga del av allmänna handlingar. Lag (1976:954).

Att inte ge upp när myndigheter försöker mörklägga är en otroligt viktigt markering i yttrandefrihetens tjänst. För att granska makten bygger på att kunna få information om hur de beter sig.
– Mediernas och allmänhetens möjlighet till granskning med stöd av offentlighetsprincipen är ett av fundamenten i vår demokrati
Det är särskilt viktigt i en kris. Av tidigare kriser har vi kunnat se att mediernas granskning av hur regering och myndigheter agerat är avgörande för de lärdomar som kan dras inför framtiden, säger justitie- och migrationsminister Morgan Johansson.

Regeringen anklagas för mörkläggning av Cementarapport och nu mörkläggning av tortyrbrott.

– Det är skandalöst. Efter påtryckningar från departementet har SGU vänt 180 grader. Så här gör man inte i en fungerande demokrati, säger han, men i detta ärende finns ju inte tortyrbrotten i fråga heller.

– Om uppgifterna stämmer så är det mycket allvarligt och helt oacceptabelt. Det här kommer att få konsekvenser.Mattias Bäckström Johansson (SD), vice gruppledare, tycker det är ”skamlöst”. De skriver i en kommentar till Expressen:

”Skamlöst av regeringen gällande uppgifterna som framkommer om att man har försökt mörka konsekvenserna av cementkrisen.”

Tro mig att jag kommer piska upp stämning i ärendet då handlingsplan föreligger med granskning av ärende där oberoende press och tidningar kommer ställa massa frågor då de personligen blivit intresserade av ärendets karantär.

Förväntar mig nu per omgående utan vidare dröjsmål svar på frågan som är ställd, annars börjar bombardemanget mot riksdag och regering. Det är knappast så att sossarna kommer vinna röster på detta ärendet i riksdagsförvaltningens pajkastning mot regeringen i utskottets frågestunder. Enklast kanske fatta ett modigt beslut.

Mvh
Ale Rivinoja
0722-057337
--

Humanhabit LTD, UK filial
Alvestagatan 31
50433 Borås

08-400 20000 - Kundtjänsttelefoniväxel öppet vardagar 10-17 (lunchstängt 13-14)

Human Habit LTD, UK filial - Webb shop
www.humanhabit.nu

2 bilagor

Tortyrbrott_regeringen_20210908.pdf
116K

bilaga_nr_10_Vittnesmål_Heidar_Borås TR_mål_nr_T3106.pdf
237K

Ju Registrator <ju.registrator@regeringskansliet.se> 10 september 2021 11:08
Till: "Kundtjänst www.humanhabit.nu" <order@humanhabit.nu>

Vi har mottagit ditt mej.

Vänligen

Registrator

Justitiedepartementet

[Citerad text är dold]

Borås tingsrätts mål nr T3106-18

Borås tingsrätts huvudförhandling Inspelningsdatum 2020-10-10

Ljudinspelning ifrån huvudförhandling i mål nr T3106-18 i Borås Tingsrätt där skatteverkets sektionschef *Heidar Hilmarsson som avger vittnesmål under sannings ed om skriftliga vapenhot som skatteverket förmedlat i samband med myndighetsutövning.*

Inspelning i mp3-format är originalinspelning utlämnad från Borås tingsrätt och översatt i transkription från svenska till engelska

Teknisk information om digital fil som utgör ljudinspelning

Digital ljudfil i .mp3 format med storlek 44,3 Mb
"TRBORÅS, T3106-18, Heidar Hilmarsson, Vittne, Inspelning 1, 30948052.mp3"
Ljudinspelning: Längd 48 minuter och 15 sekunder

Underliggande omständigheter i skatteverkets Heidar Hilmarsson vittnesmål

Ale Rivinoja har vittnesförhör med skatteverkets sektionschef Heidar Hilmarsson under sannings ed i mål T3106-18 i Borås Tingsrätt.
Ale Rivinoja ställer frågor om det händelseförlopp där skatteverkets sektionschef Heidar Hilmarsson tillsammans med skattebrottsutredare Sylva Bonander hade ett förhör i en brottsutredning med den brottsmisstänkte gärningsmannen Kjell Ekblad, där det i förhörsutsaga skriftligt nertecknades olaga hot. Hoten innebär att Ale Rivinoja och hans familj skulle skjutas med Kalasjnikov under mycket försvårande omständigheter där Kjell Ekblad bär vapen på sig under förhörupptagningen, då *Sylva Bonander kontaktar polisen efter förhörsupptagningen med anledning Kjell Ekblad har vapen på sig, varvid denna omständighet noteras som dagboksanteckning i brottsutredningen Dnr 1400-K125103-10.*

Utskrift av skatteverkets Heidar Hilmarsson vittnesmål

00:00 – 00:05 - Domaren som ansvarar för målet
Vi borde börja spela in, fortsätt med Ale Rivinoja.

00:05 – 00:56 - Ale Rivinoja
Ale Rivinoja vill höra om en händelse på servicekontoret i Ulricehamn där hot registreras där Ale Rivinoja ska skjutas med Kalasjnikov i ett förhör med Kjell Ekblad varefter förhörsledare Sylva Bonander har kontaktat polisen på grund av att Kjell Ekblad bar vapen under förhöret.
Ale Rivinoja vill ställa frågor om händelsen var Heidar Hilmarsson och Sylva Bonander håller sådana förhör med Kjell Ekblad och vad som hände.

00:58 – 01:55 - Vittne Heidar Hilmarsson
Sylva Bonander var Heidar Hilmarsson medarbetare och hon var på plats för arbete i Borås och då skulle vi ha ett förhör. När vi har förhör i en annan stad är vi alltid två anställda vid förhören vilket är en standardrutin på skattekontoret. Så jag följer med henne till Ulricehamn för att delta i förhöret. ***Jag kan bara nämna att ordet Kalashnikov inte dök upp vid förhandlingen*** inte vad jag minns i alla fall, inte vad jag minns ändå och jag är övertygad om att minnet är korrekt. I förhöret med Bert Ekblad, Bengt Ekblad och förhöret gick ganska bra och någon gång uttrycker han att han känner sig lite hotad.
Förhöret gick smidigt och vi resonerade fram och tillbaka med Sylva Bonander så någon gång frågade jag honom om du upplever detta som hotfullt och då svarar han att du förhör mig om ett allvarligt brott och att han i sig upplevde som hotfull.

02:30 – 02:48 - Vittne Heidar Hilmarsson
Och vid ett tillfälle, under förhöret, fanns det en viss hänvisning till att ***han skulle tömma ett magasin i någon*** och det var inte omedelbart så det var inte riktat mot oss men han kände sig hotad så han skulle göra det, sa han. Det var min minnesbild av förhöret.

02:52 – 03:29 - Ale Rivinoja
Det står och nu läser jag här från förhörsuttalandet som citeras som står i protokollet som citeras – ***Kjell Ekblad säger att om djungelns lag hade rått här hade han tagit en Kalasjnikov och skjutit hela familjen i lägenheten. Ale med fru. Kjell Ekblad vill ha en rättelse i detta. Stor fix. Kjell Ekblad säger att folk tar det annorlunda men trampar någon på hjärnan och fortsätter trampa på hjärnan tills han dör, sedan kliver han upp ur graven och slaktar dem helt.***

03:30 – 03:33 - Ale Rivinoja
Kan det vara så att detta reproduceras korrekt?

03:34 – 03:37 - Vittne Heidar Hilmarsson
Om detta skrivs ner i förhörsregistret reproduceras det förmodligen korrekt.

03:39 – 04:05 - Ale Rivinoja (Frågar om dagbok från brottsutredningsärende nr 1400-K125103-10)
Då har vi dagboksbladet här i polisutredningen, det står samma datum som Sylva Bonander, handläggare på skattekontoret, meddelar att Kjell Ekblad har sagt att han ska ha ett vapen på sig.
Ett underrättelsemeddelande skrivet. Förundersökningsledaren Ove Jäverfelt och kammaråklagare Hedvig Lundblad har tydligen varit i kontakt med varandra och utbytt information.

04:06 – 04:08 - Ale Rivinoja
Vapnet han har på sig, vad är det här?

04:09 – 04:14 - Vittne Heidar Hilmarsson
Dagboksposten vilket tillfälle och vad refererar den till?

04:14 – 04:17 - Ale Rivinoja
Det hänvisar till förhöret.

04:17 – 04:33 - Vittne Heidar Hilmarsson
Till förhöret? Jag kan bara säga att de förhör vi genomför på skattebrottsenheten på olika servicekontor, så det finns inget besök så om han bar vapen eller inte vet jag inte.

04:33 – 04:39 - Ale Rivinoja
Så du menar att det inte finns någon substans i påståendet att Sylva kontaktades av polisen, står det skriftligt i polisens dagbok?

04:41 – 04:46 - Vittne Heidar Hilmarsson
Jag kan inte bekräfta att han bar vapen, ingen sökning och besök gjordes.

04:46 – 04:55 - Ale Rivinoja
Så står det ändå i texten. Diskuterade du och Sylva det här med honom med ett vapen på sig?

04:55 – 04:56 - Vittne Heidar Hilmarsson
Nej. Nej.

04:56 – 04:59 - Ale Rivinoja
Var du närvarande vid förhandlingen hela tiden?

04:59 – 05:00 - Vittne Heidar Hilmarsson
Ja.

05:01 – 05:05 - Ale Rivinoja
Så det var en uppfattning om en händelse som bara Sylva hade, och du delade den inte?

05:06 – 05:14 - Vittne Heidar Hilmarsson
Vi har våra egna uppfattningar och känslor och vi diskuterar inte detta om risken för vapen.

05:15 – 05:30 - Ale Rivinoja
Det låter lite konstigt, om han hade ett vapen på sig, skulle det inte vara huvuddialogen?
Om han bar vapen. Kanske skulle det vara en dialog som du och Sylva tog?

05:30 – 05:47 - Vittne Heidar Hilmarsson
Han nämnde att han skulle **tömma ett magasin i någon**. Han kände sig hotad och i den situationen frågar jag om du känner dig hotad av oss? Och han sa att **detta var ett allvarligt brott och därför var det ett allvarligare i detta förhör än andra förhör.**

05:47 – 05:54 - Ale Rivinoja
Ja, det är ett allvarligt brott för Ale och hans fru att bli skjutna, hela familjen att bli skjutna?

05:54 – 05:56 - Vittne Heidar Hilmarsson
Det var inte vårt mål.

05:56 – 05:54 - Ale Rivinoja
Ja, det är ett allvarligt brott för Ale och hans fru att bli skjutna, hela familjen att bli skjutna?

05:54 – 06:04 - Vittne Heidar Hilmarsson
Det var inte vad vårt fall, eftersom fallet handlade om ett skattebrott och ett bokföringsbrott.

06:04 – 06:15 - Ale Rivinoja
Ja, men den här händelsen har inget att göra med ett bokföringsbrott, eftersom det är ett vapenhot med Kalasjnikov mot mig och min familj? Och hur kan Kjell Ekblad känna sig hotad när det är jag som hotas här?

06:17 – 06:18 - Vittne Heidar Hilmarsson
Det kan du fråga honom.

06:18 – 06:37 - Ale Rivinoja
Försvarsadvokat Sandra Ullsten hade flera frågor om detaljer i händelseförloppet. Är det något ni kände till när hon begärde att förundersökningen skulle kompletteras med svar på hennes frågor om detaljer i just det här fallet? **Advokaten uttryckte detaljer i händelseförloppet av händelserna var en synnerligen allvarlig fråga.**

06:55 – 07:35 - Vittne Heidar Hilmarsson
Jag kan nämna att jag inte har varit inblandad i förundersökningen, varken din eller Kjell Ekblad, jag deltog bara i det förhöret.

06:55 – 07:35 - Ale Rivinoja
Just. Jag kommer att ställa frågor om andra saker då, när det har förekommit ljudinspelningar, Dictaphone-inspelningar, och i samband med begäran om utlämnande av ett offentligt dokument har du enligt ditt beslut 2014-06-05 delat ut förundersökningsmaterial som utgör överskottsmaterial, där ljudfiler från diktafon har kopierats till en Compact Disc (CD-skiva). Dessa händelser inträffar i förundersökningen, eftersom överskottsmaterial i förundersökningen begärdes av min försvarsadvokat Sandra Ullsten, minns du det här fallet?

07:35 – 07:54 - Vittne Heidar Hilmarsson
Vi har anteckningar om att materialet skickades till advokaten som var din representant som offentlig försvarare. Hon fick de begärda dokumenten och även CD-skivan.

07:54 – 08:30 - Ale Rivinoja
I det utlämnande materialet har vi sedan flera hemligstämplade polisutredningar med röd sekretessstämpel, där de utlämnande dokumenten utgör brottsutredningsprotokoll med rån och utpressning utgör förundersökningsmaterial i dessa fall.

08:30 – 08:40 - Domaren som ansvarar för målet
Vi zoomar in på stämpeln och om du vill kan du ha den på vår projektorkamera eller kanske räcker det?

08:44 – 08:45 - Vittne Heidar Hilmarsson
Jag ser det tydligt.

08:46 – 09:02 - Ale Rivinoja
Det var flera förundersökningar med den röda stämpeln på sig som har delats ut.
Flera utredningsåtgärder har trots allt vidtagits i dessa brottsutredningar, som har lagts till dessa protokoll i förundersökningsmaterialet, tidsmässigt efter att protokollen överlämnats till Ale Rivinojas försvarsadvokat Sandra Ullsten. Har du några kommentarer till detta?

09:04 – 09:17 - Vittne Heidar Hilmarsson
Om detta var dokument i utredningsöverskottsmaterialet var jag med och samlade in och kopierade allt som bokfördes i undersökningsöverskottsmaterialet. Vi gjorde ingen åtskillnad i materialet, men ni fick en kopia av alla överskottsdokument som fanns tillgängliga.

09:18 – 09:23 - Ale Rivinoja
Det är vanligt att hantera pågående förundersökningsprotokoll, som har förundersökningssekretess, eftersom utredningen fortfarande pågår?

09:23 – 09:32- Vittne Heidar Hilmarsson
Jag kan inte svara på vad som är vanlig rutin när man hanterar överskottsdokument.

09:33 – 09:55 - Ale Rivinoja
Om jag förstod det rätt så gjordes polisens förundersökningar parallellt med Ekobrottsmyndighetens utredning här. Dokumenten visar hur kammaråklagare Hedvig Lundblad har en intensiv kommunikation mellan de två myndigheterna.

10:06 – 10:31 - Ale Rivinoja
Ett dokument har delats ut där det verkar som om en IT-kriminalteknisk undersökning har genomförts i husrannsakan på beslagtaget material har beslagsnummer.
Kan vi zooma det här dokumentet så att alla detaljer blir tydliga?
Dokument visar en rättsmedicinsk undersökning där hårddisk skickas till IT-kriminaltekniska enheten i Göteborg för undersökning.
Är det här ett dokument du känner igen?

10:31 – 11:19- Vittne Heidar Hilmarsson
Ja. Om detta dokument tillhör överskottsdokument i förundersökningen är det anledningen till att detta dokument hanteras. Vi tunnnade inte eller undanhöll någon dokumentation i överskottsmaterialet, och du fick alla dokument tillhör den utdelade överskottsdokumentationen. Om det fanns material där som inte borde ha funnits där, faller det på skattebrottsutredarens rutiner vad som tillhör överskottsdokumentationen och vad som tillhör dokumentationen i förundersökningen. Mycket material samlas in i en förundersökning, det vet jag, och allt material ingår inte i förundersökningsmemorandumet, men man kan vara säker på att allt material och all dokumentation delades ut.

11:20 – 12:00 - Ale Rivinoja
Här har en rättsmedicinsk undersökning gjorts på hårddisken tagen med beslag med tvång. Hårddisk tagen med beslag där det senare uppgavs att det inte finns några granskningsprotokoll för den rättsmedicinska undersökningen av datorns hårddiskar tillgängliga.

Det har sagts att administratören för IT-kriminaltekniska undersökningen har gått i pension och det är anledningen till att dokument saknas. Administratören får inte ta hem sådana handlingar och handlingarna ska finnas kvar hos myndigheten.
Är det verkligen säkert att det inte fanns några granskningsmemoranda på IT-kriminalteknisk analys som utfördes på hårddisken och det är därför jag frågar om utlämnandet av överskottsdokument är helt komplett i avslöjandet?

12:00 – 12:12- Vittne Heidar Hilmarsson
Jag kan inte svara på vad en IT-rättsmedicinsk forskare borde ha gjort med en dator beslagtagen. Det ska anges i granskningsmemorandumet och protokollet över vad som granskas i datorns hårddisk.

12:12 – 12:43 - Ale Rivinoja
Du utelämnade intern kommunikation som rör åklagare Ove Jäverfelt, där det framgår att Sylva Bonander i den förundersökningen har till uppgift att sortera beslag och tillhörande tvångshandlingar och hon måste besluta i vilken förundersökning beslagsdokumentationen ska höra hemma, där Sylva bedömer om handlingarna ska sorteras in i polismyndighetens utredning eller om handlingarna sorteras in i Ekobrottsmyndighetens utredning.

12:43 - 13:09 - Ale Rivinoja (Fråga om bokföringsprogram Visma SPCS har installerats i datorn)

Anledningen till frågan i ärendet gäller husrannsakan i Ale Rivinojas hem på Bodagatan 29 daterad 2012-03-1 där en dator beslagtogs som hade datorprogramvara Visma SPCS tillägnad företagsredovisning installerad på hårddisk. Samma dag har det hållits förhör med Ale Rivinoja och det finns en bilaga i förhöret, dokument som läggs till i förundersökningen visar dokument som skrivits ut från bokföringsprogramvaran Visma SPCS. Vet du något om de här detaljerna?

13:09 – 13:34- Vittne Heidar Hilmarsson
Jag är inte inblandad i de enskilda förundersökningsåtgärderna, förutom i en förundersökning som hade ett förhör med Kjell Ekblad, så du kan klargöra för mig vilken förundersökning du hänvisar till i varje fråga.

13:34 – 14:07 - Ale Rivinoja
Jag är misstänkt för åtalet och det har gjorts en husrannsakan i mitt hem på Bodagatan 29 där myndigheten beslagtagit en dator och, installerad på datorns hårddisk, har det varit ett bokföringsprogram Visma administration installerat. I samband med förhörsuttalandet med mig har en bilaga lämnats in till förhöret där jag är misstänkt för grovt bokföringsbrott, där bilagan beskriver ett grovt bokföringsbrott som kan tillskrivas bolaget Lyson. Är det här något du vet om?

14:08 – 14:09- Vittne Heidar Hilmarsson
Nej.

14:12 – 14:29 - Ale Rivinoja
Okej. Du har då sagt när du var involverad i att släppa förundersökningsmaterial, så det har varit en fråga om en CD-skiva som innehåller Dictaphone-inspelningar, känner du till innehållet i dessa ljudinspelningar? Har du lyssnat på ljudinspelningarna?

14:30 – 14:37- Vittne Heidar Hilmarsson
Nej, jag har aldrig spelat upp ljudinspelningarna.

14:12 – 15:53 - Ale Rivinoja (Manipulerat innehåll i protokoll där transkription av spår 02 raderas) Ok.
I samband med utlämnandet av förundersökningsmaterial fanns det en Cd-skiva med innehåll av ljudinspelningar från diktafon. Du har också skickat in en transkription som kan hänföras till diktafon inspelningar i CD och transkriptioner från konversationer inspelade i diktafonen.
I polisutredningen har utskriften av dessa utskrifter hänvisat till "Utskrift Polisinspektör Marianne Hallabro 2011-10-04".
Det är ett problem här, utskriften från Dictaphone inspelningsspår 02 saknas i det rapporterade förundersökningsmaterialet. Jag kommer att visa här på hovet.
Om du tittar på dokumentet och detaljerna i utskriften av spår 02 raderas avskriftstexten och saknas i brottsutredningsprotokollet, visa bara "02" och inget mer. Känner du igen det här materialet?

15:48 – 16:00- Vittne Heidar Hilmarsson
Nej, Marianne Hallabro är inte anställd på skattebrottsenheten men hon arbetar på polismyndigheten.

16:00 – 16:41 - Ale Rivinoja
Det var du som lämnade över materialet.
Kan domstolen zooma in på detta dokument som visar Sandra Ullstens begäran om att få handlingar som specificeras där utskriften av diktafon-inspelningar listas.
Sandra Ullsten har varit på Ekobrottsmyndighetens kontor och fått ett dokument där hon begärt en kopia av polisinspektören "Marianne Hallabro utskrifter från diktafoninspelningen 2011-10-04".
Det här är samma material och dokument som du har tillhandahållit.

16:50 – 17:45 - Domaren som ansvarar för målet
Kan vi ta väggkameran så att detaljerna i dokumentet förstoras för vittnet och domstolen.
Ser du dokumentet på bilden nu tydligt?

17:48 – 18:09- Vittne Heidar Hilmarsson
Det här är ett mejl från Sandra Ullsten till mig där hon begär en kopia av de handlingar som anmälts i samband med Sandra Ullstens besök på Ekobrottsmyndighetens kontor.
Ja, Ale, vad har du för frågor om dokumenten?

18:10 – 18:50 - Ale Rivinoja (Manipulerat innehåll i protokoll där transkription av spår 02 raderas) Om vi tittar på nästa sida där, Ja, ja, exakt, här har vi förundersökningsmaterial i original med transkription av spår 02 skrivet i text, och dokument du gav Sandra Ullsten är exakt samma kopia av förundersökningsprotokollet med transkriptioner, men det saknar nu texten och transkriptionen av diktafoninspelning spår nr 02? Har du några kommentarer till detta?

18:52 – 18:53 - Vittne Heidar Hilmarsson
Nej.

19:00 – 19:05 - Ale Rivinoja
Hur fick du tillgång till det här dokumentet där utskriften av spår 02 saknas?
Är det ett falskt dokument i förberett förundersökningsmaterial som anmälts till försvarsadvokaten?
Det är ett allvarligt brott eftersom dessa detaljer påverkar brottsmisstanken i åtalet med ett påstått bokföringsbrott där jag själv anklagas för grovt brott.

19:16 – 19:29 - Domaren som ansvarar för målet
Nu bör du ställa raka frågor och inte sätta ditt eget värde i frågan. Personliga värden som du kan spara till det slutliga talet.

19:32 – 20:56 - Vittne Heidar Hilmarsson
Jag har inte haft tillgång till handlingar som överlämnats eftersom det är en utredare som har lämnat över det begärda materialet till advokat Sandra Ullsten. Det har gjorts flera pågående förundersökningar samtidigt som man kanske haft en del att göra med varandra.
Så de har samlat in material och delat ut det och vi har sekretess mellan myndigheterna och förundersökningsmaterialet som åklagaren delar ut, vi måste ta emot och det måste naturligtvis dokumenteras i förundersökningsrapporten och om detta inte görs kommer det att vara överskottsmaterial för utredningen, som vi har tillgång till och materialet lämnas ut till Sandra Ullsten.

20:58 – 21:21 - Ale Rivinoja
Så utskriften av diktafon-inspelningar i förundersökningsrapporten som jag fick tillgång till av polisen, involverar en förundersökning där jag inte är kärande, är detta material förenligt med de inspelningar som du har släppt på Compact Disc?

21:22 – 21:45 - Domaren som ansvarar för målet
Domaren avbryter i förhör, och domaren förklarar nu att du kanske hör dig själv mer än du ställer frågor rikta in dig på vittnet?

21:45 – 22:00 - Ale Rivinoja
Vet du om en utskrift av diktafon inspelningsspår 02 har gjorts, eftersom advokat Sandra Ullsten har begärt att förundersökningen där jag åtalade ska kompletteras med en utskrift "ord för ord" involvera diktafon inspelning spår 02, som det är samma inspelning har på CD-skivan du har tillhandahållit på Sandra Ullstens begäran?

22:00 – 22:25 - Vittne Heidar Hilmarsson
Sammantaget, om begäran innebär en transkription av ljudfilen i diktafon inspelning och försvarsadvokat Sandra Ullsten ber om kompletterande åtgärder i förundersökningen, måste du förstå om detta material tillhör polisens förundersökning, det är inte skattebrottsutredaren som måste göra utskriften av ljudfilen, som sådan uppgift utförs av polisen.

22:25 – 22:44 - Ale Rivinoja
I åtalet mot mig vid ett påstått bokföringsbrott har försvarsadvokat Sandra Ullsten den 7/10/2013 begärt att förundersökningsmaterialet ska kompletteras med en utskrift av diktafoninspelningen som involverar spår 02, och utskriften begärs av Sandra Ullsten att rapporteras "ord för ord".
Vet du om det här tillägget som advokaten begärt för förundersökningen har genomförts?

22:45 – 22:46 - Vittne Heidar Hilmarsson
Från vem begär hon utskriften?

22:48 – 22:51 - Ale Rivinoja
Försvarsadvokaten begär denna åtgärd från skattebrottsenheten, som är ett komplement till förundersökningsmaterialet där jag åtalas?

22:52 – 22:57 - Vittne Heidar Hilmarsson
Nej, jag vet inte om det.

22:58 – 23:43 - Ale Rivinoja
Advokaten begärde då att förundersökningsmaterialet skulle kompletteras. I ett annat fall har Kjell Ekblad tagit min dator under hot och utpressning och på den här datorn finns en bokföringsfil som kan bevisa min oskuld i åtalet, vet du något om detta eftersom du har varit inblandad i en förundersökning med Kjell Ekblad?

23:40 – 24:22 - Vittne Heidar Hilmarsson
Observera att jag nämnde att jag bara hade inblandning i förundersökningen angående förhöret med Kjell Ekblad i Ulricehamn i några timmar och annars var jag inte inblandad.
Det är standardpraxis i Skatteverkets säkerhetstänkande.

24:23 – 24:41 - Ale Rivinoja
Ja, det står här på handlingar som du delade ut i mejlkorrespondensen att åklagare Ove Jäverfelt kommunicerade att du skulle vara livvakt åt Sylva Bonander eftersom Kjell Ekblad är farlig på grund av de utpressningsbrott som polisanmälts och det finns en latent hotsituation.
Är dessa omständigheter något du varit medveten om?

24:43 – 25:40 - Vittne Heidar Hilmarsson
Jag skulle tro att det mejlet måste ha skrivits efter förhöret i Ulricehamn, jag har inga exakta datum, men det mejlet är skrivet efter förhöret med Kjell Ekblad. Det var för att jag skulle följa med till Ekobrottsmyndighetens kontor i Borås vid en tidpunkt då du och din representant Sandra Ullsten skulle komma och titta på överskottsmaterialet i förundersökningen. Jag skulle följa med som förkläde, det är en spricka mellan skattebrottsutredare och ekobrottsutredare. Jag är ingen livvakt.
Det är ett mycket olyckligt ordval av Sylva Bonander.
Det har inget att göra med förhöret med Kjell Ekblad.

25:41 – 25:51 - Ale Rivinoja
Anledningen till frågan är det skriftliga uttalandet och det inspelade förhöret som infogats i utredningsprotokollet, och uttalandet är i själva verket att jag och min familj kommer att skjutas med Kalasjnikov hör till andra hot.
Advokat Sandra Ullsten har begärt svar på frågan varför hoten framförs.
Varför förmedlar skattemyndigheterna dessa inspelade hot och uttalanden från Kjell Ekblad?

25:52 – 25:53 - Vittne Heidar Hilmarsson
Vem förmedlar hot? Vem får du hoten från?

25:54 – 26:07 - Ale Rivinoja
Jag får hot i samband med att utredningsprotokollet är klart och protokollet inkluderar hot jag får från min försvarsadvokat i samband med en åtalsprocess. Det har skrivits ner och skrivits att jag och min familj kommer att skjutas med Kalasjnikov.

26:10 – 26:15 - Vittne Heidar Hilmarsson
Det är inte offentliga tjänstemän som uttrycker hot, det är någon annan.

26:15 – 26:20 - Ale Rivinoja
Hoten riktas mot mig och min familj och kommuniceras genom myndighetsutövning.
Det har försvarsadvokat Sandra Ullsten begärt.

26:25 – 26:39 - Domaren som leder målet
Bara så att du kan förtydliga uttalandet "Hot som kommer eller riktar sig mot Ale Rivinoja och hur blir dessa hot riktade från myndigheten".
Vad menar Ale Rivinoja med hur hoten uppstår från myndigheter?
Menar du att hot skrivs ner av någon annan än den som hotar?

26:40 – 27:15 - Ale Rivinoja
Ja, då kan jag säga att försvarsadvokat Sandra Ullsten begärde att förundersökningen skulle kompletteras som ett svar på frågan om vilka åtgärder myndigheten vidtagit i samband med Kjell Ekblads hot som framfördes i samband med myndighetsutövningen.
Advokat Sandra Ullsten skriver att varför förhörsutskriften med hoten vidarebefordrades och vilka åtgärder som vidtagits på grund av hot.
Advokat Sandra Ullsten kräver svar på frågan om varför förundersökningen med protokoll som tillhör Kjell Ekblad vidarebefordras till advokat Sandra Ullsten och Ale Rivinoja.
Myndigheter ska aldrig skriva ner allvarliga hot och förmedla sådana hot och sedan kontakta polisen på grund av att personen som hotar med ett vapen?

27:22 – 27:23 - Vittne Heidar Hilmarsson
Var det här en fråga?

27:23 – 27:28 - Ale Rivinoja
Ja. Vilka åtgärder har ni vidtagit i samband med hoten?

27:28 – 27:30 - Vittne Heidar Hilmarsson
Var det här en fråga?

27:30 – 28:23 - Domaren som ansvarar för målet
Oroligheter i rättssalen. Domaren begär namnen på publiken som har blivit upprörda över vittnesmålet, eftersom publiken vill förklara att det inte spelar någon roll om hot registreras eller uttalas i situationer när myndigheten förmedlar hot och domaren börjar avbryta ofta när sådana omständigheter diskuteras i vittnesmålet.

28:32 – 27:47 - Ale Rivinoja
Det var en fråga då, advokat Sandra Ullsten begärde att förundersökningen skulle slutföras på grund av förhörsuttalandet då, vidtogs några åtgärder mot myndigheten på grund av händelserna som hände i Ulricehamn?

27:49 – 27:53 - Vittne Heidar Hilmarsson
Är det polisens förundersökning eller skattebrottsenhetens förundersökning du menar?

28:32 – 29:09 - Ale Rivinoja
Jag syftar på förhöret i Ulricehamn där Kjell Ekblad förhördes och delfördes misstanke om brott.

29:10 – 29:25 - Vittne Heidar Hilmarsson
Om några åtgärder vidtogs efter det?
Nej, vi kände att hotet inte var riktat mot oss.

29:25 – 29:43 - Ale Rivinoja
Hotet riktades mot mig och därför ifrågasätter advokatens Sandra Ullsten.
Vilka åtgärder vidtogs som svar på hoten?
Allvarliga hot riktade från Ekblad vidarebefordras till advokat Sandra Ullsten och Ale Rivinoja och eftersom Sylva Bonander kontaktar polisen direkt efter förhör, och i polisens utredningsprotokoll har Kjell Ekblad vapen på sig, uppstår frågor naturligt på grund av detta?

29:44 – 30:05 - Vittne Heidar Hilmarsson
Vilken dialog hade utredaren av skattebrott i samband med polis och åklagare, vilka kontakter som togs där, sådana operativa detaljer som jag inte är inblandad i och som inte har någon kännedom om detaljer. Dagliga beslut så att säga.

30:10 – 30:57 - Ale Rivinoja
Då tänkte jag att jag skulle höra lite om din kollega Sylva Bonander har gjort en promemoria av erhållna bokföringshandlingar i Human Habit LTD. I denna dokumentation har de sedan fått ett beslag av Human Habit-revisorn Anneli Koivio, dokumentation från hussökning beskriver för transaktioner relaterade till kortbetalningar som ska redovisas i företaget Human Habit, men dokumentation visar penningtvätt transaktioner med kortbetalningar kommer från företaget Lyson under omständigheter där Lyson ställföreträdare Johannes Steinsson är inloggad på webb shop humanhabit.se. Vet du något om det här?

30:59 – 31:00 - Vittne Heidar Hilmarsson
Nej.

31:01 – 32:06 - Ale Rivinoja (Fråga om kortbetalningar, pengatvätttransaktioner 233016 kr)
Anledningen till frågan är detta dokument med innebörden att representanter har polisanmält mig och det finns en polisanmälan som rör kortbetalningar med beloppet 233016kr där representanter för Lyson gjort en sådan polisanmälan.
Sylva Bonander informeras sedan om dessa omständigheter då representanter för Lyson kommer att hjälpa Sylva Bonander i brottsutredningarna mot Ale Rivinoja och Human Habit om skattebrott som härrör från Lysons penningtvätt verksamhet.
Vet du något om Lysons polisanmälan om kortbetalningar från Lyson?

32:07 – 32:21 - Vittne Heidar Hilmarsson
Om information om sådana transaktioner infogas i protokollen antar jag, och om sådana detaljer har dokumenterats i protokollet och det är anledningen till att du har informationen.

32:21 – 32:53 - Ale Rivinoja
Så det kanske fanns ytterligare polisrapport tillgänglig som är hemligstämplad men inte avslöjad när du lämnade över överskottsdokumenten? Detta gäller systematiska penningtvättstransaktioner eftersom det anges att Sylva Bonander konstaterar att transaktionerna måste bokas i Human Habit med ursprunget till de affärshändelser som tillhör företaget Lyson?
Varför ska jag föra register och göra redovisning i Human Habit av ett annat företags affärsevenemang? Är detta något du vet om och har du pratat med Sylva om dessa detaljer?

32:55 – 32:55 - Vittne Heidar Hilmarsson
Nej, inga detaljer diskuterade.

33:15 – 33:37 - Ale Rivinoja
Skattebrottsenhetens förundersökning genomfördes parallellt med polisens förundersökning. Stämmer det när du har delat ut flera polisutredningar där Kjell Ekblad utpressar brott i förundersökningsmaterialet?

33:36 – 34:12 - Vittne Heidar Hilmarsson
Vi måste hålla isär begreppen här. Enheten för skattebrott gör en förundersökning om ekonomisk brottslighet under ledning av åklagare vid Ekobrottsmyndigheten och det finns en polismyndighet också och vad jag förstår har det gjorts utredningar parallellt och det är viktigt att hålla förundersökningen åtskild.
Skattebrottsenheten omfattar inte utredning av hot och utpressning och andra sådana brott vid utredning av polismyndigheten.

34:15 – 34:48 - Ale Rivinoja
Då förstår jag att utredningarna sker parallellt. Vet du att den utpekade utpressaren Daniel Rickardsson har förhörts i en förundersökning i tid efter att du lämnade över de hemliga polisutredningarna i samma utredning?
Preliminära utredningsåtgärder har genomförts i tid efter det att de sekretessbelagda protokollen har offentliggjorts av dig. Förundersökningen får inte ha sekretess kring de utlämnade förundersökningarna, men varför genomförs ytterligare utredningsåtgärder i samma polisutredningsprotokoll som Daniel Richardsson förhördes? Är det något du vet om när du lämnade över de hemligstämplade polisutredningarna som tydligen är konfidentiella?

34:50 – 35:21 - Vittne Heidar Hilmarsson
Om det finns polisutredningar som grund för överskottsmaterial i förundersökningen är det åklagaren som har beslutat att materialet får lämnas ut. Jag antar att den berörda åklagaren har släppt sekretessen för de berörda brottsutredningarna.

35:22 – 36:28 - Ale Rivinoja
Materialet släpptes den 18 juli 2012 och polisens hemliga förundersökningar gäller rån och utpressning. Detta material släpptes den 18 juli 2012, men i det här fallet har du ett förhör efter det datumet, så det är förmodligen förundersökningssekretess eller inte.
Har du tillhandahållit hemligstämplat utrednings konfidentiellt material i syfte att få mig att känna mig hotad?

36:30 – 37:06 - Vittne Heidar Hilmarsson
Jag har inget sådant motiv bakom det och du begärde allt material och du fick det.
Om polismyndigheten har synpunkter på att de har lämnat ut sekretessbelagt material som är sekretessbelagt innebär det automatiskt att det inte är förbjudet för alla parter.
Åklagaren på polismyndigheten har överlämnat materialet till den utredare av skattebrott som tog med det i hans akt.

35:22 – 38:08 - Ale Rivinoja
Om man tittar på förhörsdatumet hänvisar det till ett förhör som genomfördes i samma polisförhörsprotokoll och samma protokoll som ni lämnade före förhöret. Vad är sekretessen i den pågående förundersökningen om brottsutredningar och förundersökningar som du avslöjade?

38:08 – 38:28 - Vittne Heidar Hilmarsson
Det är åklagarens beslut. Åklagaren äger sekretessen i hanteringen.

39:49 – 40:40 - Ale Rivinoja
Ale Rivinoja placerar två nya sidor på kameran så dokument som presenteras förstorade för att bevittna. Presenteras i displayen är kommunikation som överlämnats där åklagare Ove Jäverfelt diskuterar händelser innan du och Sylva Bonander reser till Ulricehamn och håller förhör med Kjell Ekblad. Det står i mejlet mellan Sylva Bonander och Ove Jäverfelt att det annars är bra med ett snabbt och kort förhör som måste tänka på den personliga tryggheten, säger åklagare Ove Jäverfelt och hänvisar till de polisutredningar som åklagare Hedvig Lundblad har.
Om vi tittar på nästa sida skriver Sylva Bonander att hon har Heidar som livvakt.
Var det ett snabbt förhör eller inte med Kjell Ekblad?

40:38 – 40:41 - Vittne Heidar Hilmarsson
En timme uppskattad antar jag.

40:48 – 41:35 - Ale Rivinoja
Jag tänkte i samband med förhöret hur kändes det när du kontaktade polisen efter förhöret? Om Sylva Bonander kontaktar polisen under omständigheter som åklagaren Ove Jäverfelt oroar sig för att det finns en omedelbar fara i situationen, kan det ha något att göra med de hemligstämplade polisutredningar som ni har lämnat över?
Fick du några instruktioner eller information om detta innan du gick till förhöret med Kjell Ekblad eftersom Sylva Bonander informerades om situationen med hotbilden?
Hon skriver att hon har Heidar som livvakt med sig till förhöret med Kjell Ekblad.
Diskuterade du det här mellan dig och Sylva Bonander innan du går till förhöret?

41:38 – 42:26 - Vittne Heidar Hilmarsson
Jag minns inte att vi var oroliga för hotet, men jag trodde felaktigt att livvaktsreferensen var ungefär tiden efter förhöret. Det kan vara så att Sylva var mer orolig än jag för att hålla förhöret. Men jag tyckte förhöret gick bra.
Det enda undantaget är när Kjell Ekblad sa att om han skulle pressas och **tömma ett magasin i någon** och jag frågade honom hur han upplever det eftersom vi också hade ett samtal så var det ett förhör inom ramen för skattebrottsenhetens officiella myndighetsutövning, men vi hade en bra dialog under den timmen med Kjell Ekblad.

42:26 – 42:35 - Ale Rivinoja

Jag förstår det, men det kanske inte var en så bra dialog för mig och min familj som de facto hot om vapen inblandade och magasinet som skulle tömmas av Kjell Ekblad är ett hot riktat och riktat mot mig och min familj i en situation där du själv agerar livvakt för att säkerställa Sylva Bonanders personliga säkerhet.

42:36 – 44:54 - Domaren som leder målet

Gör inte ett sådant uttalande om han säger att han kom med som något annat än livvakt och han har därför svarat på den fråga du ställde. Ni har sagt att förhöret med Heidar Hilmarsson kommer att pågå i 30 minuter och det har vi gjort i 43 minuter nu. Naturligtvis kan du fortsätta om du håller dig till förhörstemat och bevistemat.
Vi har begränsat med tid då du även frågar om att höra med Sandra Ullsten.

43:54 – 45:11 - Ale Rivinoja

Bara en fråga till. Det gäller ett e-postmeddelande i den dokumentation som du har lämnat in som rör en promemoria där polisinspektör Mikael Söderman skickat till åklagare Ove Jäverfelt tillsammans med ett meddelande.

45:03 – 45:21 - Domaren som ansvarar för målet

Kan du läsa i dokumentet vad du vill fråga om. Domstolen har en inspelning med ljud och bild och jag trodde att den har ett värde om man bara läser upp vad den säger i dokumenten.

45:22 – 47:48 - Ale Rivinoja

Det gäller ett mejl där polisinspektör Mikael Söderman skickar ett mejl till åklagare Ove Jäverfelt och bifogar ett PM som bilaga till mejlet.
Det framgår av ett mejl från Mikael Söderman till Ove Jäverfelt att det handlar om en frustrerande målsägande som drabbats av den rikedom av Ale Rivinojas uppfinningar som har kränkts på varumärket Human Habit.
Mikael Söderman har lovat Johannes Steinsson som målsägande att hjälpa till och hjälpa till i ärendet.
Enligt Ove Jäverfelt är det därför överträdelsen av varumärket Human Habit och det är civilmåls- och advokathjälpen som gäller.

Det har visat sig att det PM som bifogas i samma e-postmeddelande hänvisar till en polisutredning där förhörsprotokoll manipulerades av polisinspektör Mikael Söderman eftersom det finns två olika versioner och uppställning av samma förhörsuttalande med Johannes Steinsson.
I e-postbilagan handlar det om ett PM och det framgår i PM:et att ett varumärke i Human Habit varumärkesintrång värderas till 500 000 kronor och orsakar sådan förlust i Lysons företagsförsäljning månadsvis. Vilket beror på att Ale kopierade hemsida konkurrerar med Lyson.

Det finns också dokument om brott som polisanmälts som utgör penningtvättstransaktioner som skyms. Det finns bilagor med penningtvättstransaktioner som beslagtas från Humanhabit-revisorn Anneli Koivio, som är en bilaga till Lysons polisanmälan med kortbetalningar, i en situation som Sylva Bonander konstaterade i protokollet att transaktionerna som kan hänföras till Lysons verksamhet och som utgör penningtvättstransaktioner ska registreras i Humanhabit till det totala beloppet på 233016kr där jag anklagades för bokföringsbrott och denna polisrapport lämnades in till polisen lång tiden innan jag blev åtalad.

Lysons ersättare Johannes Steinsson i denna situation kommer att vara till hjälp för att utreda skattebrott mot mig och Humanhabit i en situation där Lyson administrerar systematiska penningtvättstransaktioner, eftersom företaget Lyson i själva verket bara har tillgång till revisorskupongerna för dessa affärshändelser som måste redovisas i Human Habit i enlighet därmed till Sylva Bonanders observationer.

Har du någon dialog med Sylva Bonander om dessa beskrivna detaljer?

47:50 – 47:52 - Vittne Heidar Hilmarsson
Nej. Jag noterar bara att det här är brev från polismyndigheten.

Datum 2021-09-08

Regeringskansliet
103 33 Stockholm

Hemställan att regering fattar beslut

Hemställan att regering fattar beslut och vidtager åtgärder i enlighet med konventionen för att säkerställa brottsoffers rättigheter som blivit utsatta för i ett led systematiska tortyrbrott, där brottsutövare av tortyrhandlingar är statliga tjänstemän på svenska myndigheter, då ett absolut förbud föreligger tortyr.

Grund för regeringens beslut

Tortyr – ett brott mot mänskliga rättigheter

Tortyr är ett brott mot mänskliga rättigheter. Förbudet mot tortyr regleras i flera internationella konventioner, bland annat i Europeiska konventionen om skydd för de mänskliga rättigheterna (Europarådet, 2010), hädanefter Europakonventionen, som gäller som lag i Sverige (SFS 2016:1358). Tortyrförbudet är absolut, det innebär att förbudet gäller i alla situationer och att det inte finns några undantag (Europarådet, 2010).

Utöver Europakonventionen regleras förbudet mot tortyr i FN:s allmänna förklaring om de mänskliga rättigheterna, i FN:s konvention mot tortyr och annan grym, omänsklig eller förnedrande behandling eller bestraffning, FN:s konvention om medborgerliga och politiska rättigheter, FN:s konvention om barnets rättigheter.

I enlighet med tortyrkonventionen, dvs. konventionen mot tortyr där det anges att ett pågående tortyrbrott som är av en systematisk karaktär måste tortyrbrott omedelbart upphöra, med hänvisning av tortyr begreppet, tortyrförbudet och definitioner av tortyr som är ett allvarligt brott mot mänskliga rättigheter som är absolut förbjudet.

Det är myndigheternas och domstolarnas uppgift att tillämpa gällande lagstiftning. En domstolsprocess innebär att regeringens politik prövas i domstolssalen, för att säkerställa att de lagar som finns genomförs.
Det handlar om tortyrkonventionen som ålägger regeringen att presentera en plan för hur Sverige skall uppnå de krav som tortyrkonventionen ställer på Sverige. Det handlar om Europakonventionen där Europadomstolen har utvecklat en praxis som visar att Europakonventionen och tortyrkonventionen är tillämplig under vissa förutsättningar och kan tillämpas på den svenska politiken med beaktning av tortyrbrott inom ramen för myndighetsutövning.

Justitiekansler har i sin tillsyn över myndigheter och deras myndighetsutövning så antas att Justitiekansler måste förhindra att tortyrbrott inte förekommer i någon myndighetsutövning, då förekomsten av tortyrbrott har ett absolut förbud.

Frågan handlar om artikel 14, paragraf 1 i konventionen mot tortyr m.m. Enligt denna bestämmelse ska varje konventionsstat i sitt rättssystem säkerställa att offret för en tortyrhandling erhåller upprättelse och en verkställbar rätt till en rimlig och adekvat gottgörelse, varmed även förstås medel för ett så fullständigt återvinnande av hälsa som möjligt.

Om offret skulle avlida till följd av tortyrhandling, ska de personer som han underhåller vara berättigade till gottgörelse.

En förutsättning för att kravet på rätt till möjlighet till gottgörelse ska gälla är, enligt artikel 2, paragraf 1 i konventionen, att tortyrhandlingen i fråga ägt rum på ett territorium som är under statens jurisdiktion. Det betyder för svenskt vidkommande att handlingen ska ha skett här i landet.

Såväl Justitiekansler och Justitieombudsmannen förväntas ha expertkunskap om definitioner vad som utgör ett tortyrbrott, eller vilka som riskerar att utsättas för tortyr i det material som granskas av statens tillsynsfunktioner.

Regeringens ansvar att hindra brott mot mänskliga rättigheter

Regeringen har det yttersta ansvaret att fatta beslut som tillvaratar brottsoffers lagstadgade rättigheter, där brottsoffer utsatts för en lång serie systematiska tortyrbrott, och där brottsutövare är statliga tjänstemän på svensk myndighet.

Via regeringens beslut tillerkänns brottsoffer de rättigheter som offer för systematiska tortyrbrott har en laglig rätt att tillerkännas, då det är ett absolut förbud mot handlingar och gärningar som utgör tortyr mot enskild i enlighet med konventionen mot tortyr, där regeringen och staten även har en skyldighet att se till att ingen människa utsätts för tortyrhandlingar som sker uppsåtligen.

Regeringen har istället under omständigheter som redovisas en handlingsplikt och utredningsskyldighet att utreda redovisade tortyrbrott och gottgöra brottsoffer på skada som är uppkommen på statliga tortyrbrott, i enlighet Svenska statens ratificering av Konventionen mot tortyr och annan grym, omänsklig eller förnedrande behandling eller bestraffning (SÖ 1986:1).

Svenska staten skall inte vara ett land där tjänstemän som anställda och avlönade av staten inom ramen för sin tjänsteutövning på sin arbetstid kan tillåtas ägna sig åt att planera och utföra systematiska tortyrbrott under övertygelsen att dessa tjänstemän slipper undan straff och lagföring för sina brott som i juridisk mening även internationellt klassificeras som tortyrbrott.

Staten har gjort ingenting att begränsa tortyrbrottets systematiska omfattning och varaktighet i tid, där detaljkännedom om tortyrbrott finns med skriftligt bevis hos tillsynsmyndighet, varvid det föreligger en situation där svenska statens nationella juridiska system kollapsat, då även domstolen försöker hemlighålla vapenhot och övergrepp mot enskild, hot som förmedlas i domstolsprocess.

Utredningen av Justitiekansler inblandning som tillsynsmyndighet att hemlighålla och aktivt medverka och främja dokumenterade tortyrbrott

Justitiekansler (JK) är en myndighet som har till syfte att kontrollera att andra myndigheter efterlever Sveriges lagar och andra författningar, där övergripande tillsyn hos JK skall vara inriktas på att upptäcka systematiska fel i de offentliga verksamheterna. Ämbetet lyder under regeringen, dess existens och verksamhet är delvis bestämd i grundlag.

Justitiekanslern uppgift är att på regeringens uppdrag övervaka att myndigheterna, deras tjänstemän, fullgör sina uppgifter i enlighet med gällande rättsregler.

Justitiekanslern är en myndighet under regeringen som bl.a. har tillsyn över myndigheter, som bevakar statens rätt och reglerar skadeståndskrav mot staten, samt tillhandagår regeringen med råd och utredningar i juridiska frågor. Justitiekanslern har i likhet med Riksdagens ombudsmän (JO) tillsyn över myndigheter och deras tjänstemän. Tillsynen har till syfte att kontrollera att lagar och andra författningar efterlevs. Justitiekanslern har sedan dess en mer övergripande tillsyn som främst är inriktad på att upptäcka systematiska fel i den offentliga verksamheten, dit ett minimumkrav måste anses att svenska myndigheter uppfyller kraven som ingår i Tortyrkonventionen, vilka åtgärder Sverige måste vidta för att Sverige ska leva upp till de krav om gottgörelse till tortyroffer som ställs av FN:s konvention mot tortyr och annan grym, omänsklig eller förnedrande behandling och bestraffning.

I enlighet med artikel 19 i konventionen mot tortyr och annan grym, omänsklig eller förnedrande behandling eller bestraffning så inger Sverige periodiska rapporter, där rapporten omfattar lagstiftningsmässiga, administrativa och andra åtgärder med koppling till de enskilda materiella bestämmelserna i konventionen som vidtagits sedan Sverige gav in sin senaste periodiska rapport.
I nästa periodiska rapport i enlighet med artikel 19 i konventionen mot tortyr och annan grym, omänsklig eller förnedrande behandling eller bestraffning så måste Sverige redovisa att tillsynsmyndigheten Riksdagens Ombudsmän (JO) och Justitiekansler (JK) haft detalj kännedom om allvarliga tortyrbrott, men tillsynsmyndigheter valt att hemlighålla förekomsten av sådana tortyrbrott i sina redovisningar där tillsynsmyndigheter istället aktivt haft inblandning i att främja pågående tortyrbrott genom aktiv handling och gärning.

Det är uppenbart att en systematisk mörkläggning skett av den omfattning som avser förekomsten av tortyrbrott som sker inom ramen för Sveriges gränser där Justitiekanslern i likhet med Riksdagens ombudsmän (JO) utövar tillsyn över myndigheter och deras tjänstemän i syfte att förhindra tortyrbrott, men tillsynsmyndigheten med alla medel försöker hemlighålla och mörklägga omfattningen och förekomsten av tortyrbrott, där tjänstemän på myndigheter som har inblandning i tortyrbrott utnyttjar denna omständighet, för att begå ytterligare övergrepp och allvarliga brott, där staten i sin myndighetsutövning aktivt medverkat i brott, övergrepp i rättssak, där tortyroffers grundläggande rättigheter totalt utplånats när talan mot staten väckts i domstolsprocess.

Tortyrutövare har kännedom att Justitiekansler som tillsynsmyndighet har tjänstemän som främjar förekomsten av tortyrbrott med passivitet eller aktivitet som medgärningsman i pågående tortyrbrott, där strategiska analyser och noggrann planering hos tillsynsmyndighet föreligger att hemlighålla förekomsten av tortyrbrott för allmänhet och regering.

I rättsliga utredningar där förekomsten av tortyrbrott redovisats med ingivet skriftligt bevis till Justitiekansler, så har Justitiekansler istället för att arbeta för skydd mot privatlivet och lagföra statliga tjänstemän som begår tortyrbrott, så har Justitiekansler istället visat passivitet, så att statliga utövare av tortyrbrott istället fått en fristad och tillåtelse med statlig sanktionering att expandera aktiviteter med tortyrbrott som utgör i ett led utgör systematiska tortyrbrott. Statliga tjänstemän tillåts ha inblandning att hindra utredning och exponera statliga tortyrbrott genom åtgärder med våld, hot om våld, där utövaren av tortyrbrott medverkar och vidtager åtgärd i flertalet brottsutredningar, varvid statlig tjänsteman medverkar i synnerligen allvarliga brott, övergrepp i rättssak.

Justitiekansler har i rättsliga processer främjat och medverkat som medgärningsman i ett pågående tortyrbrott som utgör brott i ett led av systematisk karaktär och omfattning. Det skapar i sin tur statligt sanktionerade tortyrbrott där staten tillåter att tjänstemän på polismyndighet, åklagarmyndighet och tillsynsmyndighet tillåts i sin tjänsteutövning att utöva systematiska tortyrbrott helt utan risk för straff och det undergräver ett lands hela rättssystem och rättssäkerhet.

Justitiekanslern inte respekterat grundläggande rättssäkerhet, då Justitiekanslern haft inblandning att främja och medverkat i tortyrbrott, med konsekvens att regeringen nödsakas att säkerställa så att tortyroffer i nöd erhåller status som brottsoffer för systematiska tortyrhandlingar.
Utredningar mot misstänkta torterare kör ofta fast på grund av passivitet, ineffektivitet eller att det finns medbrottslingar inom tillsynsmyndighet som har inblandning i att hindra och mörklägga utredningar av misstänkta tortyrbrott.

Utredning där bevis på påstådda tortyrbrott utgör skriftlig bevisning

Särskilda utredningsåtgärder har därför vidtagits i syfte att bevissäkra sådana omständigheter att systematiska tortyrbrott som har inblandning hos tillsynsmyndigheten Riksdagens ombudsmän (JO) samt Justitiekansler (JK) där uppsåtlig medverkan eller främjande i systematiska tortyrbrott föreligger myndighetsutövningen, då tillsynsmyndigheten haft kännedom om tortyrbrott genom de bevis som presenterats, varvid den kriminaliserade handlingen och gärningen i tortyrbrottet avser även underlåtelsehet eller passivitet.

Med anledning att Justitiekanslern är en myndighet som ansvarar under regeringen, har utredningen fokuserat på att tillhandahålla bevis hur Justitiekanslern i sin myndighetsutövning haft inblandning att aktivt främja och medverka i förekomsten av de systematiska tortyrbrott som nu redovisas till regeringen, där omständigheter i sak och tortyrbrott utgör skriftligt bevis.

I ärende som nu redovisas till regeringen för åtgärd och beslut, så har poliser och åklagare samt andra tjänstemän i över 10 års tid, trakasserat sina tortyroffer på ett systematiskt tillvägagångssätt, där dessa trakasserier och övergrepp i rättssak endast möjliggjorts genom att Justitiekansler och Justitieombudsmannen inte fullgjort sin tillsynsfunktion och stoppat sådan myndighetsutövning som utgör tortyrbrott. Justitiekansler genom passivitet i handling att agera mot tortyrbrott istället aktivt medverkat att framkalla extrem fara för utsatta tortyroffer inom ramen för rättslig process där staten är part.

Justitiekansler har inför en rättslig prövning i domstol haft detaljkännedom att skadebringande och brottsliga handlingar och gärningar skett inom ramen för rättsväsendets administration i ett stort antal brottsutredningar med flertalet målsägande. Bakgrunden är att flertalet tjänstemän på skatteverket, polismyndighet och åklagarmyndighet bevisligen haft inblandning att medverka och hindra att brottsutredningar genomförs i en dokumenterad rån och utpressningssituation med kopplingar till Bandidos MC, varefter när detaljer i sådan brottslig myndighetsutövning avslöjats, tjänstemän på rättsväsendet aktivt medverkar så brott, övergrepp i rättssak, inte utreds alls.

Justitiekansler har således detaljkännedom att ett allvarligt systemhotande brott, övergrepp i rättssak föreligger inför en rättslig prövning av ett enskilt skadeståndsyrkande mot staten, uppkommen på skada där den enskilda i ett falskt åtal skriftligt hotas med vapen i syfte att erkänna någon annans grova bokföringsbrott och grova skattebedrägeri, där de skriftliga vapenhot som nertecknats skriftlig av myndighet, redovisas inom ramen för en brottsutredningen och förundersökningsprotokoll till försvarsadvokat Sandra Ullsten, dvs. ett skolboksexempel på ett systematiskt tortyrbrott utspelar sig i domstolsprocess och i ett falskt åtal, då myndighet genom att manipulera med förundersökningsprotokoll även förmedlar skriftliga vapenhot i syfte att tvinga en oskyldig att straffrättsligt erkänna någon persons brottsliga gärning.

Skattebrottsenhetens handläggare Sylva Bonander som nertecknat de skriftliga hot i en förhörsutsaga i en brottsutredning, kontaktar polisen med anledning att gärningsman som uttalar hot som nertecknas i förhörsutsaga har vapen på sig. Enskild har i rättslig process därefter riktat skadeståndsanspråk mot staten, där skada är uppkommen på myndighetsutövning där flertalet handlingar och gärningar utgör i ett led systematiska tortyrbrott.
Justitiekansler har som part i den rättsliga processen företrätt staten, där staten krävs på skadestånd för skada uppkommen på felaktig myndighetsutövning i ett falskt åtal, grovt brott. En latent hotbild, övergrepp i rättssak och vapenhot som uttalas i domstolen samt knivöverfall i hemmet genomsyrar hela rättegångsprocessen. Justitiekansler har inför en rättslig prövning i domstol haft detaljkännedom att skadebringande handlingar skett inom ramen för domstolsverkets administration i rättsliga processer, varvid som konsekvens att staten inte kan tillhandahålla en rättvis rättegång, då en opartisk bedömning omöjliggörs i rättslig process när en skada är uppkommen i domstolens administration, där sedan samma domstol ska bedöma de fel och försummelser som skett i domstolens hantering.

Utredning där systematiska tortyrbrott i kombination med övergrepp i rättssak, utgör hot en trängande livsfara för enskilds rätt till personlig säkerhet och trygghet

Grunder för omedelbar handläggning av tortyrutsatta brottsoffer med anledning av statlig tjänstemans handläggning av brottsutredning där brottet övergrepp framstår, som trängande fara för den hotade, som haft livvakter som utsatts för mordförsök och mord och dessa omständigheter utgör brottet övergrepp i rättssak i juridisk mening definieras som ett systematiskt tortyrbrott som orsakat synnerligen allvarligt lidande, där syftet med handlingen och allvarlighetsgraden av tortyren uppfyller att tvinga brottsoffer under hot om våld i rättsprocess att erkänna ett brott under vapenhot som han är oskyldig till, hota försvarsadvokat med vapenhot där hoten är skriftliga, utsätta brottsoffer för övergrepp i rättssak i ett falskt åtal, injaga fruktan, tvinga under hot om våld, förnedra genom hot om våld och angripa en person för att han anmält ett brott och försöka hindra person att anmäla, vittna i rättegång och diskriminera.

Tortyren, smärtan och lidandet har orsakats medvetet, genom hanteringen statens involvering samt dess offentliga tjänsteman eller instruerat andra att begå handlingarna (Human Rights Centre, 2015) inom ramen av flertalet olika brottsutredningar där brottsoffer med familj fått under en längre tidsperiod fått leva med livvaktsskydd under ett ständigt övergrepp som utgör ett i domstolen dokumenterat vapenhot, ett statligt övergrepp i rättssak, då hot som förmedlas i samband med myndighetsutövning till såväl advokat samt oskyldigt åtalad, skall brottsoffer under olaga hot skall tvingas erkänna någon annans grova bokföringsbrott och grova skattebedrägeri.

Flertalet svenska medborgare utsatta för tortyrbrott befinner därför sig i nöd, då Justitiekansler i rättslig process med underlåtelsehet i handlingsplikt och tillsyn av myndighetsutövning i ett pågående tortyrbrott av en systematisk karaktär, så har tillsynsmyndigheten detaljkännedom i ett synnerligen allvarligt brott, övergrepp i rättssak.

Hot och våldsbrottslighet kopplat till organiserad brottslighet med känt våldkapital, Bandidos MC, som för den hotande framstår som tortyrbrott och trängande fara, då han tidigare bevisligen varit utsatt för rån med vapenhot, grovt utpressningsbrott som skett i ett systematiskt led som genomförts med grovt olaga hot och grovt olaga tvång.

Det hemställes att regeringen med beslut fastställa tortyroffers status som brottsoffer för tortyrbrott och regeringen genom konsekvens av sådant beslut vidtager omedelbara åtgärder för evakuering av berörda tortyrutsatta brottsoffer.

Det hemställes att regeringen gör en total översyn, begränsar användandet av hemliga tvångsmedel, då tjänstemän inom polis och åklagarmyndighet grovt missbrukat hemliga tvångsmedel i en uppenbart godtycklig och systematisk omfattning i syfte att begå systematiska tortyrbrott mot såväl enskild och allmänheten.

Det kan aldrig tillåtas att effektiva utredningsverktyg för de brottsbekämpande myndigheterna med hemliga tvångsmedel tillåtas grovt missbrukas, så att förfaringssättet i missbruket utgör systematiska tortyrbrott och synnerligen allvarliga brott mot de mest grundläggande mänskliga rättigheterna, där dessa övergrepp som utgör tortyrbrott mot mänskliga rättigheter sanktioneras av staten genom med hjälp av tjänsteman hos polis samt åklagare samt tjänsteman på tillsynsmyndigheter samt med de kontrollfunktioner som finns hos Justitieombudsmannen (JO) och Justitiekanslern (JK).

Ett systemfel då tortyr – ett brott mot mänskliga rättigheter – utövas systematiska tortyrbrott hos tillsynsfunktioner Justitiekanslern och Justitieombudsmannen där brotten därefter mörklägges

Uppsåtliga tortyrbrott har ett absolut förbud där straffansvar föreligger inblandning och främjande i sådana brottsliga handlingar och gärningar.
Även medverkan med passivitet i uppsåtliga tortyrbrott är kriminaliserad, då tortyrbrott har ett absolut förbud.

Justitiekansler har i sin tillsyn över myndigheter och deras myndighetsutövning trots kännedom om tortyrbrott, så har inte tillsynsmyndigheten förhindrat att systematiska tortyrbrott som skett inom ramen för myndighetsutövning tillåtas expandera i allvarlighetsgrad till ett mycket allvarligt brott, övergrepp i rättssak.

Frågan handlar om artikel 14, paragraf 1 i konventionen mot tortyr m.m.
Enligt denna bestämmelse ska varje konventionsstat i sitt rättssystem säkerställa att offret för en tortyrhandling erhåller upprättelse och en verkställbar rätt till en rimlig och adekvat gottgörelse, varmed även förstås medel för ett så fullständigt återvinnande av hälsa som möjligt. Om offret skulle avlida till följd av tortyrhandling, ska de personer som han underhåller vara berättigade till gottgörelse.

En förutsättning för att kravet på rätt till möjlighet till gottgörelse ska gälla är, enligt artikel 2, paragraf 1 i konventionen, att tortyrhandlingen i fråga ägt rum på ett territorium som är under statens jurisdiktion. Det betyder för svenskt vidkommande att handlingen ska ha skett här i landet.
Såväl Justitiekansler och Justitieombudsmannen förväntas ha expertkunskap om definitioner vad som utgör tortyr, eller vilka som riskerar att utsättas för tortyr.

Ett synnerligen allvarligt systemfel förkommer i Justitiekanslerns myndighetshetsutövning då grundläggande mänskliga rättigheter inte respekteras, då Justitiekansler och Justitieombudsmannen har inblandning i att främja, anstifta och medverka i ett pågående tortyrbrott som är av systematisk karaktär och art. I samband med att konventionen mot tortyr m.m. ratificerades i januari 1986 anförde föredragande statsråd, såvitt avsåg artikel 14, att de svenska reglerna i skadeståndslagen och brottsskadelagen var tillräckliga för att tillmötesgå konventionens krav (prop. 1985/86:17, s. 14 f.).

Redogörelse av bevis och underlag till regering som utgör i ett led systematiska brott mot Konvention mot tortyr och annan grym, omänsklig eller förnedrande behandling eller bestraffning, dvs. brott avser en tortyrhandling som avser lagöverträdelse, 1 § Lag (1988:695)

Skriftlig bevisning redovisas nedan bilagor för brott som utgör tortyrhandlingar

Bilaga nr 1 – Konventionen mot tortyr och annan grym, omänsklig eller förnedrande behandling eller bestraffning (SÖ 1986:1), Lag (1988:695)

Bilaga nr 2 – Ingiven polisanmälan den 4 december 2010 till säkerhetspolisen där anmälan redogör för ett brott mot konventionen mot tortyr, artikel 1, protokollet i Konventionen mot tortyr och annan grym, omänsklig eller förnedrande behandling eller bestraffning.

Brott som polisanmäls 4 december 2010 avser ett brott som utgör handling och gärning redovisat i hänvisning till protokoll 1 § Lag (1988:695)
Lag om vissa internationella åtaganden mot tortyr.

Den 8 januari 2021 begärs återkoppling till den ingivna polisanmälan där brottsanmälan redogör för brott som utgör tortyrhandlingar, där brottsanmälan inlämnad den 4:e december 2020.

Eftersom polismyndighet inte respekterat att upprätta en polisanmälan där redovisade handlingar och gärningar utgör tortyrhandlingar som även utgör brott enligt strafflag, så respekterar inte Svenska staten enskildas rättigheter och statens skyldigheter som redovisas i protokollet i Konvention mot tortyr och annan grym, omänsklig eller förnedrande behandling eller bestraffning.
Enligt internationell rätt, genom bl.a. Istanbulprotokollet (IP), har svenska myndigheter ett långtgående ansvar för att skydda offer för tortyr mot fortsatt förföljelse, men även för att ge den adekvat behandling och utreda övergreppen de utsätts för. Brottsoffer för systematiska tortyrhandlingar i ärende som redovisas till regeringen, således saknar helt skydd mot för tortyr eller grym, omänsklig eller förnedrande behandling eller bestraffning i en situation där övergrepp med hot och tvång orsakar svårt lidande, fysiskt och psykiskt medvetet då tortyrhandlingar uppsåtligen tillfogas offer för tortyr på ett systematiskt tillvägagångssätt, där tortyrhandlingar sker på anstiftan eller med samtycke eller medgivande av en offentlig tjänsteman.

Åklagare har enligt lag en absolut handlingsplikt att vid polisanmält brott till polismyndighet som avser rättsstridigt tvång och olaga hot samt försättande av enskild i tvångstillstånd och nödläge och med uppsåt att skada honom till liv eller hälsa, där det polisanmälda brottet utgör en tortyrhandling i enlighet med konventionen mot tortyr, samt brottet i juridisk mening även uppfyller objektiva och subjektiva rekvisit för ett brott skall anses vara fullbordat, där straffansvar föreligger gärningsmannen för brott enligt brottsbalk (1962:700) då det olaga hotet skett uppsåtligt och medvetet på tillvägagångssätt som är ägnat att hos den hotade framkalla fruktan för den hotade eller annans liv, hälsa och välfärd.

Bilaga nr 3 – Ingiven redogörelse till Justitiekansler Dnr 6783-18 den 2018-11-08 med detaljerad beskrivning av det tillvägagångssätt hur tjänsteman på polismyndighet och åklagarmyndighet bedrivit och sammanblandat flertalet olika brottsutredningar och målsägande, så att lagföring uppsåtligen hindras på polisanmälda brott genom de åtgärder och arbetsmetoder rättsväsendet vidtagit.

I de sammanblandade brottsutredningarna finns listor med polisanmälda brott som samtliga brottsutredningar är föremål för ett statligt övergrepp i rättssak.

Företaget Humanhabit utredningsåtgärder finns redovisade där ett stort antal rättsliga processer och brottsutredningar granskats och analyserats i de utredningsåtgärder som förekommit i det falska åtalet i Borås Tingsrätt mål nr B310-12, ett åtal som vice åklagare Ove Jäverfelt initierat, där samma åklagare Ove Jäverfelt därefter har inblandning och medverkan i de sammanblandade brottsutredningarna, som konfigurerats som kortspel där man blandar och ger.

Ett utstuderat och sadistiskt tillvägagångssätt där rättsväsendet skapat ett rättslöst tillstånd, där den enskilda skall diskrimineras och fråntagas alla mänskliga rättigheter, brottsoffer skall ha vetskap att en latent hotbild föreligger i tid och rum, då rättsväsendet och staten hjälper gärningsman som med hot om våld tillåts av staten utföra våldsbrott, övergrepp i rättssak.

Sammanblandningen av olika brottsutredningar med olika målsägare är ett riktat budskap från staten som utgör en tortyrhandling, ett juridiskt tillstånd där mänskliga rättigheter saknas helt, tillståndet skall ständigt förmedla hjälplöshet och inge fruktan och psykiskt lidande för all framtid, då denna extremt avskyvärda tortyrhandling endast kan avslutas med ett regeringsbeslut som tillkännager brottsoffer för tortyr mänskliga rättigheter.

I de sammanblandade brottsutredningarna finns en polisanmälan av ett mycket allvarligt brott, övergrepp i rättssak, där hot om våld som riktas mot rättsliga processer förmedlas i ett knivöverfall, där gärningsman fotograferats på bild. Gärningsman är i brottsutredningen redovisad i en godslista, varvid gärningen för brottet avhumaniseras, då gods i en godslista kan aldrig åtalas för ett brott.

I de sammanblandade brottsutredningarna finns polisanmälda brott, då livvakter är föremål för angrepp och hot. Brottsutredningar tillhörande livvakter är redovisad i en godslista, varvid gärningen för brottet för all framtid hindras lagföring, då gods i en godslista kan aldrig åtalas för ett brott.

Bilaga nr 4 – Ingiven bevis till Justitiekansler Dnr 6783-18, akt bilaga nr 3, med brottsutredning som innehåller förundersökningsprotokoll 5000-K511017-14 där Justitiekansler får detaljkännedom att ett brott, övergrepp i rättssak, utretts på ett felaktigt och kränkande tillvägagångssätt, då staten uppsåtligen medverkat i rättsövergrepp, varvid som konsekvens en tortyrhandling uppstår som utgör ett brott mot Konventionen mot tortyr och annan grym, omänsklig eller förnedrande behandling eller bestraffning.

Omständigheter i tortyrhandling föreligger att tjänstemän hos polismyndighet och åklagarmyndighet har inblandning i ett allvarligt brott, övergrepp i rättssak, där samma tjänstemän uppsåtligen utsatt brottsoffer för i ett led systematiska tortyrhandlingar med tvång och hot som innebär trängande fara för enskild. Statliga tjänstemän hos rättsväsendet har grovt missbrukat sin tjänsteutövning som skett inom ramen för myndighetsutövning, då de med hänsynslöshet och med likgiltighetsuppsåt i hanteringen av brottsutredningar skapat en situation som innebär trängande fara för flertalet brottsoffer som upprättat polisanmälan på allvarlig brottslighet, där rån och systematiska utpressningsbrott och andra förmögenhetsbrott har direkt koppling till Bandidos MC våldskapital.

Istället för att rättsväsende lagföra brott som polisanmälts, så har tjänstemän hos rättsväsendet istället haft inblandning och medverkat i synnerligen allvarliga brottsliga handlingar och gärningar, då statliga tjänstemän samarbetat med yrkeskriminella i syfte att säkerställa utbyte av brott och hindra lagföring av ett stort antal polisanmälda brott. Brottsoffer trakasseras med falska åtal och försvarsadvokater hotas skriftligt med vapen i förundersökningsprotokoll.
Den allmänfarliga och extremt vårdslösa myndighetsutövning sker i en situation där utpressare som uttalat synnerligen allvarliga hot som skriftligt nertecknats i förundersökningsprotokoll bevisligen har vapen på sig, då förundersökningsledare som nertecknat hot i förundersökningsprotokoll kontaktat polisen som noterat händelsen i dagboksanteckning i en brottsutredning.
Situationen med hotbild och våld som riktas mot flertalet enskilda har trakasserierna inneburit svårt lidande, fysiskt och psykiskt, en skräckupplevelse av en ständig trängande fara, där enskild nödsakats ha livvaktsskydd till stora ekonomisk och löpande kostnader, för upprätthålla rätten till personlig säkerhet för enskild och familj där även små barn förekommer.
Livvakt som redogjort i brottsanmälan att poliser försökt mörda honom med kniv, blir mördad 12 dagar efter livvaktens vittnesmål blir nertecknad i förundersökningsprotokoll, då försvarsadvokat som blivit hotad med vapen begär att livvakten skall höras om de allvarliga hot som genomsyrar brottsutredningen.
En polisanmälan om mord på livvakten inlämnas direkt till riksåklagaren, men någon brottsutredare kontaktar aldrig anmälaren trots påstötningar att kontakt önskas med mordutredare.

Bilaga nr 2 således avser statligt sanktionerade tortyrhandlingar och systematiska brott mot konventionen mot tortyr, som i konventionen avser statens underlåtelse att vidtaga åtgärder vid anmälan om brott som utgör tortyrhandling, varvid brott mot artikel 2, 4, 12, 13 samt 14 föreligger.
Tjänstemän på Justitiekansler som tillsynsmyndighet och som företrädare för det allmänna, har uppsåtligen medverkat i en rättslig process, som inleds med att Justitiekanslern har detaljkännedom om brott, övergrepp i rättssak där hot om allvarligt våld mot enskild är uppkommen på korruption i rättsväsendet, hot som genomsyrar hela den rättsliga processen, där knivöverfall sker i hem under den pågående rättsliga processen, där samma tjänsteman på polismyndighet handlägger brottsutredning som redan är inblandad i korruption som skapar hot och fara för enskild, ett händelseförlopp som är uppkommen på Justitiekansler vårdslösa myndighetsutövning och risktagande att försöka hemlighålla brott.

Bilaga nr 5 – Yttrande daterad 2018-09-03 från Justitiekansler Dnr 3268-18, akt bilaga nr 36, där det vapenhot som förmedlas i förundersökningsprotokoll fått konsekvenser att den åtalade kallats som medmisstänkt i mål nr B857-11 utan att ha blivit delgiven misstanke om brott och utan att ha haft tillgång till försvarare, så anger Justitiekansler att om sådant förfarande utgör ett skadeståndsgrundande fel är det en fråga som främst avser tingsrättens handläggningsåtgärder. Således har Justitiekansler detaljerad kännedom att tingsrätten inte kan göra en opartisk bedömning av skadeståndsgrundande fel, då skadan är uppkommen på tingsrättens handläggningsåtgärder.

Således har Justitiekansler detaljerad kännedom att rätten till en rättvis rättegång och opartisk bedömning av skada i skadeståndstalan i domstol inte kan föreligga, då det enskilda anspråket i skadeståndstalan avser skadeståndsgrundande fel som föreligger tingsrättens handläggningsåtgärder i en felaktig medmisstanke i brott i en rättegångsprocess och åtal.

Eftersom medmisstanke i brott och åtal i mål nr B857-11 i Borås Tingsrätt uppkommit efter ett skriftligt vapenhot kommunicerats i förundersökningsprotokoll, så har utpressare med kommunicerat vapenhot krävt rättelse i en pågående förundersökning, i syfte att slippa bli lagförd för brott.

Bilaga nr 6 – Skriftligt vapenhot som nertecknas i en förhörsutsaga som ingår i ett förundersökningsprotokoll, där hot förmedlas i samband med myndighetsutövning och kommunicerats till försvarsadvokat Sandra Ullsten under omständigheter att förhörsledare Sylva Bonander kontaktar polisen med anledning att personen som varit föremål för förhörsutsaga har vapen på sig.

Bilaga nr 7 - Försvarsadvokat Sandra Ullsten begär redovisning och svar i anledning av de hot som förmedlas den 15 maj 2012 i förundersökningsprotokoll och kräver svar på vilka åtgärder som vidtagits med anledning av de förmedlade hoten som är skriftliga, varvid bevis på tortyrhandling föreligger, då hoten förmedlas där gärningsman bevisligen har vapen på sig, där de förmedlade hotelserna uppsåtligen förmedlas och haft ett syfte att en oskyldig med vapenhot skall tvingas till en bekännelse i syfte att straffa honom med en gärning som tredje person begått.

Tortyrhandlingen som sker i samband med myndighetsutövning är ett skolboksexempel på tortyrhandling och utgör ett brott mot artikel 1 i konventionen mot tortyr, där den brottsliga gärningen uppfyller objektiva och subjektiva rekvisit i brottsbalken för ett fullbordat grovt brott, övergrepp i rättssak samt ett grovt olaga hot samt medverkan och främjande av grov utpressning med flera brottsliga handlingar och gärningar.

Bilaga nr 8 – Justitiekanslerns begäran 2019-02-15 med yttrande ingiven från ekobrottsmyndigheten 2019-03-13 med anledning av väckt talan mot Staten vid Borås Tingsrätt mål nr T3106-18 för skadeståndsgrundande och felaktig myndighetsutövning. I ekobrottsmyndighetens yttrande framgår att skattbrottsutredare Sylva Bonander granskat datorer som varit föremål för husrannsakan, vilket aktualiserar ett falskt åtal, grovt brott, då ekobrottsmyndigheten till försvarsadvokat Sandra Ullsten skriftligt redovisat att handläggare gått i pension som ansvarat för efterfrågade tvångsmedelblanketter för granskade datorer som varit föremål för beslag i husrannsakan, där dessa dokument kan bevisa oskuld i brott, vilket tydligt framgår i försvarsadvokat Sandra Ullsten framställan, bilaga nr 7.

Bilaga nr 9 – I bilaga 8 framgår att en kopia av ekobrottsmyndigheten yttrande sänts en kopia till Justitiedepartementet (Å) men mörkläggning föreligger tortyrbrott då Justitiedepartementet redovisar att ingen skrivelse finns. Regeringen kan därför anklagas för att ha försökt mörka ekobrottsmyndighetens rapport där tortyrhandlingar föreligger myndighetsutövningen. Riksdagensförvaltningen kan därför på goda grunder kalla justitieminister till riksdagens utskott, då hanteringen av ekobrottsmyndighetens yttrande måste kritiseras och utredas då regeringen kan ha mörkat ett yttrande där tortyrhandlingar föreligger myndighetsutövningen.

Bilaga nr 10 – Utskrift av ljudupptagning och ljudfil från domstolsprocess i mål T3106-18 i Borås Tingsrätt där skatteverkets Heidar Hilmarsson avger vittnesmål. Ljudfil som nertecknats är inspelad och utlämnad av Borås Tingsrätt.

Skatteverkets sektionschef Heidar Hilmarsson och skattebrottsutredare Sylva Bonander hållit förhör med utpressare i Ulricehamn, där skriftigt vapenhot som uttalats, så har hot nertecknats i förhörsutsaga som redovisas i förundersökningsprotokoll, där de uttalade hot är ett grovt brott, övergrepp i rättssak, med anledning att hot förstärks då gärningsman som uttalar hot har vapen på sig, under omständigheter där skattebrottsutredare Sylva Bonander kontaktar polisinspektör Marianne Hallabro som nertecknar händelsen i dagboksanteckning tillhörande polisanmälan Dnr 1400-K125103-10. Vittnesmålet berör bland annat de skriftligt vapenhot som nertecknas i en förhörsutsaga som ingår i ett förundersökningsprotokoll i åtalet mål nr B310-12 i Borås Tingsrätt, där hot förmedlas i samband med myndighetsutövning och kommunicerats till försvarsadvokat Sandra Ullsten under omständigheter att förhörsledare Sylva Bonander kontaktar polisen med anledning att personen som uttalat hot har vapen på sig.

Bilaga nr 11 – Redovisning av en bevisskada på upprättad bokföring, då åklagare på ekobrottsmyndigheten inleder förundersökning EB-4181-15 där skatteverket under pågående förundersökning redovisar för en brottsmisstänkt var den digitala bokföringen är lagrad på Google e-mail konto, som har relevans i det falska åtalet i mål nr B310-12 i Borås tingsrätt, i enlighet med den begäran som försvarsadvokat begärt komplettering av förundersökning i bilaga nr 7.

Det framgår att av förundersökningsprotokoll att bokföring bevisligen finns på dator som varit föremål för husrannsakan med anledning av förhör med Johannes Steinsson med förhörsdatum 2015-11-13, där digital bokföring e-mailats den 9 juni 2011 som avser företaget Lyson upprättade bokföring där ett grovt bokföringsbrott och grovt skattebrott föreligger, i enlighet med inledda förundersökningen EB-4181-15.

Datorns hårddisk har granskats där utskrifter från bokföringsprogram Visma SPCS ingivits som en bilaga till förhör den 2012-01-31 där skattebrottsutredare Sylva Bonander varit förhörsledare.

I förundersökningsprotokoll finns redovisat hur företrädare för Lyson e-mailat en säkerhetskopia på upprättad bokföring i bokföringsprogrammet Visma SPCS, där ett grovt bokföringsbrott och grovt skattebrott föreligger, och en utskrift från bokföringsprogrammet är ingiven som en bilaga till förhör den 2012-01-31.

Det falska åtalet, grovt brott är således baseras på ett påstått brott, där en oskyldig skall tvingas ha straffrättsligt ansvar för att inte upprätta bokföring gentemot någon annans grova bokföringsbrott och grova skattebrott, där staten som huvudman orsakas skada på skattebrottet i Lyson upprättade bokföring med ett belopp överstigande 100.000kr.

Omständigheterna innebär ett falskt åtal, grovt brott i den hantering myndigheten haft i ett åtal där processen pågått i över 6,5 år.

Alla dessa omständigheter som skett i myndighetsutövning utgör tortyrhandling och brott mot artikel 1 i konventionen mot tortyr.

Bilaga nr 12 – Dom i mål nr T3106-18 i Borås Tingsrätt där vapenhot som förmedlas i en rättslig process inte utgör något skadeståndsgrundande fel i myndighetsutövning

Bilaga nr 13 – Övergrepp i rättssak och knivöverfall i hem, brottsdatum på upprättad polisanmälan 2020-06-16. Samma handläggare hos polisen, Peter Ström som är inblandad de sammanblandade brottsutredningarna som ingår i bilaga nr 4.

Justitiekanslers vårdslösa myndighetsutövning med att ingå en rättslig process där Justitiekansler har detaljkännedom om att den rättsliga processen genomsyrar ett brott, övergrepp i rättssak, utgör ett medvetet risktagande och tortyrhandling som fått allvarliga konsekvenser för enskild.

Bilaga nr 14 – Försvarsadvokat Sandra Ullsten begäran om komplettering av förundersökning där det är dokumenterat att hot om våld föreligger. Mordförsök och mord på anlitad livvakt, då livvakten mördas 12 dagar efter förhörsupptagning på ekobrottsmyndigheten. Staten därefter vägrar upprätta polisanmälan och brottsutredning på mord, trots polisanmälan är ingiven direkt till riksåklagaren.

Underlåtelsehet i att få upprätta en polisanmälan om mord på livvakt, är ett synnerligen allvarlig tortyrhandling, som orsakar brottsoffer för tortyr en allvarlig fruktan för sin och sin familjs rätt till personliga säkerhet.

Skadeståndskrav och annan hemställan

Skadeståndskrav föreligger den skada som felaktig myndighetsutövning orsakat, där i ett led systematiska tortyrhandlingar orsakat brottsoffer stort lidande.

Det finns flertalet målsägande och omständigheter där offer för tortyrhandlingar kräver att ett målsägandebiträde får företräda offer för tortyrbrott för den skada som tortyrhandlingar orsakat, då dessa brott skett under omständigheter där utbyte på brott i enlighet med polisanmälda brott överstiger 250.000.000kr.

Det är ett absolut krav att de utbyten på brott skall förverkas hos tortyrutövare och utövare av tortyr skall straffrättsligt ställas till ansvar för brott.

Det hemställes att regeringen eller riksdag utreder det påstående att inblandad åklagare Ove Jäverfelt som är iblandad i tortyrhandlingar och övergrepp i rättssak, så har denna åklagare redovisat i radio P4 att ekobrottsmyndigheten i Borås enligt årlig statistik från ekobrottsmyndigheten haft effektivast och kortaste brottsutredningstider på ekobrott i hela Sverige.

https://sverigesradio.se/artikel/2246349

Det är snarare så att artikel 20 i konventionen mot tortyr aktualiseras, då välgrundade indikationer på att tortyr systematiskt används inom en konventionsstats territorium, då tillsynsmyndigheter bevisligen döljer förekomsten av tortyrhandlingar.

Det är ett absolut krav från samtliga skattebetalare, att tjänstemän på statlig myndighet, som har inblandning, medverkan eller främjar brottslig verksamhet där staten som huvudman orsakas ekonomisk skada, eller där tjänsteutövning innebär att arbetstiden används i brottslig handling och gärning.
Sådan tjänsteman skall avskedas med omedelbar verkan, då tjänsteman grovt missbrukat det förtroende och den tillit som är tjänstemans avtalspart, arbetsgivare och huvudman, dvs. staten.

ADVOKATFIRMAN ALDO

Sunshineled AB

Översänds endast per e-post

Fakturanr:	1931
Fakturadatum:	2017-02-27

Vår referens: Christoffer Ohlson

FAKTURA A CONTO

Faktura för juridiskt biträde av Christoffer Ohlson samt Sofia Ekman under december 2016 till den 27 februari 2017 i tvist mot Human Habit parti & detaljhandel AB i konkurs avseende återvinning.

Vår ärendereferens Ä 2490.

Jurist, senior: 36,6 tim x 1 700 kr/tim	62 220 kr
Jurist, junior: 16,0 tim x 1 500 kr/tim	24 000 kr
Ersättning exklusive moms	86 220 kr
Moms 25 procent	21 555 kr
Ersättning inklusive moms	107 775 kr
Fakturabelopp	**107 775 kr**
Avgår, förskott	**- 56 825 kr**
Resterande belopp att betala	**50 950 kr**

Av tidigare inbetalt förskottsbelopp om 56 825 kr tas genom denna faktura hela förskottet i anspråk.
Innestående medel på klientmedelskontot är således 0 kr.

GÖTEBORG:
Nordstadstorget 6
411 05 Göteborg
TEL: 031-789 41 20

BORÅS:
Västerlånggatan 30-32
503 30 Borås
TEL: 033-241 888

E-POST:
info@advokatfirmanaldo.se
INTERNET:
www.advokatfirmanaldo.se

FAX:
031-320 04 42
MOMSREG.NR:
556854435601

BANKGIRO:
760-2535
Innehar F-skattsedel

Arbetsredogörelse

Datum	Åtgärd	Tidsåtgång (h)
161201	Svarsmail till Ale ang edition m m	0,2
161212	Längre tfn samtal m Ale om varulagerrevision m m	0,6
161227	Tel fr Ale ang svaromål	0,4
161227	Email till Borås tr med begäran om anstånd	0,2
170113	Email fr Ale m flera dokument	0,2
170113	sms till Ale	0,2
170116	Email fr Ale med flera nya dokument	0,2
170116	sms fr o till Ale	0,2
170116	Gg handlingar fr huvudmannen inför svaromål	2,9
170117	Gg bokföringskonton m m för HH inför svaromål	2,5
170117	Email till Ale ang kompletterande uppg ur bokföring	0,3
170117	Genomgång stämningsansökan	0,5
170117	Genomgång av resultat o varulager, Humanhabit	3,5
170118	Flertal längre e-mail f klient ang värdering av varulager	0,5
170118	Gg nya bokföringshandlingar	2
170118	Upprättande av svaromål, inställn o grunder	0,5
170118	Flera mail till bokförare Koivio ang varulager m m	0,3
170118	Flera mail t o fr Ale ang bokföring i Human Habit	0,2
170119	Forts upprättande av svaromål, gg skattekonton	2
170119	Tel med Ale ang varulager och HHs verksamhet -15	0,5
170119	gg rörelsefrämmande kostnader i HH	1,5
170120	Färdigställande av svaromål jämte bilagor	3
170120	Email t o fr Ale	0,2
170120	Justering av svaromål	0,5
170123	Email fr Ale, gg av ytterligare bokföringsuppgifter	1,5
170203	Gg av skönstaxering för HH under 2015	1
170203	Genomgång skönsbeskattning Humanhabit 2015	1,5
170206	Genomgång av nytt underlag f huvudman	1,7
170206	Email från Ale	0,4
170206	gg ytterligare underlag fr Ale	1,4
170209	Tel m Ale	1,2
170209	Email fr huvudmannen m ytterligare handlingar	0,4
170209	Email fr huvudmannen m orderexempel f HH	0,1
170209	Gg yttrande/beg anstånd fr motparten	0,5
170210	Gg av separationsrätt m, m	3

170210	Genomgång separationsrätt i varulager m kvarstad	1,9
170222	Genomgång av nya handlingar avseende skatteprocess	1,2
170223	Genomgång nya handlingar avseende HHs fsg dec 14 - mar 15	1,8
170224	Tel m Ale	0,7
170224	Genomgång av yttrande från motparten	0,9
170227	Email till Ale	0,2
	Totalt	**42,6**

ADVOKATFIRMAN ALDO

Sunshineled AB

Översänds endast per e-post

Fakturanr: 2572

Fakturadatum: 2017-12-22

Vår ref: Pontus Servin

FAKTURA

Arvode för juridisk rådgivning av Pontus Servin, Malin Myrman, Gustav Klingström, samt Christian Borghesi i ärende angående återvinning i konkurs för Sunshineled AB och Humanhabit under perioden den 27 februari 2017 till den 21 december 2017 enligt bilagda arbetsredogörelse.

Nedlagt arbete 16,40 timmar à 2 000,00 kr	32 800 kr
Nedlagt arbete 37,90 timmar à 1 900,00 kr	72 010 kr
Nedlagt arbete 0,70 timmar à 1 700,00 kr	1 190 kr
Nedlagt arbete 17,80 timmar à 1 500,00 kr	26 700 kr
Totalt arvode exklusive mervärdesskatt	132 700 kr
Mervärdesskatt 25 %	33 175 kr
Totalt arvode inklusive mervärdesskatt	**165 875 kr**
Avgår inbetalt förskottsbelopp	-165 875 kr
Fakturabelopp	**0,00 kr**

Genom denna faktura tas inbetalt förskott om 300 000 kronor i anspråk. Innestående medel på klientmedelskontot är således 134 125 kronor.

GÖTEBORG:
Nordstadstorget 6
411 05 Göteborg
TEL: 031-789 41 20

BORÅS:
Västerlånggatan 30-32
503 30 Borås
TEL: 033-241 888

E-POST:
info@advokatfirmanaldo.se
INTERNET:
www.advokatfirmanaldo.se

FAX:
031-320 04 42
MOMSREG.NR:
556854435601

BANKGIRO:
760-2535
Innehar F-skattsedel

Arbete

Datum	Åtgärd	Tid (h)
170512	Genomgång av underlag	1,2
170515	Email t klienten ang frågor om dekl	0,2
170516	Utredning ang kvarstad	0,3
170518	Påbörjat upprättande av yttrande/skrivelse	0,3
170519	Sökt klienten,	0,3
170519	Samtal m klienten	0,4
170605	Upprättat skrivelse till konkursförvaltaren o gg av underlag	0,9
170612	Email t kli m påminnelse om underlag	0,1
170614	Mail tf KK-förvaltaren	0,3
170620	Samtal m klienten	0,5
170620	Email t konkursförvaltaren	0,1
170621	Flertal längre email tf klienten, genomgång av underlag	1,2
170622	Samtal m klienten	0,6
170626	Kontakt m klienten	0,2
170627	Samtal m klienten	0,6
170628	Upprättat yttrande	2,7
170630	Fortsatt arbete med begäran om omprövning av kvarstad	1,9
170704	Samtal m klienten, rev underlag	1,2
170705	Genomgång av en större mängd underlag f klienten	0,6
170706	Reviderat yttrande	0,4
170707	Översänt rev yttrande t kli	0,2
170707	Justering överklagan	0,3
170710	Samscannat och ingivit yttrande	0,4
170714	Samtal m Ale	0,4
170714	Justeringar och ingivande till TR	0,2
170719	Telefonsamtal m tingsrätten samt Ale	1,7
170720	Yttrande motparten	0,3
170721	Mottagande och genomgång av motpartens yttrande	0,2
170728	Bevisuppgift	4
170821	Längre email tf kli ang kvarstad, eg den 1 aug	0,3
170823	Påbörjat upprättande av yttrande	0,3
170825	Sökt klienten - begärt ut dagboksblad	0,4
170828	Email f klienten, genomgång av en större mängd underlag	1,1
170831	Genomgång av akt och ingivna yttranden från klienten	1,6
170904	Handledning samt arb m underlag, email tf kli	0,5
170913	Email t/f TR ang HF	0,2
170920	Arbete med upprättande av slutlig bevisuppgift	3
170921	Genomgång av bevisuppgift	0,6
170926	Arbete med bevisuppgift	0,5
170929	Telefonsamtal m Ale	0,7
171002	Email t klienten ang RS	0,1
171003	Samtal m klienten	0,6
171005	Email tf klienten, gg av underlag	0,4

171009	Kontakt m klienten	0,6
171011	Samtal m klienten, samt sänt mötesbekr	0,8
171016	Email t/f klienten	0,1
171025	GGG av bevisuppgift	0,3
171025	Slutlig bevisuppgift	0,5
171031	Red. Bevisuppgift	0,2
171101	Email f TR och t klient	0,2
171102	Genomgång av bevisuppgift	0,4
171102	Arbete m bevisuppgift	0,9
171102	Email tf klienten	0,2
171103	Genomgång av underlag	0,4
171103	Arbete m bevisuppgift	0,6
171103	Mottagande av protokoll samt email t/f Ale	0,3
171103	Telefonsamtal m Ale	1,1
171106	Arbete med tillägg av bevisning	0,9
171106	Email f TR ang bevisning	0,1
171107	Genomgång av underlag, email tf klienten	0,5
171107	Email t/f TR ang bevisning	0,2
171109	Flertal email tf klienten, genomgång av underlag	0,6
171109	Genomgång av fler, nya underlag t bevisuppgift	0,4
171115	Kontakt m klienten	1,2
171115	Flertal email tf klienten	0,4
171115	Genomgång av Ales yttrande	1,9
171115	Genomgång bokföring	1,5
171116	Genomgång av underlag, flertal email tf Ale	0,8
171116	Genomgång material f klient	0,3
171117	Email f TR samt email t Ale	0,2
171117	Telefonsamtal m Ale	0,1
171120	Genomgång av ärende	0,9
171120	Samtal med klienten ang vittnesmål mm	0,6
171120	Samtal med vittne	0,4
171120	Upprättat fullmakt t Ale och sänt	0,3
171120	Email t TR ang bevisning	0,1
171121	Upprättande av yttrande, arbete m bevisuppgift	5,3
171121	Email t/f TR	0,2
171122	Email t vittne ang underlag samt tema	0,3
171122	Rev yttrande	0,4
171123	Genomgång av FUP, email t klienten	0,6
171123	Bevisuppgift	1,7
171124	Genomgång av material, letande efter listan m.m.	0,7
171124	Flertal email tf klienten, sökt klienten, rev bevisuppg	1,7
171124	Email tf klienten ang erkänannde	0,2
171124	Arbete med bevisuppgift	2,7
171124	Bevisuppgift	3,2
171128	Email tf revisor ang underlag mm	0,3
171206	Påminnelse fr TR, delg	0,1
171206	Samtal m klienten	0,6
171206	Email t TR ang delgivning	0,1
171206	Korrespondens - Ale	0,6
171206	Korrespondens - Email tf TR	0,1

171214	Samtal m klienten, bokning av möte	0,7
171214	Begärt ut dagboksblad	0,1
171214	Telefonsamtal med Ale - Samtal m klienten, bokning av möte mm	0,7
171214	Korrespondens - Begärt ut dagboksblad fr TR	0,1
171215	Email tf klienten angående möte mm	0,4
171215	Korrespondens - Email tf klienten angående möte, underlag mm	0,5
171220	Samtal m Ale	0,7
171220	Telefonsamtal med Ale	0,8
	Totalt	**72,8**

ADVOKATFIRMAN ALDO

Sunshineled AB

Översänds endast per e-post

Fakturanr: 2678

Fakturadatum: 2018-02-28

Förfallodag: 2018-03-30

Vår ref:

FAKTURA

Arvode för juridisk rådgivning av Pontus Servin, Malin Myrman, Gustav Klingström, Matilda Olsson, Christian Borghesi, samt Maria Arkhede Olsson i tvist mellan Sunshineled AB och Humanhabit parti och detaljhandel AB konkursbo, samt utredning gällande skadeståndsärende mot staten, under perioden den 19 oktober 2017 till den 28 februari 2018 enligt bilagda arbetsredogörelse.

Nedlagt arbete 20,40 timmar à 2 000,00 kr	40 800,00 kr
Nedlagt arbete 10,60 timmar à 1 700,00 kr	18 020,00 kr
Nedlagt arbete 32,70 timmar à 1 500,00 kr	49 050,00 kr
Nedlagt arbete 61,30 timmar à 1 900,00 kr	116 470,00 kr
Nedlagt arbete 1,00 timmar à 500,00 kr	500,00 kr
Utlägg	80,00 kr
Ersättning exklusive mervärdesskatt	224 920,00 kr
Mervärdesskatt	56 230,00 kr
Fakturabelopp	281 150,00 kr
Avgår genom inbetalt förskott	281 150,00 kr
Att betala	**0,00 kr**

Inbetalt förskott uppgår till 283 175 kronor. Genom denna faktura tas inbetalt förskott om 281 150 kronor i anspråk. Innestående medel på klientmedelskontot är således 2 025 kronor.

GÖTEBORG:
Nordstadstorget 6
411 05 Göteborg
TEL: 031-789 41 20

BORÅS:
Västerlånggatan 30-32
503 30 Borås
TEL: 033-241 888

E-POST:
info@advokatfirmanaldo.se
INTERNET:
www.advokatfirmanaldo.se

FAX:
031-320 04 42
MOMSREG.NR:
556854435601

BANKGIRO:
760-2535
Innehar F-skattsedel

Arbete

Datum	Åtgärd	Tid (h)	Ansvarig jurist
171019	Möte m Ale ang material, förutsättningar m.m.	3,80	GK
171019	Möte m Ale	4,00	PS
171020	Nedsparande av material m.m.	0,30	GK
171030	Initial inläsning, genomgång av material etc.	1,40	CB
171102	Utredning: Jävsfrågan Boris Preijide	1,90	CB
171103	Arbete m utredning: genomgång förhör, polisutredningar	3,90	CB
171106	Genomgång; Kjell Ekblad m.m.	1,20	CB
171116	Arbete m utredning, kronologi, kopplingar bolag	1,90	CB
171120	Genomgång av ärendet	1,30	GK
171120	Genomgång av material	1,10	PS
171123	Genomgång av upplägg m.m.	0,70	GK
171123	Genomgång av underlag m.m.	3,10	GK
171123	Genomlyssning inspelning Alexander – Kjell	1,50	CB
171127	Genomgång underlag ang Lyson/Steinsson m.fl.	2,70	CB
171130	Genomgång av underlag ang hot kring Daniel och Lillen	2,40	CB
171206	Genomgång av akt	1,20	MM
171206	Internt möte m genomgång av ärendet	1,40	GK
171206	Utredning	1,60	PS
171206	Internt möte m genomgång av ärendet	1,60	CB
171214	Sammanställning Ove nedläggningsbeslut	0,50	CB
171214	Utredning av EBM - Ove Jäverfelt hantering	1,40	CB
171218	Utredning avseende skönstaxering	0,50	CB
171218	Utredning avseende Ove Jäverfelt - EBM	1,40	CB
171218	Möte med Ale	4,30	PS
171219	Möte med Ale	4,30	PS
171219	Möte med Ale ang status i ärendet, frågor, samt B310-12	4,30	CB
171220	Email t/f Ale	0,30	PS
171221	Genomgång av B310-12 DB-blad samt omprövningsbeslut	0,20	CB
171222	Genomgång av - utdrag fr KFM saldo 21 dec	0,20	MM
171228	Telefonsamtal med - Ale	0,60	MM
171229	Mottagande av och översiktlig genomgång av handlingar f Ale	0,30	CB
180103	Utredning ang b310-12	0,50	CB
180103	Telefonsamtal med - Ale	1,50	MM
180104	Korrespondens - med SKV ang rättelser av skattekonto HH	0,40	MM
180104	Sammanställning av bakgrund och orsakssamband till strategiskt upplägg	0,70	CB
180105	Korrespondens - email t Ale samt vittne och sakkunnig	0,20	MM
180105	Korrespondens - Mail t KFM ang utmätningshistorik för HumanHabit	0,20	MM
180105	Korrespondens - Email tf kli ang bevisning	0,20	MM
180108	Telefonsamtal med - med Ale	0,50	MM
180108	Upprättande av ansökan om rättsskydd	0,50	CB
180108	Genomgång av - underlag fr KFM samt SKV	0,50	MM
180108	Översändande av rättsskyddsansökan m post	0,20	CB
180109	Telefonsamtal med - Samtal med revisor	0,30	MM
180109	Korrespondens - SKV ang inlämnade deklarationer	0,30	MM
180109	Telefonsamtal med - Ale - längre	0,50	MM
180109	Begäran om utlämnande av FUP, polisen Borås	0,20	CB
180109	Telefonsamtal med SKV ang. beslut om F-skatt	0,10	MAO

180109	Flera telefonsamtal med Polis ang. FUP	0,30	MAO
180109	Korrespondens - email t Ale	0,20	MM
180109	Korrespondens - email t Ale ang revisorns svar	0,20	MM
180110	Korrespondens - email tf Ale, ggg av underlag	0,70	MM
180110	Upprättande av fullmakt edberg - ale	0,30	CB
180110	Mail t Ale m fullmakt	0,10	CB
180111	Telefonsamtal med - Ale	0,50	MM
180111	Genomgång av - underlag, journaler, fakturor, email tf kli	0,60	MM
180112	Genomgång av - en större mängd underlag huvudbok, skattekonto mm	0,70	MM
180112	Korrespondens - email f revisor m underlag samt Ale	0,20	MM
180115	Korrespondens - Mail tf klienten, genomgång av underlag	0,60	MM
180115	Telefonsamtal med - Ale angående ärendet	0,80	MM
180115	Telefonsamtal med - Fortsatt samtal m Ale	0,30	MM
180116	Mottagande av motpartens yttrande	0,20	PS
180116	Mail t Ale ang ge en kronologisk lista m.m.	0,10	CB
180122	Korrespondens - Genomgång av SKVunderlag, email tf Ale	0,60	MM
180122	Telefonsamtal med - Ale	0,60	MM
180123	Korrespondens - Email tf Ale	0,20	MM
180123	Upprättande av - bevisuppgift inför stupstock	3,20	MM
180124	Upprättande av - Yttrande och bevisuppgift, gg av underlag	2,10	MM
180124	Telefonsamtal med - Ale	0,70	MM
180125	Genomgång av - Genomgång av en större mängd material från Ale	1,30	MM
180125	Telefonsamtal med - Ale	0,30	MM
180126	Telefonsamtal med Polisen ang. nedläggningsbeslut	0,20	MAO
180126	Mottagande av nedläggningsbeslut över disk, Polisen	0,40	MAO
180126	Genomgång av - HF pärmar	5,00	MM
180129	Genomgång av - underlag	3,50	MM
180130	Korrespondens - Samtal samt email tf Ale	1,10	MM
180131	Email t/f TR	0,10	PS
180131	Kontaktförsök KFM	0,20	PP
180131	Kontaktförsök SKV	0,20	PP
180131	Korrespondens - Arbete m BU o yttr, samtal och email m Ale	2,30	MM
180201	Upprättande av - bilagering av BU	0,60	MM
180201	Justering av yttrande, bevisning	1,50	PS
180201	Bilagering bevisuppgift	0,50	CB
180201	Översändande av bevisuppgift t stupstock	0,20	CB
180201	Telefonsamtal m KFM	0,30	PP
180201	Justering av yttrande	1,30	PS
180201	Telefonsamtal m SKV	0,20	PP
180201	Utredning - Samtal m Ale, kontakt m SKM, KFM, färdigställ av BU o yttr	5,50	MM
180209	Upprättande av omprövning av beslut om rättsskydd	1,00	EC
180209	Korrespondens - med klienten	0,20	MM
180213	Telefonsamtal med - med Ale	0,60	MM
180214	Genomgång av - Föreläggande sänt till Ale	0,80	MM
180215	Korrespondens - Längre email tf Ale	0,40	MM
180215	Telefonsamtal med - Ale	1,20	MM
180215	Genomgång av - mtrl fr ALE t bevisning	0,50	MM
180216	Genomgång av - En större mängd underlag samt email tf Ale	0,90	MM

180219	Korrespondens - Email tf Ale	0,20	MM
180219	Telefonsamtal med - Ale	1,10	MM
180219	Utredning - Tagit fram nya underlag till yttrande	0,60	MM
180220	Förberedelse - Förberedelse inför HF	4,50	MM
180222	Korrespondens - m Ale samt gg av underlag	0,40	MM
180222	Upprättande av - yttrande	1,40	MM
180223	Telefonsamtal med - Ale	1,10	MM
180223	Justering av yttrande	1,70	PS
180223	Korrespondens - email tf Ale samt ggg av underlag	0,50	MM
180224	Korrespondens - Email t Ale ang ingivet yttrande	0,20	MM
180226	Upprättande av - Sakframställan	6,70	MM
180227	Genomgång av - Åberopad bevisning	0,50	MM
180227	Upprättande av - Plädering, påbörjat arbete med	1,10	MM
180228	Telefonsamtal med Ale ang förskott, samt ev nytt ärende	0,40	CB

Utlägg

Datum	**Utlägg**	**Belopp**
180125	Årsredovisning 2013 och 2014 Bolagsverket.	80,00 kr
Utlägg totalt		**80,00 kr**

ADVOKATFIRMAN ALDO

Ale Rivinoja
Skolvägen 13
518 41 Sjömarken

Översänds endast per e-post

Fakturanr: 2679

Fakturadatum: 2018-02-28

Förfallodag: 2018-03-30

Vår ref: Pontus Servin

FAKTURA

Arvode för juridisk rådgivning av Pontus Servin samt Christian Borghesi under perioden den 20 februari 2018 till den 27 februari 2018 enligt bilagda arbetsredogörelse.

Nedlagt arbete 9,90 timmar à 1 500,00 kr	14 850,00 kr
Nedlagt arbete 8,60 timmar à 2 000,00 kr	17 200,00 kr

Ersättning exklusive mervärdesskatt	32 050,00 kr
Mervärdesskatt 25%	8 012,50 kr
Öresutjämning	-0,50 kr
Fakturabelopp	**40 062,00 kr**

Betalning ska ske till bankgiro nr 760-2535 med angivande av fakturanumret ovan.

Betalningsvillkor 30 dagar netto. Vid betalning efter förfallodatum debiteras dröjsmålsränta enligt räntelagen.

Arbete

Datum	Åtgärd	Tid (h)	Ansvarig jurist
180220	Genomgång samt sammanställning av underlag	1,50	CB
180220	Genomgång av förutsättningar för talan	1,50	PS
180221	Förberedelser, genomgång av underlag för omständigheter till rekonventionstalan	1,80	CB
180221	Upprättande av framställning av omständigheter att bifogas rekonventionstalan	1,90	CB
180221	Upprättande av rekonventionstalan	1,10	PS
180222	Upprättande av rekonventionstalan	1,60	PS
180222	Sammanställning bevisning med bevistema	0,90	CB
180222	Telefonsamtal med Borås tingsrätt - begäran dagvoksblad	0,10	CB
180222	Telefonsamtal med Ale	1,70	PS
180223	Genomgång av och sammanfattning av Ale översänt material	1,40	CB
180226	Genomgång av underlag	1,00	PS
180226	Arbete med upprättande av rekonventionstalan	2,30	CB
180226	Upprättande av rekonventionstalan	1,50	PS
180227	Email t/f Ale	0,20	PS

ADVOKATFIRMAN ALDO

Sunshineled AB

Översänds endast per e-post

Fakturanr: 2812

Fakturadatum: 2018-05-23

Förfallodag: 2018-06-22

Vår ref: Pontus Servin

FAKTURA

Arvode för juridisk rådgivning under perioden den 17 januari 2018 till den 22 maj 2018 enligt bilagda arbetsredogörelse.

Nedlagt arbete 21,90 timmar à 1 900,00 kr	41 610,00 kr
Nedlagt arbete 41,20 timmar à 1 500,00 kr	61 800,00 kr
Nedlagt arbete 12,60 timmar à 2 000,00 kr	25 200,00 kr
Nedlagt arbete 2,00 timmar à 500,00 kr	1 000,00 kr
Arvode	129 610,00 kr
Erhållen rabatt (strukna åtgärder)	- 4 530,00 kr
Ersättning exklusive mervärdesskatt	125 080,00 kr
Mervärdesskatt 25%	31 270,00 kr
Öresutjämning	0,00 kr
Fakturabelopp	156 350,00 kr
Avgår genom inbetalt förskott	2 025,00 kr
Att betala	**154 325,00 kr**

Betalning ska ske till bankgiro nr 760-2535 med angivande av fakturanumret ovan.

Betalningsvillkor 30 dagar netto. Vid betalning efter förfallodatum debiteras dröjsmålsränta enligt räntelagen.

GÖTEBORG:
Nordstadstorget 6
411 05 Göteborg
TEL: 031-789 41 20

BORÅS:
Västerlånggatan 30-32
503 30 Borås
TEL: 033-241 888

E-POST:
info@advokatfirmanaldo.se
INTERNET:
www.advokatfirmanaldo.se

FAX:
031-320 04 42
MOMSREG.NR:
556854435601

BANKGIRO:
760-2535
Innehar F-skattsedel

Inbetalt förskott uppgår till 2 025 kronor. Genom denna faktura tas inbetalt förskott om 2 025 kronor i anspråk. Innestående medel på klientmedelskontot är således 0 kronor.

ARBETSREDOGÖRELSE

2490 – Humanhabit parti och detaljhandel AB ./. Sunshineled AB:

Arbete

Datum	Åtgärd	Tid (h)
180228	Genomgång av sakframställan	3,50
180301	Förberedelse inför HUF, upprättande av förhörsfrågor - Förberedelse	0,90
180301	Telefonsamtal med Ale	0,20
180305	Korrespondens	0,30
180305	Korrespondens	0,20
180306	Genomgång av material o förberedelse MUF	3,50
180307	Telefonsamtal med - Ale	0,70
180307	Möte med Ale	1,80
180307	Muntlig förberedelse samt restid	1,80
180308	Telefonsamtal med - Ale	0,60
180308	Korrespondens - Längre email tf Ale	0,40
180308	Upprättande av - Utkast intyg	0,80
180308	Mottagande av Tryck	0,10
180308	Genomgång av - tryck	0,50
180309	Mottagande och genomgång av MUF protokoll	0,20
180309	Email t/f Ale ang kinesiskt intyg	0,20
180313	Utredning företagssök	2,00
180315	Telefonsamtal med - Ale	0,60
180320	Upprättande av - yttrande samt genomgång av tryck och AB mm	5,20
180321	Justering av tryck	1,20
180322	Upprättande av - fortsatt arb m yttrande, kompl av bevisning	1,10
180322	Justering av tryck	0,80
180327	Genomgång av - underlag	0,50
180327	Justering av yttrande	1,40
180327	Justering av tryck	0,60
180327	Telefonsamtal med - Ale	0,50
180327	Upprättande av - färdigställt yttrande	0,40
180328	Korrespondens - Email tf Ale	0,20
180328	Översändande av yttrande	0,20
180404	Korrespondens - Samtal m Ale	0,50
180404	Telefonsamtal med - fortsatt samtal m Ale	0,30
180413	Telefonsamtal med Ale ang kvarstad m.m.	0,30
180425	Mail tf Ale ang fråga om kvarstad mot konkursförvaltare m.m.	0,40
180507	Mottagande och genomgång av yttrande samt email f HM	0,40
180511	Telefonsamtal med Ale ang jäv, kvarstad, företrädaransvar, rekonventionstalan m.m.	3,80

180515	Telefonsamtal med Ale ang jäv, samt frågan om undanröjande av domar m.m.	1,30
180515	Kontakt m klienten	0,20
180515	Genomgång av en större mängd underlag	0,90
~~180515~~	~~Upprättande av yttrande angående jäv~~	~~2,10~~
180515	Genomgång av underlag angående jäv	0,90
180517	Mail tf Ale ang jävsinvändning	0,20
~~180518~~	~~Genomgång av yttrande~~	~~0,20~~
180521	Mail tf Ale ang underlag	0,20
~~180521~~	~~Justering av yttrande~~	~~0,50~~
180522	Översändande av jävsinvändning t kli	0,10
180522	Telefonsamtal med Ale	0,60

2865 – Utredning, Allmän rådgivning:

Arbete

Datum	**Åtgärd**	**Tid (h)**
180302	Mail t Ale m begäran om resterande underlag i mål om handräckning	0,10
180312	Mottagande och översiktlig genomgång av handlingar f Ale gällande handräckning	0,50
180313	Genomgång av Ales sammanfattning samt bilagor, referenser till B310-12	2,10
180313	Upprättande av sammanfattning omständigheter till grund för SA	0,90
180319	Genomgång av underlag i mål T710-16	3,50
180319	Vidare genomgång av underlag i T710-16 samt rättsutredning	1,30
180320	Upprättande av PM avseende argumentation T710-16 m.m.	3,10
180320	Översändande av PM t Ale	0,10
180320	Justering av PM	0,30
180321	Telefonsamtal med Ale	0,60
180426	Utredning inför samt upprättande av skrivelse SKV	2,20
180427	Upprättande av skrivelse SKV samt email t Ale	1,00
180427	Upprättande av, arbete med skrivelse	1,60
180503	Mail f Ale med skrivelse f skatteverket ang företrädaransvar samt material	0,20
180503	Utredning av företrädaransvar, ansvarsfrihetsgrunder, jämkning m.m.	1,70
180503	Svar t Ale ang företrädaransvar m.m.	0,30
180507	Mail samt underlag f Ale	0,20
180508	Telefonsamtal med Ale ang åtal nr 2 ang upphovsrätt, företrädaransvar m.m., kvarstad, rekonventionstalan	1,70
180508	Mottagande samt genomgång av underlag f Ale	0,40
180509	Telefonsamtal med Ale ang företrädaransvar, skattebrott	0,30

2897 – Skrivelse kostnadsyrkande:

Arbete

Datum	Åtgärd	Tid (h)
180117	Genomgång av - Påbörjat genomgång av målet	1,60
180122	Upprättande av - Skrivelse ang kostnadsyrkande, genomgång av B-målet	2,50
180122	Telefonsamtal med - Ale	0,40
180122	Korrespondens - Email tf klienten ang underlag samt 2490	0,20
180213	Telefonsamtal med - samtal med Ale	0,80

2930 – Överklagan av skattebeslut:

Arbete

Datum	Åtgärd	Tid (h)
180209	Telefonsamtal med - Ale angående skattefrågan	0,60
180212	Genomgång av underlag i ärendet inför överklagan	1,50
180213	Genomgång av underlag i ärendet inför överklagande	0,90
180215	Utredning av de rättsliga förutsättningarna för överklagande	0,90
180215	Upprättande av utkast till överklagande	1,20
180216	Korrespondens - Email tf samt samtal m Ale	0,70
180219	Genomgång av - underlag från Ale	0,50
180219	Genomgång av - underlag fr Ale	0,50

ADVOKATFIRMAN ALDO

Sunshineled AB
Alvestagatan 31
504 33 Borås

Översänds endast per e-post

Fakturanr: 3103

Fakturadatum: 2018-12-04

Förfallodag: 2019-01-03

Vår ref: Pontus Servin

FAKTURA

Arvode för juridisk rådgivning av Pontus Servin m.fl. under perioden den 23 maj 2018 till den 12 november 2018 enligt bilagda arbetsredogörelse.

Nedlagt arbete 64,50 timmar à 1 500,00 kr	96 750,00 kr
Nedlagt arbete 0,30 timmar à 2 000,00 kr	600,00 kr
Nedlagt arbete 1,60 timmar à 1 900,00 kr	3 040,00 kr
Nedlagt arbete 2,90 timmar à 2 500,00 kr	7 250,00 kr
Nedlagt arbete 0,80 timmar à 500,00 kr	400,00 kr
Ersättning exklusive mervärdesskatt	108 040,00 kr
Mervärdesskatt 25%	27 010,00 kr
Fakturabelopp	135 050,00 kr
Avgår genom inbetalt förskott	110 675,00 kr
Att betala	**24 375,00 kr**
	varav 6 093,75 kronor utgör moms

Betalning ska ske till bankgiro nr 760-2535 med angivande av fakturanumret ovan.

Betalningsvillkor 30 dagar netto. Vid betalning efter förfallodatum debiteras dröjsmålsränta enligt räntelagen. Inbetalt förskott uppgår till 110 675 kronor. Genom denna faktura tas inbetalt förskott om 110 675 kronor i anspråk. Innestående medel på klientmedelskontot är således 0 kronor.

GÖTEBORG:
Nordstadstorget 6
411 05 Göteborg
TEL: 031-789 41 20

BORÅS:
Västerlånggatan 30-32
503 30 Borås
TEL: 033-241 888

E-POST:
info@advokatfirmanaldo.se
INTERNET:
www.advokatfirmanaldo.se

FAX:
031-320 04 42
MOMSREG.NR:
556854435601

BANKGIRO:
760-2535
Innehar F-skattsedel

Arbete

Datum	Åtgärd	Tid (h)
180523	Telefonsamtal med Ale ang jävsinvändning	0,10
180528	Telefonsamtal med förrättaren ang utmätningen	0,30
180528	Telefonsamtal med förrättaren igen ang avbryta utmätning av einpart	0,10
180528	Telefonsamtal med Ale och förrättaren	0,60
180601	Telefonsamtal med Ale ang förrättningen samt överklaga	0,20
180604	Telefonsamtal med Ale ang process mot SKatteverket och rättsskydd m.m.	1,20
180605	Flertal mail tf Ale ang nya processer samt överklaga utmätningsbeslut m.m.	0,40
180605	Mottagande och genomgång av underlag/avtal	0,20
180612	Telefonsamtal med Ale ang utmätningen, rekonventionstalan, process mot staten	1,50
180613	Telefonsamtal med Ale ang konkursförvaltaren ansökt till KFM	0,40
180613	Mottagande och genomgång av meddelande KFM samt svarat kli	0,20
180614	Telefonsamtal med KFM ang utmätning, kvarstad	0,60
180614	Återkoppling KFM ang utmätning	0,10
180614	Mail tf Ale, felaktig utmätning	0,20
180614	Åter telefonsamtal med KFM ang meddelandet ska tolkas som en upplysning	0,10
180614	Mail tf handläggare samt svar t Ale ang utmätningen m.m.	0,20
180615	Mottagande och genomgång av underlag f KFM	0,90
180618	Mottagande och genomgång av beslut f KFM	0,30
180618	Översändande av handlingar t Ale	0,20
180620	Mottagande och genomgång av handlingar f KFM	0,50
180620	Upprättande av överklagande t KFM	1,70
180620	Justering av överklagan	0,30
180620	Översändande samt bilagering av överklagande t KFM	0,20
180621	Samtal samt email m Ale	1,60
180621	Översändande av handlingar t Ale	0,20
180702	Mail tf ale ang kfm, rättsskydd m.m.	0,20
180702	Genomgång av handlingar ang kfm och skv	1,70
180702	Vidare korrepsondens m Ale ang ärendet m KFM	0,20
180704	Påminnels faktura	0,20
180710	Upprättande av yttrande ang Nams bil	1,40
180710	Genomgång av yttrande KFM samt praxis till yttrande	1,50
180710	Telefonsamtal med Ale ang utmätningar m.m.	1,20
180710	Översändande av yttrande t TR	0,20
180711	Mottagande och genomgång av handlingar f Vänersborgs TR	0,60
180711	Mottagande och gengpmg av yttrande motparten	0,60
180711	Sänt yttrande t Ale	0,10
180712	Mail tf Ale ang yttrande m.m.	0,20
180712	Mottagande av dagboksblad	0,10
180712	Upprättande av ansökan om rättsskydd	1,00
180716	Mottagande och genomgång av underlag samt mail tf Ale ang utmätning	0,50
180717	Upprättande av yttrande utmätning	1,00
180717	Mail tf Ale, underlag m.m.	0,30
180717	Översändande av yttrande t TR	0,20

180718	Mottande av yttrande f SKV samt kommunicering Ale	0,20
180719	Mottagande av underlag f Ale	0,10
180720	Upprättande av yttrande	1,00
180720	Översändande av yttrande t TR	0,10
180720	Email tf klient ang yttrande	0,10
180801	Mottagande och gg av beslut samt kommunicering Ale	0,30
180813	Genomgång av handlingar f TR	1,30
180815	Översändande av ansökan om rättsskydd	0,20
180816	Mottagande av rättsskyddsbeslut	0,10
180816	Översändande av beslut t Ale	0,20
180820	Upprättande av överklagande av tingsrättens beslut	1,90
180820	Mail tf Ale ang övergrepp i rättssak m.m.	0,20
180821	mail t ale m utkast t ÖK	0,10
180821	Justering av överklagan	0,50
180821	Telefonsamtal med Ale ang utmätning, företrädaransvar samt övrigt	2,90
180821	Mail tf Ale ang företrädaransvar	0,20
180821	Genomgång av handlingar f SKV ang företrädaransvar	0,50
180822	Flertal mail tf Ale ang företrädaransvar, utmätning m.m.	0,30
180822	Upprättande av tillägg och revideringar i överklagande	0,70
180822	Justering av överklagan t hovrätten	0,50
180822	Telefonsamtal med TR samt mottagande av dagboksblad	0,10
180822	Översändande av utkast t överklagande f påseende	0,10
180822	Bilagering samt översändande av överklagande t tingsrätten	0,20
180824	Genomgång av material inför HF, stämningsansökan, svaromål m.m.	1,70
180827	Fortsatt förberedelser inför HF, genomgång av handlingarna i målet, yttrandet, bevisuppgifter	1,50
180828	Arbete med sakframställan och tillhörande aktbilagor - Förberedelse	2,40
180828	Mottagande av dagboksblad	0,10
180828	Telefonsamtal med TR ang kallelser	0,10
180828	Telefonsamtal med Boris Preijde ang kallelser	0,10
180829	Telefonsamtal med Ale ang kommande huvudförhandling	0,80
180829	Fortsatt genomgång av sakframställan och underlag - Förberedelse	0,90
180830	Förberedelse av vittnesförhör - Förberedelse	1,60
180830	Mottagande och genomgång av beslut	0,30
180830	Översändande av beslut t Ale	0,10
180831	Mottagande av DB	0,10
180831	Förberedelse inför HF, förhör och sakframställan - Förberedelse	1,10
180903	Begäran och mottagande av dagboksblad	0,20
180903	Sökt Boris P per telefon	0,10
180903	Telefonsamtal med Boris ang kallelse av vittnen	0,10
180903	Telefonsamtal med TR ang. ny handläggande domare	0,10
180906	Telefonsamtal med TR ang. DB och domare	0,10
180907	Mottagande av dagboksblad	0,10
180910	Mottagande av DB	0,10
180912	Telefonsamtal med Koivio ang kallelse t vittnesförhör	0,10
180912	Telefonsamtal med Borås TR ang utfående av dokument kallade till förhandling	0,20
180912	Mottagande av DB	0,10
180914	Email f TR	0,20

180914	Mottagande av DB	0,10
180914	Telefonsamtal med Borås TR ang huruvida huvudförhandling blir av eller ej	0,20
180914	Mottagande av dagboksblad	0,10
180914	Telefonsamtal med Ale ang inställd huvudförhandling, rekonventionstalan m.m.	1,50
180920	Upprättande av ÖK PT t HD	1,50
180920	Bilagering och översändande av överklagande t Hovrätten	0,20
180921	Mail tf Ale ang ny stämning mot staten	0,20
180924	Mottagande och genomgång av underlag f Ale	1,10
180924	Mottagande av föreläggande av HD	0,10
180924	Upprättande av fullmakt	0,20
180924	Översändande av föreläggande samt fullmakt t Ale	0,10
180925	Telefonsamtal med Ale ang nytt ärende m kinesen m.m.	1,10
180926	Mail tf Ale ang kinesen	0,20
180928	Telefonsamtal med Ale ang säkerhetskostnader, faktura t tingsrätten m.m.	2,60
180928	Mail tf Ale ang skicka faktura t TR	0,20
181001	Längre mail tf Ale ang säkerhetskostnader m.m.	0,20
181002	Telefonsamtal med Ale ang rättsutredning, avskiljandet av talan m.m.	2,30
181003	Mottagande samt genomgång av beslut	0,10
181003	Översändande av beslut f HD t Ale	0,10
181004	Längre mail f Ale ang kommission samt "kinesen", samt genomgång av yttrande från Ale	0,40
181004	Telefonsamtal med Ale ang kommission, "kinesen" samt rättsutredning och upplägg för skadeståndstalan	1,50
181004	Mottagande av DB	0,10
181004	Mottagande av dagboksblad	0,10
181004	Utredning av besittningsrekvisitet vid utmätning i förhållande till kommittents äganderätt	0,80
181008	Genomgång av material f Ale	0,50
181008	Mail tf Ale ang Boris m.m.	0,20
181009	Längre mail tf Ale ang personuppgifter m.m.	0,40
181009	Telefonsamtal med Ale ang övergrepp rättssak, GDPR behandling personuppgifter i förundersökning, rättssäkerhet, m.m.	2,40
181010	Flertal mail tf Ale ang företräda kinesen, fullmakt, m.m.	0,30
181010	Diskussioner ang juridiska åtgärder	0,50
181010	Telefonsamtal med Ale ang kinesen m.m.	0,90
181012	Genomgång av mail och underlag f Ale ang skatter	0,60
181031	Mottagande av DB	0,10
181107	Utredning av kräkning till JK	0,80
181112	Genomgång av underlag DI	0,90

ADVOKATFIRMAN ALDO

Ale Rivinoja
Skolvägen 13
518 41 Sjömarken

Översänds endast per e-post

Fakturanr: 3377

Fakturadatum: 2019-07-12

Förfallodag: 2019-08-11

Vår ref: *Pontus Servin*

FAKTURA

Arvode för juridisk rådgivning av Pontus Servin samt Christian Borghesi under perioden den 1 mars 2018 till den 20 september 2018 enligt bilagda arbetsredogörelse.

Nedlagt arbete 83,10 timmar à 1 500,00 kr	124 650,00 kr
Nedlagt arbete 18,50 timmar à 2 000,00 kr	37 000,00 kr
Nedlagt arbete 2,00 timmar à 2 500,00 kr	5 000,00 kr
Nedlagt arbete 0,10 timmar à 500,00 kr	50,00 kr
Ersättning exklusive mervärdesskatt	166 700,00 kr
Mervärdesskatt 25%	41 675,00 kr
Ersättning f-bolag	- 132 120,28 kr
Fakturabelopp	**76 254,72 kr**
	(varav moms 15 250,944 kr)

Betalning ska ske till bankgiro nr 760-2535 med angivande av fakturanumret ovan.

Betalningsvillkor 30 dagar netto. Vid betalning efter förfallodatum debiteras dröjsmålsränta enligt räntelagen.

Arbete

Datum	Åtgärd	Tid (h)	Ansvarig jurist
180301	Sammanställning tider, utpressning, ljudupptagning etc	0,40	CB
180302	Arbete med rekonventionstalan, utpressning, tillförande av bevisning m bevistema	1,00	CB
180312	Upprättande av yrkanden och grunder	1,80	CB
180313	Genomgång av underlag f Ale, rekonvetionsmål	0,50	CB
180313	Upprättande av rekonventionstalan	2,90	PS
180314	Upprättande av rekonventionstalan	2,20	PS
180314	Genomgång av underlag, förundersökning m.m., i B 310-12 ang åklagare till rekonventionstalan	1,40	CB
180314	Upprättande av fullmakt	0,10	CB
180314	Bilagering av underlag till rekonventionstalan	0,60	CB
180315	Genomgång av underlag översända av Ale ang rekonventionstalan, ang begäran om komplettering, beslag, m.m.	2,10	CB
180315	Översändande av fullmakt t Ale	0,10	CB
180315	Justering av stämning, gg material och email t/f Ale	2,70	PS
180315	Slutlig bilagering av SA samt översändande t Borås tingsrätt	0,20	CB
180315	Mail m SA t Ale	0,10	CB
180315	Genomgång av nya underlag f Ale ang Daniel, hot, Jäverfelt m.m.	2,10	CB
180316	Fortsatt genomgång av kompletterande underlag f Ale, samt sammanställning	2,20	CB
180319	Föreläggande f TR samt kommunicering HM	0,20	PS
180320	Telefonsamtal med Ale	0,90	PS
180322	Genomgång av beslut samt kommunicering HM	0,30	PS
180322	Genomgång av kompletterande bevisning samt upprättande av kompletterande bevisuppgift m yttrande	4,20	CB
180323	Arbete m kompletterande bevisning	1,70	CB
180404	Telefonsamtal med Ale	0,60	PS
180404	Upprättande av RS-ansökan	0,80	CB
180405	Översändande av ansökan om rättsskydd t f-bolag	0,10	CB
180405	Översändande av RS-ansökan t Ale	0,10	CB
180405	Telefonsamtal med Ale	0,40	PS
180406	Upprättande av utkast t yttrande	2,10	CB
180409	Svarsbekräftelse Dina försäkringar	0,10	CB
180409	Email t/f Ale	0,20	PS
180409	Telefonsamtal med Ale	0,40	PS
180409	Arbete m grunder och omständigheter föreläggande skadestånd	1,70	CB
180410	Rättsutredning kränkning art6 EKMR, kränkningsersättning, ideellt skadestånd m.m.	3,70	CB
180411	Anståndsbegäran t Borås tingsrätt	0,10	CB
180411	Mail t Ale ang anstånd	0,10	CB
180411	Mottagande av beslut om anstånd	0,10	CB
180412	Telefonsamtal med Ale ang grunder skadetsåndstalan, underlag utredningskostnader, livvaktsskostnader, kostnader kommunikation m åklagare	0,70	CB
180412	Arbete m grunder skadeståndstalan m.m.	1,90	CB
180417	Telefonsamtal med Ale ang översänt material, underlag för skadeståndstalan	0,50	CB
180417	Mottagande av underlag f Ale avseende skadeståndstalan	0,10	CB

180417	Genomgång av underlag f Ale	0,90	CB
180418	Genomgång av underlag avseende skadeståndstalan, mailkonversationer, aktbil 76 B310-12, tillägg i FUP m.m.	3,30	CB
180418	Telefonsamtal med Ale ang sekretess, rättssäkerhet, inspelning Lyson bestridande av faktura, underlag skadeståndstalan	2,20	CB
180420	Telefonsamtal med Ale	0,30	PS
180426	Telefonsamtal med Ale Rivinoja ang yttrande grunder skadestånd, pressrelease m.m.	1,10	CB
180426	Upprättande av yttrande	2,50	PS
180427	Mail tf Ale ang yttrande, underlag m.m.	0,20	CB
180427	Justering av yttrande	0,80	PS
180427	Upprättande av komplettering grunder	0,40	CB
180427	Bilagering yttrande	0,30	CB
180427	Översändande av yttrande t TR	0,10	CB
180427	Översändande av yttrande t Ale	0,10	CB
180503	Telefonsamtal med Ale ang SKV krav om företrädaransvar, vidare ang Steinssons inblandning i rekonventionstalan, taltranskribering av rättegång m.m.	2,20	CB
180508	Telefonsamtal med Ale	1,60	PS
180508	Mail påminnelse t dina försäkringar	0,10	CB
180521	Mail tf dina försäkringar angående tvistens ram	0,20	CB
180523	Telefonsamtal med Ale ang rekonventionstalan, skadestånd m.m.	1,30	CB
180524	Mottagande och genomgång av yttrande f klient	0,60	CB
180524	Mail tf Ale	0,20	CB
180524	Telefonsamtal med Ale ang rekonventionstalan, skadestånd osv	0,80	CB
180525	Telefonsamtal med Ale ang handläggning av processen	0,40	CB
180528	Telefonsamtal med Ale ang handläggning av processen, säkerhet m.m.	0,80	CB
180601	Mottagande av beslut rättsskydd samt email t HM	0,20	PS
180621	Mottagande och gg av föreläggande samt kommunicering HM	0,40	PS
180625	Genomgång av yttrande JK	0,70	CB
180625	Mottagande av dagboksblad	0,10	CB
180626	Genomgång av inställning/yttrande JK	1,30	CB
180626	Genomgång av praxis, förutsättningar för avskiljande m.m.	2,30	CB
180628	Genomgång av praxis för avskiljande av enskilt anspråk	1,30	CB
180628	Upprättande av yttrande	2,20	CB
180629	Telefonsamtal med Ale ang rekonventionstalan	1,80	CB
180629	Översändande av delgivningskvitto	0,10	CB
180702	Genomgång av handlingar gällande rekonventionstalan	1,40	CB
180705	Telefonsamtal med Ale ang rekonventionstalan, hot med anledning av denna	2,80	CB
180706	Telefonsamtal Borås TR inhämtande aktbilagor	0,10	CB
180709	Telefonsamtal med Ale återkoppling ang underlag m.m.	0,40	CB
180709	Översändande av yttrande TR	0,20	CB
180709	Korrespondens t Ale ang yttrande ingivet	0,10	CB
180712	Genomgång av försvarare yttrande samt praxis f obefogat åtal	1,30	CB
180712	Telefonsamtal Ale ang rekonventionstalan, tillägg samt yttrande om skadestånd	1,10	CB
180712	Justering av yttrande	1,90	PS

180712	Längre mail ang underlag f kostnader samt yttrande f påsyn	0,20	CB
180712	Genomgång av underlag f Ale	0,60	CB
180713	Korrespondens tf Ale ang underlag f kostnader	0,20	CB
180713	Telefonsamtal med Ale ang inhämtning av underlag	0,60	CB
180713	Telefonsamtal med Borås TR inhämtande aktbil 251 i B 310-12	0,10	CB
180813	Genomgång av yttrande och bilagor f TR	0,90	CB
180813	Genomgång av handlingar f Ale	1,10	CB
180813	Mail t TR m svar på föreläggande	0,20	CB
180813	Telefonsamtal med Ale ang rekonventionstalan, säkerhetsunderlag för säkerhetssalen m.m.	3,60	CB
180820	Genomgång av handlingar f Ale	0,70	CB
180821	Telefonsamtal med Ale ang rekonventionstalan m.m.	1,00	CB
180822	Mail tf Ale ang taltranskribering, mottagande av material	0,20	CB
180822	Genomgång av material	2,00	PS
180824	Genomgång av taltranskribering m ljudfil	0,90	CB
180830	Telefonsamtal med Ale ang process, JKs yttrande m.m.	1,80	CB
180831	Mottagande av DB	0,10	MAO
180904	Mottagande och genomgång av yttrande f JK	0,60	CB
180904	Översändande av yttrande t Ale	0,10	CB
180904	Telefonsamtal med Ale ang JK skrivelse samt risk för hot under process, samt underlag för skadestånd m.m.	2,00	CB
180914	Telefonsamtal med Ale ang rekonventionstalan, säkerhetsarrangemang, europadomstolen m.m.	1,00	CB
180917	Mottagande och geneomgång av underlag f Ale, taltranskribering, ljudinspelning m.m.	1,00	CB
180917	Mail tf ale ang rekonventionstalan, taltranskribering m.m.	0,20	CB
180920	Mottagande och genomgång av slutligt beslut f TR	1,10	CB
180920	Mail t Ale m beslut f Borås TR	0,10	CB
180920	Telefonsamtal med Ale ang tingsrättens beslut samt hur talan ska drivas vidare	1,90	CB

ADVOKATFIRMAN ALDO

Ale Rivinoja

Översänds endast per e-post

Fakturanr: 3378
Fakturadatum: 2019-07-12
Förfallodag: 2019-08-11

Vår ref: *Pontus Servin*

FAKTURA

Arvode för löpande juridisk rådgivning angående konkurs m.m. av Christian Borghesi under perioden den 6 december 2018 till den 14 maj 2019 enligt bilagda arbetsredogörelse.

Nedlagt arbete 55,90 timmar à 1 500,00 kr	83 850,00 kr
Nedlagt arbete 1,30 timmar à 1 600,00 kr	2 080,00 kr
Ersättning exklusive mervärdesskatt	85 930,00 kr
Mervärdesskatt 25%	21 482,50 kr
Öresutjämning	0,50 kr
Fakturabelopp	**107 413,00 kr**

Betalning ska ske till bankgiro nr 760-2535 med angivande av fakturanumret ovan.

Betalningsvillkor 30 dagar netto. Vid betalning efter förfallodatum debiteras dröjsmålsränta enligt räntelagen.

GÖTEBORG:
Nordstadstorget 6
411 05 Göteborg
TEL: 031-789 41 20

BORÅS:
Västerlånggatan 30-32
503 30 Borås
TEL: 033-241 888

E-POST:
info@advokatfirmanaldo.se
INTERNET:
www.advokatfirmanaldo.se

FAX:
031-320 04 42
MOMSREG.NR:
556854435601

BANKGIRO:
760-2535
Innehar F-skattsedel

Arbete

Datum	Åtgärd	Tid (h)	Ansvarig jurist
181206	Telefonsamtal med Ale ang konkursen	0,30	CB
181206	Nedsparande av underlag ang konkurs	0,20	CB
181212	Telefonsamtal med Ale ang konkursprocessen, ev stämningsansökningar mm.	4,50	CB
181218	Telefonsamtal med Ale ang konkursansöka m.m.	2,50	CB
181218	Telefonsamtal med Ale ang stämningsansökan m.m.	2,10	CB
181219	Telefonsamtal med Ale ang konkursförhandling och stämningsansökan	0,90	CB
181219	Genomgång av Ales stämningsansökan	1,50	CB
181220	Telefonsamtal med Ale ang press m.m.	0,40	CB
181220	Mottagande och genomgång av handlingar ang konkurs	0,40	CB
190104	Mail tf Ale ang konkursärende m.m.	0,30	CB
190104	Genomgång av handlingar f Ale	1,30	CB
190110	Genomgång av skrivelse skatteverket	0,30	CB
190110	Genomgång av Ales skrivelse	1,10	CB
190110	Telefonsamtal med ALe ang konkursärende m.m.	1,70	CB
190110	Telefonsamtal med Ale ang konkurärende, skadeståndsfordran, bevisning m,m.	2,20	CB
190111	Telefonsamtal med Ale ang konkursärende mm.	0,70	CB
190111	Telefonsamtal med Ale ang konkursärende m.m.	1,00	CB
190115	Telefonsamtal med Ale ang konkurs m.m.	2,20	CB
190117	Telefonsamtal med Ale	0,60	CB
190122	Telefonsamtal med Ale ang processer, stämningsansökan, överklagande konkursbeslut	1,80	CB
190122	Mail tf Ale ang underlag m.m.	0,20	CB
190123	Telefonsamtal med Ale ang stämningsansökan, yttrande m.m.	2,10	CB
190123	Genomgång av handlingar f Ale	1,50	CB
190123	Mail tf Ale ang överklagande av konkurs	0,20	CB
190124	Telefonsamtal med Ale ang möte	0,10	CB
190125	Telefonsamtal med Ale ang faktura och stämning	0,50	CB
190128	Telefonsamtal med Ale ang stämningsansökan	0,10	CB
190206	Telefonsamtal med Ale ang stämningsansökan m.m.	1,60	CB
190212	Telefonsamtal med Ale ang stämningsansökan, FUP m.m.	2,80	CB
190213	Mottagande och genomgång av tilläggsfup f Ale	1,50	CB
190214	Mail tf Ale ang anmälan	0,20	CB
190214	Mottagande och genomgång av Ales anmälan	1,60	CB
190215	Mail tf Ale ang underlag	0,20	CB
190225	Mottagande och genomgång av handlingar f Ale ang överklagande t HD	1,00	CB
190225	Telefonsamtal med Ale ang överklagan t HD	0,40	CB
190226	Telefonsamtal med Ale ang överklagan, övertagande av process m.m.	1,40	CB
190228	Telefonsamtal med Ale ang överklagande samt stämningsansökan	1,50	CB
190301	Mail tf Ale ang ÖK	0,20	CB
190301	Genomgång av överklagande	0,70	CB
190306	Telefonsamtal med Ale ang stämningsansökan m.m.	1,40	CB
190311	Telefonsamtal med Ale ang stämningsansökan m.m.	1,60	CB
190311	Mottagande och genomgång av konkursbouppteckning	0,60	CB
190312	Telefonsamtal med Ale ang konkursbouppteckning m.m.	0,70	CB
190314	Telefonsamtal med Ale ang stämningsansökan m.m.	1,20	CB

190314	Genomgång av stämningsansökan	1,70	CB
190314	Genomgång av handlingar konkursmål, beslut m.m.	0,60	CB
190314	Svar t Ale m feedback på SA	0,30	CB
190318	Genomgång av handlingar f Ale	0,90	CB
190326	Telefonsamtal med Ale ang stämningsansökan	1,70	CB
190328	Telefonsamtal med Ale ang stämning och dödsbo m-m.	1,40	CB
190514	Telefonsamtal med Ale ang ärendets fortskridande samt nya ärenden	1,30	CB

ADVOKATFIRMAN ALDO

Nam-Aoi Rivinoja
Skolvägen 13
518 41 Sjömark

Översänds endast per e-post

Fakturanr: 4240

Fakturadatum: 2021-03-03

Förfallodag: 2021-04-02

Vår ref: *Pontus Servin*

FAKTURA

Arvode för juridisk rådgivning under perioden den 14 maj 2019 till den 14 augusti 2019 enligt bilagda arbetsredogörelse.

Nedlagt arbete 4,40 timmar à 2 000,00 kr	8 800,00 kr
Nedlagt arbete 5,60 timmar à 1 700,00 kr	9 520,00 kr
Nedlagt arbete 0,10 timmar à 500,00 kr	50,00 kr

Ersättning exklusive mervärdesskatt	18 370,00 kr
Mervärdesskatt 25%	4 592,50 kr
Öresutjämning	0,50 kr
Fakturabelopp	**22 963,00 kr**

Betalning ska ske till bankgiro nr 760-2535 med angivande av fakturanumret ovan.

Betalningsvillkor 30 dagar netto. Vid betalning efter förfallodatum debiteras dröjsmålsränta enligt räntelagen.

Arbete

Datum	Åtgärd	Tid (h)
190514	Inledande åtgärder, uppstart nytt ärende	0,40
190514	Inledande åtgärder, samtal m Ale	1,10
190515	Telefonsamtal med SKV ang. personnummer o. adress f. motpart	0,20
190515	Nedsparande av underlag f. kontaktperson	0,20
190515	Email tf kli	0,20
190515	Genomgång av en större mängd underlag	1,10
190517	Genomgång av en större mängd underlag, email tf kli	1,10
190517	Nedsparande av mailkorrespondens	0,10
190528	Telefonsamtal med Ale ang nya ärendet m.m.	2,10
190605	Email tf kli	0,20
190612	Email tf kli	0,20
190802	Genomgång av ärende och handlingar inför upprättande av SA	1,00
190813	Genomgång av handlingar och praxis	1,50
190814	Översändande av mail t klient ang. avrådan	0,20
	Avslutande åtgärder	0,50

ADVOKATFIRMAN ALDO

Ale Rivinoja

Översänds endast via epost

Göteborg den 1 oktober 2020

Slutredovisning

Avseende: Rekonventionstalan - Ale Rivinoja

Hej,

Bifogat finner ni slutredovisning av ärende avseende rekonventionstalan för Ale Rivinoja, Borås tingsrätts målnummer B 1030-18 och T 3106-18.

Slutredovisningen inkluderar samtliga åtgärder och totala upplupna kostnader för ärendets hantering. Observera att samtliga åtgärder och kostnader redovisas utan att en slutlig skälighetsbedömning av den totala kostnaden gjorts.

Som ovan

Pontus Servin

GÖTEBORG:
Nordstadstorget 6
411 05 Göteborg
BANKGIRO:
760-2535

BORÅS:
Västerlånggatan 30-32
503 30 Borås
MOMSREG.NR:
556854435601

MALMÖ:
Norra Vallgatan 72
211 22 Malmö

Innehar F-skattsedel

VÄXEL:
010-788 20 80
FAX:
031-320 04 42

E-POST:
info@advokatfirmanaldo.se
INTERNET:
www.advokatfirmanaldo.se

ADVOKATFIRMAN ALDO

Ale Rivinoja

KOSTNADSRÄKNING

Vår ref: Ä 2939

Arvode enligt följande specifikation:

Datum	Åtgärd	Tid (h)
180220	Genomgång samt sammanställning av underlag	1,50
180220	Genomgång av förutsättningar för talan	1,50
180221	Förberedelser, genomgång av underlag för omständigheter till rekonventionstalan	1,80
180221	Upprättande av framställning av omständigheter att bifogas rekonventionstalan	1,90
180221	Upprättande av rekonventionstalan	1,10
180222	Upprättande av rekonventionstalan	1,60
180222	Sammanställning bevisning med bevistema	0,90
180222	Telefonsamtal med Borås tingsrätt - begäran dagboksblad	0,10
180222	Telefonsamtal med Ale	1,70
180223	Genomgång av och sammanfattning av Ale översänt material	1,40
180226	Genomgång av underlag	1,00
180226	Arbete med upprättande av rekonventionstalan	2,30
180226	Upprättande av rekonventionstalan	1,50
180227	Email t/f Ale	0,20
180301	Sammanställning tider, utpressning, ljudupptagning etc	0,40
180302	Arbete med rekonventionstalan, utpressning, tillförande av bevisning m bevistema	1,00
180312	Upprättande av yrkanden och grunder	1,80
180313	Genomgång av underlag f Ale, rekonventionsmål	0,50
180313	Upprättande av rekonventionstalan	2,90
180314	Upprättande av rekonventionstalan	2,20
180314	Genomgång av underlag, förundersökning m.m., i B 310-12 ang åklagare till rekonventionstalan	1,40
180314	Upprättande av fullmakt	0,10
180314	Bilagering av underlag till rekonventionstalan	0,60
180315	Genomgång av underlag översända av Ale ang rekonventionstalan, ang begäran om komplettering, beslag, m.m.	2,10
180315	Översändande av fullmakt t Ale	0,10
180315	Justering av stämning, gg material och email t/f Ale	2,70

GÖTEBORG:
Nordstadstorget 6
411 05 Göteborg
BANKGIRO:
760-2535

BORÅS:
Västerlånggatan 30-32
503 30 Borås
MOMSREG.NR:
556854435601

MALMÖ:
Norra Vallgatan 72
211 22 Malmö

Innehar F-skattsedel

VÄXEL:
010-788 20 80
FAX:
031-320 04 42

E-POST:
info@advokatfirmanaldo.se
INTERNET:
www.advokatfirmanaldo.se

180315	Slutlig bilagering av SA samt översändande t Borås tingsrätt	0,20
180315	Mail m SA t Ale	0,10
180315	Genomgång av nya underlag f Ale ang Daniel, hot, Jäverfelt m.m.	2,10
180316	Fortsatt genomgång av kompletterande underlag f Ale, samt sammanställning	2,20
180319	Föreläggande f TR samt kommunicering HM	0,20
180320	Telefonsamtal med Ale	0,90
180322	Genomgång av beslut samt kommunicering HM	0,30
180322	Genomgång av kompletterande bevisning samt upprättande av kompletterande bevisuppgift m yttrande	4,20
180323	Arbete m kompletterande bevisning	1,70
180404	Telefonsamtal med Ale	0,60
180404	Upprättande av RS-ansökan	0,80
180405	Översändande av ansökan om rättsskydd t f-bolag	0,10
180405	Översändande av RS-ansökan t Ale	0,10
180405	Telefonsamtal med Ale	0,40
180406	Upprättande av utkast t yttrande	2,10
180409	Svarsbekräftelse Dina försäkringar	0,10
180409	Email t/f Ale	0,20
180409	Telefonsamtal med Ale	0,40
180409	Arbete m grunder och omständigheter föreläggande skadestånd	1,70
180410	Rättsutredning kränkning art6 EKMR, kränkningsersättning, ideellt skadestånd m.m.	3,70
180411	Anståndsbegäran t Borås tingsrätt	0,10
180411	Mail t Ale ang anstånd	0,10
180411	Mottagande av beslut om anstånd	0,10
180412	Telefonsamtal med Ale ang grunder skadeståndstalan, underlag utredningskostnader, livvaktsskostnader, kostnader kommunikation m åklagare	0,70
180412	Arbete m grunder skadeståndstalan m.m.	1,90
180417	Telefonsamtal med Ale ang översänt material, underlag för skadeståndstalan	0,50
180417	Mottagande av underlag f Ale avseende skadeståndstalan	0,10
180417	Genomgång av underlag f Ale	0,90
180418	Genomgång av underlag avseende skadeståndstalan, mailkonversationer, aktbil 76 B310-12, tillägg i FUP m.m.	3,30
180418	Telefonsamtal med Ale ang sekretess, rättssäkerhet, inspelning Lyson bestridande av faktura, underlag skadeståndstalan	2,20
180420	Telefonsamtal med Ale	0,30
180426	Telefonsamtal med Ale Rivinoja ang yttrande grunder skadestånd, pressrelease m.m.	1,10
180426	Upprättande av yttrande	2,50
180427	Mail tf Ale ang yttrande, underlag m.m.	0,20
180427	Justering av yttrande	0,80
180427	Upprättande av komplettering grunder	0,40
180427	Bilagering yttrande	0,30
180427	Översändande av yttrande t TR	0,10

180427	Översändande av yttrande t Ale	0,10
180503	Telefonsamtal med Ale ang SKV krav om företrädaransvar, vidare ang Steinssons inblandning i rekonventionstalan, taltranskribering av rättegång m.m.	2,20
180508	Telefonsamtal med Ale	1,60
180508	Mail påminnelse t dina försäkringar	0,10
180521	Mail tf dina försäkringar angående tvistens ram	0,20
180523	Telefonsamtal med Ale ang rekonventionstalan, skadestånd m.m.	1,30
180524	Mottagande och genomgång av yttrande f klient	0,60
180524	Mail tf Ale	0,20
180524	Telefonsamtal med Ale ang rekonventionstalan, skadestånd osv	0,80
180525	Telefonsamtal med Ale ang handläggning av processen	0,40
180528	Telefonsamtal med Ale ang handläggning av processen, säkerhet m.m.	0,80
180601	Mottagande av beslut rättsskydd samt email t HM	0,20
180621	Mottagande och gg av föreläggande samt kommunicering HM	0,40
180625	Genomgång av yttrande JK	0,70
180625	Mottagande av dagboksblad	0,10
180626	Genomgång av inställning/yttrande JK	1,30
180626	Genomgång av praxis, förutsättningar för avskiljande m.m.	2,30
180628	Genomgång av praxis för avskiljande av enskilt anspråk	1,30
180628	Upprättande av yttrande	2,20
180629	Telefonsamtal med Ale ang rekonventionstalan	1,80
180629	Översändande av delgivningskvitto	0,10
180702	Genomgång av handlingar gällande rekonventionstalan	1,40
180705	Telefonsamtal med Ale ang rekonventionstalan, hot med anledning av denna	2,80
180706	Telefonsamtal Borås TR inhämtande aktbilagor	0,10
180709	Telefonsamtal med Ale återkoppling ang underlag m.m.	0,40
180709	Översändande av yttrande TR	0,20
180709	Korrespondens t Ale ang yttrande ingivet	0,10
180712	Genomgång av försvarare yttrande samt praxis f obefogat åtal	1,30
180712	Telefonsamtal Ale ang rekonventionstalan, tillägg samt yttrande om skadestånd	1,10
180712	Justering av yttrande	1,90
180712	Längre mail ang underlag f kostnader samt yttrande f påsyn	0,20
180712	Genomgång av underlag f Ale	0,60
180713	Korrespondens tf Ale ang underlag f kostnader	0,20
180713	Telefonsamtal med Ale ang inhämtning av underlag	0,60
180713	Telefonsamtal med Borås TR inhämtande aktbil 251 i B 310-12	0,10
180813	Genomgång av yttrande och bilagor f TR	0,90
180813	Genomgång av handlingar f Ale	1,10
180813	Mail t TR m svar på föreläggande	0,20

180813	Telefonsamtal med Ale ang rekonventionstalan, säkerhetsunderlag för säkerhetssalen m.m.	3,60
180820	Genomgång av handlingar f Ale	0,70
180821	Telefonsamtal med Ale ang rekonventionstalan m.m.	1,00
180822	Mail tf Ale ang taltranskribering, mottagande av material	0,20
180822	Genomgång av material	2,00
180824	Genomgång av taltranskribering m ljudfil	0,90
180830	Telefonsamtal med Ale ang process, JKs yttrande m.m.	1,80
180831	Mottagande av DB	0,10
180904	Mottagande och genomgång av yttrande f JK	0,60
180904	Översändande av yttrande t Ale	0,10
180904	Telefonsamtal med Ale ang JK skrivelse samt risk för hot under process, samt underlag för skadestånd m.m.	2,00
180914	Telefonsamtal med Ale ang rekonventionstalan, säkerhetsarrangemang, europadomstolen m.m.	1,00
180917	Mottagande och genomgång av underlag f Ale, taltranskribering, ljudinspelning m.m.	1,00
180917	Mail tf ale ang rekonventionstalan, taltranskribering m.m.	0,20
180920	Mottagande och genomgång av slutligt beslut f TR	1,10
180920	Mail t Ale m beslut f Borås TR	0,10
180920	Telefonsamtal med Ale ang tingsrättens beslut samt hur talan ska drivas vidare	1,90
181001	Mail t dina ang rättsskydd	0,10
181002	Mail tf Dina försäkringar	0,20
181002	Mottagande av kallelse	0,10
181003	Telefonsamtal med Dina försäkringar ang omfattningen av rättsskyddet	0,10
181003	Utredning av förutsättningar för drivande av åtalet, samt skadeståndsprocesser	2,30
181005	Mail tf Dina ang rättsskydd, rättegångskostnader	0,20
181016	Upprättande och färdigställande av utredning avseende processmöjligheter m.m.	2,30
181017	Mottagande och genomgång av föreläggande mål T 3106-18	0,20
181017	Dagboksblad	0,10
181017	Telefonsamtal med Ale ang fortsättning av processen m.m.	3,70
181018	Mail tf Ale ang Muf m.m.	0,30
181018	Justering av utredning	0,50
181022	Justering av utredning	0,70
181023	Längre mail t Ale m utredning m.m.	0,20
181023	Mottagande av aktb. 2	0,10
181024	Mail tf Ale ang utredningen	0,20
181024	Genomgång av svar och underlag f Ale ang utredning rekonventionstalan	0,70
181025	Telefonsamtal med Ale ang kostnadsräkningen m.m.	2,00
181025	Fortsatt längre korrespondens ang utredning i rekonventionstalan	0,30
181025	Upprättande av yttrande i mål T 3106-18	0,70

181029	Mail tf Ale ang underlag	0,20
181029	Telefonsamtal med TR, utfå aktbil. 10	0,10
181030	Telefonsamtal med Ale	2,10
181030	Mail t Ale ang återkallelse	0,10
181030	Anståndsbegäran t Borås TR	0,10
181031	Längre mail tf Ale ang återkallelse m.m.	0,20
181031	Telefonsamtal med Ale ang återkallelse, rekonventionstalan, kostnadsräkning m.m.	1,40
181031	Sänt återkallelse till Borås tingsrätt	0,10
181031	Info till Ale om återkallelse	0,10
181101	Mottagande av beslut om anstånd	0,10
181101	Mail tf Ale ang beslut om anstånd m.m.	0,20
181101	Mottagande av besked om inställd förhandling	0,10
181101	Besked om inställd förhandling t Ale	0,10
181101	Telefonsamtal med Ale ang sammanställning av kostnadsräkningen m.m.	1,40
181105	Mail tf Ale ang sammanställning i skadeståndstalan	0,20
181112	Mail tf Ale, mottagande av underlag	0,20
181112	Genomgång av Ales underlag skadestånd	1,50
181112	Telefonsamtal med Ale ang sammanställning skadestånd	0,20
181115	Telefonsamtal med Ale ang spec skadestånd	0,50
181116	Telefonsamtal med Ale ang skadeståndet	0,20
181119	Påminnelse t Ale ang underlag	0,10
181120	Telefonsamtal med Ale ang specificering av kostnadsunderlag	0,90
181120	Mottagande av DB	0,10
181121	Mottagande och genomgång av underlag f Ale	1,50
181121	Översändande av anståndsbegäran t Borås TR	0,10
181121	Telefonsamtal med Ale ang speca kostnadsräkning	0,20
181121	Telefonsamtal med Ale ang spec av kostnader m.m.,	2,40
181121	Upprättande av dokument för återkoppling p Ales underlag	0,50
181121	Översändande av dokument för återkoppling t Ale	0,10
181122	Mail tf Ale ang underlag	0,20
181122	Mottagande och genomgång av kostnadsräkning från försvarare	0,30
181122	Sänt KR t Ale	0,10
181126	Påminnelse t Ale	0,10
181127	Telefonsamtal med Ale ang översända underlag m.m.	0,60
181127	Genomgång av underlag f Ale	0,60
181129	Mailat påminnelse om underlag t Ale	0,10
181129	Arbete med yttrande ang kränkning	0,40
181130	Mottagande och genomgång av beslut f Borås tingsrätt	0,20
181130	Mail m beslut t Ale	0,10
181130	Telefonsamtal med Ale ang dagens underlag	0,50
181203	Telefonsamtal med JK ang res judicata	0,10
181203	Arbete med yttrande t TR skadeståndsmål	0,50
181204	Utredning av skadestånd	0,90
181205	Email t Borås TR m anståndsbegäran	0,10
181205	Telefonsamtal med Ale	0,90

181205	Genomgång av doktrin o praxis avseende ideellt skadestånd	2,50
181205	Genomgång av europadomstolen praxis m.m.	1,00
181205	Genomgång av förutsättningar för ideellt skadestånd kränkning europadomstolen	1,30
181206	Nedsparande av underlag ang skadestånd, betalsäkring, SU m.m.	0,20
181206	Flera email f Ale	0,20
181212	Översändande av yttrande t tingsrätten	0,10
181212	Genomgång av underlag samt justering yttrande	0,50
181214	Upprättande av grunder i skadeståndsmålet T 3106-18	1,90
181218	Upprättande av, arbete med grunder till skadeståndstalan	1,10
181219	Upprättande av, arbete med grunder skadeståndstalan	1,60
190109	Mottagande av föreläggande TR	0,10
190110	Mottagande och genomgång av föreläggande	0,20
190110	Översändande av föreläggande t Ale	0,10
190123	Justering av yttrande	0,50
190123	Översändande av utkast t klient	0,20
190123	Bilagering och översändande av överklagande t TR	0,20
190212	Hämtat dagboksblad	0,10
190401	Mottagande av yttrande f JK	0,10
190401	Översändande av yttrande t Ale	0,20
190402	Mail tf Ale ang möte och yttrande	0,20
190403	Telefonsamtal med Ale ang yttrande m.m.	2,30
190425	Genomgång av yttrande f motpart	0,90
190429	Mottagande av dagboksblad f Borås TR	0,10
190429	Justering av yttrande	0,90
190429	Översändande av yttrande för påsyn	0,10
190429	Email t/f TR ang MUF	0,20
190520	Mottagande av flera kallelser f. TR	0,10
190603	Mottagande och genomgång av yttrande f JK	0,90
190603	Längre mailkorrespondens tf Ale ang JK yttrande m.m.	0,40
190603	Telefonsamtal med Ale ang yttrande JK m.m.	1,30
190614	Telefonsamtal med Ale Rivinoja ang föreläggande m.m.	2,50
190617	Anståndsbegäran t Borås TR	0,10
190617	Mail tf Ale	0,20
190618	Upprättande av, arbete med yttrande	0,50
190620	Översändande av yttrande t Ale	0,20
190620	Justering av yttrande	1,20
190624	Mottagande och genomgång av mail samt underlag f klient	1,10
190624	Anståndsbegäran t TR	0,10
190624	Telefonsamtal med Ale ang föreläggande m.m.	2,20
190627	Genomgång av underlag och tidigare skrivelser f komplettering yttrande	1,20
190627	Upprättande av, komplettering yttrande	0,50
190701	Justering av yttrande	0,30
190701	Översändande av yttrande t Borås TR	0,20
190705	Översändande av bilaga 1-14 t. yttrande t. TR	0,20
190708	Mail m påminnelse ang betalning	0,10

190816	Telefonsamtal med Ale ang mål m.m.	0,80
190828	Telefonsamtal med ALe ang MUF och möte	0,90
190829	Telefonsamtal med Ale ang MUF m.m.	0,40
190830	Mottagande och genomgång av underlag f ALe	0,90
190830	Upprättande av pärm t. MUF	0,80
190902	Mottagande av föreläggande, TR	0,10
190902	Mottagande av DB+ AB46	0,10
190902	Telefonsamtal med Ale inför morgondagens MUF m.m.	1,30
190902	Förberedelse MUF - Förberedelse	2,00
190902	Förberedelse inför MUF - Förberedelse	3,50
190903	Korrespondens ang kompl. underlag i skadeståndstalan,	0,20
190903	Telefonsamtal med TR, ställa in MUF	0,20
190903	Telefonsamtal med Ale ang MUF, fortsatt process m.m.	2,50
190912	Email f. TR ang. nytt datum MUF	0,20
190912	Meddelat klient om MUF	0,10
190918	Mottagit och översänt kallelse t klient	0,20
191007	Mail tf Ale inför MUF	0,20
191007	Förberedelse inför MUF - Förberedelse	2,00
191007	Inläsning i ärendet inför muf	1,00
191008	Flera telefonsamtal med TR ang. sjukdom MUF	0,20
191008	Email f. TR m. nytt datum MUF	0,10
191108	Mottagande av DB	0,10
191108	Flertal telefonsamtal med Ales kontakt Andreas	0,50
191113	Möte med Ale	4,20
191114	Mail tf Andreas med anteckningar	0,20
191114	Mail tf Ale ang ansökan till JK och underlag	0,20
191114	Telefonsamtal med Andreas ang handlingsplan m.m.	0,40
191118	Email t/f TR	0,10
191119	Mottagande av kallelse t. MUF	0,10
191120	Mail tf Ale ang kallelse m.m.	0,20
191125	Telefonsamtal med Andreas ang ansökan JK	0,10
191218	Telefonsamtal med Andreas ang kommer skicka över handlingar som ska till JK	0,10
200204	Mottagande av DB f TR	0,10
200204	Mottagande av DB f TR	0,10
200204	Genomgång av pärm t MUF	0,10
200204	Förberedelse inför MUF - Förberedelse	0,90
200205	Mail t Ale inför MUF	0,10
200205	Telefonsamtal med Andreas inför MUF, mötesbokning m.m.	0,20
200206	Upprättande av yttrande t TR inför MUF	1,90
200207	Telefonsamtal med Ale inför MUF, m.m.	1,50
200210	Restid ToR Borås inför MUF	1,60
200210	Möte med klient inför MUF	1,60
200210	MUF i Borås tingsrätt	1,80
200210	Förberedelse, möte inför, samt MUF jämte spilltid	7,50
200211	Sms tf Andreas ang underlag revisor m.m.	0,20
200211	Telefonsamtal med Ale ang epost samt ang underlagen f revisorn	0,20
200213	Längre korrespondens tf Andreas ang planering process m.m.	0,30

200217	Mottagande av protokoll f TR	0,10
200218	Genomgång av MUF-protokoll	1,50
200218	Översändande av protokoll t klient	0,10
200219	Mail tf Andreas ang protokoll och bevisning m.m.	0,20
200221	Mail t Ale m påminnelse om underlag	0,20
200221	Upprättande av yttrande t TR	2,50
200221	Genomgång av bevisning m.m.	1,20
200225	Mail tf Ale ang underlag m.m.	0,20
200225	Mail tf Andreas ang underlag m.m.	0,20
200225	Telefonsamtal med Ale ang underlag m.m.	1,70
200225	Upprättande av, arbete med yttrande t TR	1,70
200226	Upprättande av, arbete med bevisuppgift m.m.	2,30
200227	Telefonsamtal med Ale ang bevisning etc	0,90
200227	Upprättande av, arbete m bevisuppgift	2,10
200228	Justering av yttrande	1,10
200302	Mottagande och genomgång av underlag f Ale	0,70
200302	Längre mail ft Andreas	0,20
200302	Telefonsamtal med Ale ang yttrande, bevisning m.m.	1,60
200302	Upprättande av, slutlig revidering yttrande	0,50
200302	Telefonsamtal med Ale ang ingivande av bevisuppgift m.m.	0,50
200302	Översändande av yttrande t Borås tingsrätt	0,20
200302	Översändande av yttrande t klient	0,10
200302	Översändande av yttrande t JK	0,20
200312	Flertal telefonsamtal m Ale ang kostnadsyrkande m.m.	0,50
200320	Telefonsamtal med Ale ang yttrande t JK m.m.	1,50
200407	Mottagande och genomgång av yttrande från JK	0,90
200407	Översändande av yttrande t klient	0,20
200414	Telefonsamtal med klient ang JK:s yttrande m.m.	1,60
200415	Mottagande och genomgång av bevisning till yttrande som inte låg med förra gången	1,50
200415	Översändande av yttrande med bevisning t klient	0,20
200417	Mail tf f-bolag ang status i process	0,20
200417	Genomgång av längre mail f Ale	0,30
200424	Telefonsamtal med Ale ang slutlig bevisuppgift m.m.	1,10
200430	Upprättande av kompletterande bevisuppgift	0,80
200430	Längre mail t klient ang utkast m.m.	0,30
200430	Mottagande och genomgång av längre mail f Ale samt yttrande	0,70
200430	Telefonsamtal med Ale ang kompletterande bevisning m.m.	0,40
200504	Mottagande och genomgång av nytt material f Ale	1,50
200505	Telefonsamtal med Ale ang slutlig bevisuppgift	0,50
200506	Mail tf Ale ang åtgärder m.m.	0,30
200525	Mottagande av yttrande f JK	0,10
200525	Översändande av yttrande f JK t klient	0,10
200525	Genomgång av yttrande	0,50
200526	Mottagande av yttrande f motparten	0,10
200527	Mottagande av JKs yttrande f TR	0,10
200527	Mottagande av föreläggande	0,20
200527	Översändande av föreläggande t klient	0,20
200605	Nedsparande av dokument	0,10
200605	Nedsparande av föreläggande	0,10

200605	Telefonsamtal med TR	0,20
200609	Nedsparande av föreläggande	0,10
200611	Justering av yttrande	0,30
200612	Ingivande av yttrande om frånträde t TR	0,10
200615	Telefonsamtal med HM	1,40

Totalt nedlagt arbete	266,10 timmar
Nedlagt arbete 133,90 timmar à 1 500	200 850,00 kr
Nedlagt arbete 70,00 timmar à 1 600	112 000,00 kr
Nedlagt arbete 55,00 timmar à 2 500	137 500,00 kr
Nedlagt arbete 3,60 timmar à 500	1 800,00 kr
Nedlagt arbete 2,60 timmar à 1 850	4810,00 kr
Nedlagt arbete 1,00 timmar à 1 700	1700,00 kr
Summa ex.moms	458 660,00 kr
Moms 25%	114 665,00 kr
Summa inklusive moms	**573 325,00 kr**

Borås tingsrätts mål nr T3106-18

Borås tingsrätts huvudförhandling Inspelningsdatum 2020-10-10

Ljudinspelning ifrån huvudförhandling i mål nr T3106-18 i Borås Tingsrätt där skatteverkets sektionschef *Heidar Hilmarsson som avger vittnesmål under sannings ed om skriftliga vapenhot som skatteverket förmedlat i samband med myndighetsutövning.*

Inspelning i mp3-format är originalinspelning utlämnad från Borås tingsrätt och översatt i transkription från svenska till engelska

Teknisk information om digital fil som utgör ljudinspelning

Digital ljudfil i .mp3 format med storlek 44,3 Mb
"TRBORÅS, T3106-18, Heidar Hilmarsson, Vittne, Inspelning 1, 30948052.mp3"
Ljudinspelning: Längd 48 minuter och 15 sekunder

Underliggande omständigheter i skatteverkets Heidar Hilmarsson vittnesmål

Ale Rivinoja har vittnesförhör med skatteverkets sektionschef Heidar Hilmarsson under sannings ed i mål T3106-18 i Borås Tingsrätt.
Ale Rivinoja ställer frågor om det händelseförlopp där skatteverkets sektionschef Heidar Hilmarsson tillsammans med skattebrottsutredare Sylva Bonander hade ett förhör i en brottsutredning med den brottsmisstänkte gärningsmannen Kjell Ekblad, där det i förhörsutsaga skriftligt nertecknades olaga hot. Hoten innebär att Ale Rivinoja och hans familj skulle skjutas med Kalasjnikov under mycket försvårande omständigheter där Kjell Ekblad bär vapen på sig under förhörupptagningen, då *Sylva Bonander kontaktar polisen efter förhörsupptagningen med anledning Kjell Ekblad har vapen på sig, varvid denna omständighet noteras som dagboksanteckning i brottsutredningen Dnr 1400-K125103-10.*

Utskrift av skatteverkets Heidar Hilmarsson vittnesmål

00:00 – 00:05 - Domaren som ansvarar för målet
Vi borde börja spela in, fortsätt med Ale Rivinoja.

00:05 – 00:56 - Ale Rivinoja
Ale Rivinoja vill höra om en händelse på servicekontoret i Ulricehamn där hot registreras där Ale Rivinoja ska skjutas med Kalasjnikov i ett förhör med Kjell Ekblad varefter förhörsledare Sylva Bonander har kontaktat polisen på grund av att Kjell Ekblad bar vapen under förhöret.
Ale Rivinoja vill ställa frågor om händelsen var Heidar Hilmarsson och Sylva Bonander håller sådana förhör med Kjell Ekblad och vad som hände.

00:58 – 01:55 - Vittne Heidar Hilmarsson
Sylva Bonander var Heidar Hilmarsson medarbetare och hon var på plats för arbete i Borås och då skulle vi ha ett förhör. När vi har förhör i en annan stad är vi alltid två anställda vid förhören vilket är en standardrutin på skattekontoret. Så jag följer med henne till Ulricehamn för att delta i förhöret. ***Jag kan bara nämna att ordet Kalashnikov inte dök upp vid förhandlingen*** inte vad jag minns i alla fall, inte vad jag minns ändå och jag är övertygad om att minnet är korrekt. I förhöret med Bert Ekblad, Bengt Ekblad och förhöret gick ganska bra och någon gång uttrycker han att han känner sig lite hotad.
Förhöret gick smidigt och vi resonerade fram och tillbaka med Sylva Bonander så någon gång frågade jag honom om du upplever detta som hotfullt och då svarar han att du förhör mig om ett allvarligt brott och att han i sig upplevde som hotfull.

02:30 – 02:48 - Vittne Heidar Hilmarsson
Och vid ett tillfälle, under förhöret, fanns det en viss hänvisning till att ***han skulle tömma ett magasin i någon*** och det var inte omedelbart så det var inte riktat mot oss men han kände sig hotad så han skulle göra det, sa han. Det var min minnesbild av förhöret.

02:52 – 03:29 - Ale Rivinoja
Det står och nu läser jag här från förhörsuttalandet som citeras som står i protokollet som citeras – ***Kjell Ekblad säger att om djungelns lag hade rått här hade han tagit en Kalasjnikov och skjutit hela familjen i lägenheten. Ale med fru. Kjell Ekblad vill ha en rättelse i detta. Stor fix. Kjell Ekblad säger att folk tar det annorlunda men trampar någon på hjärnan och fortsätter trampa på hjärnan tills han dör, sedan kliver han upp ur graven och slaktar dem helt.***

03:30 – 03:33 - Ale Rivinoja
Kan det vara så att detta reproduceras korrekt?

03:34 – 03:37 - Vittne Heidar Hilmarsson
Om detta skrivs ner i förhörsregistret reproduceras det förmodligen korrekt.

03:39 – 04:05 - Ale Rivinoja (Frågar om dagbok från brottsutredningsärende nr 1400-K125103-10)
Då har vi dagboksbladet här i polisutredningen, det står samma datum som Sylva Bonander, handläggare på skattekontoret, meddelar att Kjell Ekblad har sagt att han ska ha ett vapen på sig.
Ett underrättelsemeddelande skrivet. Förundersökningsledaren Ove Jäverfelt och kammaråklagare Hedvig Lundblad har tydligen varit i kontakt med varandra och utbytt information.

04:06 – 04:08 - Ale Rivinoja
Vapnet han har på sig, vad är det här?

04:09 – 04:14 - Vittne Heidar Hilmarsson
Dagboksposten vilket tillfälle och vad refererar den till?

04:14 – 04:17 - Ale Rivinoja
Det hänvisar till förhöret.

04:17 – 04:33 - Vittne Heidar Hilmarsson
Till förhöret? Jag kan bara säga att de förhör vi genomför på skattebrottsenheten på olika servicekontor, så det finns inget besök så om han bar vapen eller inte vet jag inte.

04:33 – 04:39 - Ale Rivinoja
Så du menar att det inte finns någon substans i påståendet att Sylva kontaktades av polisen, står det skriftligt i polisens dagbok?

04:41 – 04:46 - Vittne Heidar Hilmarsson
Jag kan inte bekräfta att han bar vapen, ingen sökning och besök gjordes.

04:46 – 04:55 - Ale Rivinoja
Så står det ändå i texten. Diskuterade du och Sylva det här med honom med ett vapen på sig?

04:55 – 04:56 - Vittne Heidar Hilmarsson
Nej. Nej.

04:56 – 04:59 - Ale Rivinoja
Var du närvarande vid förhandlingen hela tiden?

04:59 – 05:00 - Vittne Heidar Hilmarsson
Ja.

05:01 – 05:05 - Ale Rivinoja
Så det var en uppfattning om en händelse som bara Sylva hade, och du delade den inte?

05:06 – 05:14 - Vittne Heidar Hilmarsson
Vi har våra egna uppfattningar och känslor och vi diskuterar inte detta om risken för vapen.

05:15 – 05:30 - Ale Rivinoja
Det låter lite konstigt, om han hade ett vapen på sig, skulle det inte vara huvuddialogen?
Om han bar vapen. Kanske skulle det vara en dialog som du och Sylva tog?

05:30 – 05:47 - Vittne Heidar Hilmarsson
Han nämnde att han skulle **tömma ett magasin i någon**. Han kände sig hotad och i den situationen frågar jag om du känner dig hotad av oss? Och han sa att **detta var ett allvarligt brott och därför var det ett allvarligare i detta förhör än andra förhör.**

05:47 – 05:54 - Ale Rivinoja
Ja, det är ett allvarligt brott för Ale och hans fru att bli skjutna, hela familjen att bli skjutna?

05:54 – 05:56 - Vittne Heidar Hilmarsson
Det var inte vårt mål.

05:56 – 05:54 - Ale Rivinoja
Ja, det är ett allvarligt brott för Ale och hans fru att bli skjutna, hela familjen att bli skjutna?

05:54 – 06:04 - Vittne Heidar Hilmarsson
Det var inte vad vårt fall, eftersom fallet handlade om ett skattebrott och ett bokföringsbrott.

06:04 – 06:15 - Ale Rivinoja
Ja, men den här händelsen har inget att göra med ett bokföringsbrott, eftersom det är ett vapenhot med Kalasjnikov mot mig och min familj? Och hur kan Kjell Ekblad känna sig hotad när det är jag som hotas här?

06:17 – 06:18 - Vittne Heidar Hilmarsson
Det kan du fråga honom.

06:18 – 06:37 - Ale Rivinoja
Försvarsadvokat Sandra Ullsten hade flera frågor om detaljer i händelseförloppet. Är det något ni kände till när hon begärde att förundersökningen skulle kompletteras med svar på hennes frågor om detaljer i just det här fallet? **Advokaten uttryckte detaljer i händelseförloppet av händelserna var en synnerligen allvarlig fråga.**

06:55 – 07:35 - Vittne Heidar Hilmarsson
Jag kan nämna att jag inte har varit inblandad i förundersökningen, varken din eller Kjell Ekblad, jag deltog bara i det förhöret.

06:55 – 07:35 - Ale Rivinoja
Just. Jag kommer att ställa frågor om andra saker då, när det har förekommit ljudinspelningar, Dictaphone-inspelningar, och i samband med begäran om utlämnande av ett offentligt dokument har du enligt ditt beslut 2014-06-05 delat ut förundersökningsmaterial som utgör överskottsmaterial, där ljudfiler från diktafon har kopierats till en Compact Disc (CD-skiva). Dessa händelser inträffar i förundersökningen, eftersom överskottsmaterial i förundersökningen begärdes av min försvarsadvokat Sandra Ullsten, minns du det här fallet?

07:35 – 07:54 - Vittne Heidar Hilmarsson
Vi har anteckningar om att materialet skickades till advokaten som var din representant som offentlig försvarare. Hon fick de begärda dokumenten och även CD-skivan.

07:54 – 08:30 - Ale Rivinoja
I det utlämnande materialet har vi sedan flera hemligstämplade polisutredningar med röd sekretessstämpel, där de utlämnande dokumenten utgör brottsutredningsprotokoll med rån och utpressning utgör förundersökningsmaterial i dessa fall.

08:30 – 08:40 - Domaren som ansvarar för målet
Vi zoomar in på stämpeln och om du vill kan du ha den på vår projektorkamera eller kanske räcker det?

08:44 – 08:45 - Vittne Heidar Hilmarsson
Jag ser det tydligt.

08:46 – 09:02 - Ale Rivinoja
Det var flera förundersökningar med den röda stämpeln på sig som har delats ut.
Flera utredningsåtgärder har trots allt vidtagits i dessa brottsutredningar, som har lagts till dessa protokoll i förundersökningsmaterialet, tidsmässigt efter att protokollen överlämnats till Ale Rivinojas försvarsadvokat Sandra Ullsten. Har du några kommentarer till detta?

09:04 – 09:17 - Vittne Heidar Hilmarsson
Om detta var dokument i utredningsöverskottsmaterialet var jag med och samlade in och kopierade allt som bokfördes i undersökningsöverskottsmaterialet. Vi gjorde ingen åtskillnad i materialet, men ni fick en kopia av alla överskottsdokument som fanns tillgängliga.

09:18 – 09:23 - Ale Rivinoja
Det är vanligt att hantera pågående förundersökningsprotokoll, som har förundersökningssekretess, eftersom utredningen fortfarande pågår?

09:23 – 09:32- Vittne Heidar Hilmarsson
Jag kan inte svara på vad som är vanlig rutin när man hanterar överskottsdokument.

09:33 – 09:55 - Ale Rivinoja
Om jag förstod det rätt så gjordes polisens förundersökningar parallellt med Ekobrottsmyndighetens utredning här. Dokumenten visar hur kammaråklagare Hedvig Lundblad har en intensiv kommunikation mellan de två myndigheterna.

10:06 – 10:31 - Ale Rivinoja
Ett dokument har delats ut där det verkar som om en IT-kriminalteknisk undersökning har genomförts i husrannsakan på beslagtaget material har beslagsnummer.
Kan vi zooma det här dokumentet så att alla detaljer blir tydliga?
Dokument visar en rättsmedicinsk undersökning där hårddisk skickas till IT-kriminaltekniska enheten i Göteborg för undersökning.
Är det här ett dokument du känner igen?

10:31 – 11:19- Vittne Heidar Hilmarsson
Ja. Om detta dokument tillhör överskottsdokument i förundersökningen är det anledningen till att detta dokument hanteras. Vi tunnnade inte eller undanhöll någon dokumentation i överskottsmaterialet, och du fick alla dokument tillhör den utdelade överskottsdokumentationen. Om det fanns material där som inte borde ha funnits där, faller det på skattebrottsutredarens rutiner vad som tillhör överskottsdokumentationen och vad som tillhör dokumentationen i förundersökningen. Mycket material samlas in i en förundersökning, det vet jag, och allt material ingår inte i förundersökningsmemorandumet, men man kan vara säker på att allt material och all dokumentation delades ut.

11:20 – 12:00 - Ale Rivinoja
Här har en rättsmedicinsk undersökning gjorts på hårddisken tagen med beslag med tvång. Hårddisk tagen med beslag där det senare uppgavs att det inte finns några granskningsprotokoll för den rättsmedicinska undersökningen av datorns hårddiskar tillgängliga.

Det har sagts att administratören för IT-kriminaltekniska undersökningen har gått i pension och det är anledningen till att dokument saknas. Administratören får inte ta hem sådana handlingar och handlingarna ska finnas kvar hos myndigheten.
Är det verkligen säkert att det inte fanns några granskningsmemoranda på IT-kriminalteknisk analys som utfördes på hårddisken och det är därför jag frågar om utlämnandet av överskottsdokument är helt komplett i avslöjandet?

12:00 – 12:12- Vittne Heidar Hilmarsson
Jag kan inte svara på vad en IT-rättsmedicinsk forskare borde ha gjort med en dator beslagtagen. Det ska anges i granskningsmemorandumet och protokollet över vad som granskas i datorns hårddisk.

12:12 – 12:43 - Ale Rivinoja
Du utelämnade intern kommunikation som rör åklagare Ove Jäverfelt, där det framgår att Sylva Bonander i den förundersökningen har till uppgift att sortera beslag och tillhörande tvångshandlingar och hon måste besluta i vilken förundersökning beslagsdokumentationen ska höra hemma, där Sylva bedömer om handlingarna ska sorteras in i polismyndighetens utredning eller om handlingarna sorteras in i Ekobrottsmyndighetens utredning.

12:43 - 13:09 - Ale Rivinoja (Fråga om bokföringsprogram Visma SPCS har installerats i datorn)

Anledningen till frågan i ärendet gäller husrannsakan i Ale Rivinojas hem på Bodagatan 29 daterad 2012-03-1 där en dator beslagtogs som hade datorprogramvara Visma SPCS tillägnad företagsredovisning installerad på hårddisk. Samma dag har det hållits förhör med Ale Rivinoja och det finns en bilaga i förhöret, dokument som läggs till i förundersökningen visar dokument som skrivits ut från bokföringsprogramvaran Visma SPCS. Vet du något om de här detaljerna?

13:09 – 13:34- Vittne Heidar Hilmarsson
Jag är inte inblandad i de enskilda förundersökningsåtgärderna, förutom i en förundersökning som hade ett förhör med Kjell Ekblad, så du kan klargöra för mig vilken förundersökning du hänvisar till i varje fråga.

13:34 – 14:07 - Ale Rivinoja
Jag är misstänkt för åtalet och det har gjorts en husrannsakan i mitt hem på Bodagatan 29 där myndigheten beslagtagit en dator och, installerad på datorns hårddisk, har det varit ett bokföringsprogram Visma administration installerat. I samband med förhörsuttalandet med mig har en bilaga lämnats in till förhöret där jag är misstänkt för grovt bokföringsbrott, där bilagan beskriver ett grovt bokföringsbrott som kan tillskrivas bolaget Lyson. Är det här något du vet om?

14:08 – 14:09- Vittne Heidar Hilmarsson
Nej.

14:12 – 14:29 - Ale Rivinoja
Okej. Du har då sagt när du var involverad i att släppa förundersökningsmaterial, så det har varit en fråga om en CD-skiva som innehåller Dictaphone-inspelningar, känner du till innehållet i dessa ljudinspelningar? Har du lyssnat på ljudinspelningarna?

14:30 – 14:37- Vittne Heidar Hilmarsson
Nej, jag har aldrig spelat upp ljudinspelningarna.

14:12 – 15:53 - Ale Rivinoja (Manipulerat innehåll i protokoll där transkription av spår 02 raderas) Ok.
I samband med utlämnandet av förundersökningsmaterial fanns det en Cd-skiva med innehåll av ljudinspelningar från diktafon. Du har också skickat in en transkription som kan hänföras till diktafon inspelningar i CD och transkriptioner från konversationer inspelade i diktafonen.
I polisutredningen har utskriften av dessa utskrifter hänvisat till "Utskrift Polisinspektör Marianne Hallabro 2011-10-04".
Det är ett problem här, utskriften från Dictaphone inspelningsspår 02 saknas i det rapporterade förundersökningsmaterialet. Jag kommer att visa här på hovet.
Om du tittar på dokumentet och detaljerna i utskriften av spår 02 raderas avskriftstexten och saknas i brottsutredningsprotokollet, visa bara "02" och inget mer. Känner du igen det här materialet?

15:48 – 16:00- Vittne Heidar Hilmarsson
Nej, Marianne Hallabro är inte anställd på skattebrottsenheten men hon arbetar på polismyndigheten.

16:00 – 16:41 - Ale Rivinoja
Det var du som lämnade över materialet.
Kan domstolen zooma in på detta dokument som visar Sandra Ullstens begäran om att få handlingar som specificeras där utskriften av diktafon-inspelningar listas.
Sandra Ullsten har varit på Ekobrottsmyndighetens kontor och fått ett dokument där hon begärt en kopia av polisinspektören "Marianne Hallabro utskrifter från diktafoninspelningen 2011-10-04".
Det här är samma material och dokument som du har tillhandahållit.

16:50 – 17:45 - Domaren som ansvarar för målet
Kan vi ta väggkameran så att detaljerna i dokumentet förstoras för vittnet och domstolen.
Ser du dokumentet på bilden nu tydligt?

17:48 – 18:09- Vittne Heidar Hilmarsson
Det här är ett mejl från Sandra Ullsten till mig där hon begär en kopia av de handlingar som anmälts i samband med Sandra Ullstens besök på Ekobrottsmyndighetens kontor.
Ja, Ale, vad har du för frågor om dokumenten?

18:10 – 18:50 - Ale Rivinoja (Manipulerat innehåll i protokoll där transkription av spår 02 raderas) Om vi tittar på nästa sida där, Ja, ja, exakt, här har vi förundersökningsmaterial i original med transkription av spår 02 skrivet i text, och dokument du gav Sandra Ullsten är exakt samma kopia av förundersökningsprotokollet med transkriptioner, men det saknar nu texten och transkriptionen av diktafoninspelning spår nr 02? Har du några kommentarer till detta?

18:52 – 18:53 - Vittne Heidar Hilmarsson
Nej.

19:00 – 19:05 - Ale Rivinoja
Hur fick du tillgång till det här dokumentet där utskriften av spår 02 saknas?
Är det ett falskt dokument i förberett förundersökningsmaterial som anmälts till försvarsadvokaten?
Det är ett allvarligt brott eftersom dessa detaljer påverkar brottsmisstanken i åtalet med ett påstått bokföringsbrott där jag själv anklagas för grovt brott.

19:16 – 19:29 - Domaren som ansvarar för målet
Nu bör du ställa raka frågor och inte sätta ditt eget värde i frågan. Personliga värden som du kan spara till det slutliga talet.

19:32 – 20:56 - Vittne Heidar Hilmarsson
Jag har inte haft tillgång till handlingar som överlämnats eftersom det är en utredare som har lämnat över det begärda materialet till advokat Sandra Ullsten. Det har gjorts flera pågående förundersökningar samtidigt som man kanske haft en del att göra med varandra.
Så de har samlat in material och delat ut det och vi har sekretess mellan myndigheterna och förundersökningsmaterialet som åklagaren delar ut, vi måste ta emot och det måste naturligtvis dokumenteras i förundersökningsrapporten och om detta inte görs kommer det att vara överskottsmaterial för utredningen, som vi har tillgång till och materialet lämnas ut till Sandra Ullsten.

20:58 – 21:21 - Ale Rivinoja
Så utskriften av diktafon-inspelningar i förundersökningsrapporten som jag fick tillgång till av polisen, involverar en förundersökning där jag inte är kärande, är detta material förenligt med de inspelningar som du har släppt på Compact Disc?

21:22 – 21:45 - Domaren som ansvarar för målet
Domaren avbryter i förhör, och domaren förklarar nu att du kanske hör dig själv mer än du ställer frågor rikta in dig på vittnet?

21:45 – 22:00 - Ale Rivinoja
Vet du om en utskrift av diktafon inspelningsspår 02 har gjorts, eftersom advokat Sandra Ullsten har begärt att förundersökningen där jag åtalade ska kompletteras med en utskrift "ord för ord" involvera diktafon inspelning spår 02, som det är samma inspelning har på CD-skivan du har tillhandahållit på Sandra Ullstens begäran?

22:00 – 22:25 - Vittne Heidar Hilmarsson
Sammantaget, om begäran innebär en transkription av ljudfilen i diktafon inspelning och försvarsadvokat Sandra Ullsten ber om kompletterande åtgärder i förundersökningen, måste du förstå om detta material tillhör polisens förundersökning, det är inte skattebrottsutredaren som måste göra utskriften av ljudfilen, som sådan uppgift utförs av polisen.

22:25 – 22:44 - Ale Rivinoja
I åtalet mot mig vid ett påstått bokföringsbrott har försvarsadvokat Sandra Ullsten den 7/10/2013 begärt att förundersökningsmaterialet ska kompletteras med en utskrift av diktafoninspelningen som involverar spår 02, och utskriften begärs av Sandra Ullsten att rapporteras "ord för ord".
Vet du om det här tillägget som advokaten begärt för förundersökningen har genomförts?

22:45 – 22:46 - Vittne Heidar Hilmarsson
Från vem begär hon utskriften?

22:48 – 22:51 - Ale Rivinoja
Försvarsadvokaten begär denna åtgärd från skattebrottsenheten, som är ett komplement till förundersökningsmaterialet där jag åtalas?

22:52 – 22:57 - Vittne Heidar Hilmarsson
Nej, jag vet inte om det.

22:58 – 23:43 - Ale Rivinoja
Advokaten begärde då att förundersökningsmaterialet skulle kompletteras. I ett annat fall har Kjell Ekblad tagit min dator under hot och utpressning och på den här datorn finns en bokföringsfil som kan bevisa min oskuld i åtalet, vet du något om detta eftersom du har varit inblandad i en förundersökning med Kjell Ekblad?

23:40 – 24:22 - Vittne Heidar Hilmarsson
Observera att jag nämnde att jag bara hade inblandning i förundersökningen angående förhöret med Kjell Ekblad i Ulricehamn i några timmar och annars var jag inte inblandad.
Det är standardpraxis i Skatteverkets säkerhetstänkande.

24:23 – 24:41 - Ale Rivinoja
Ja, det står här på handlingar som du delade ut i mejlkorrespondensen att åklagare Ove Jäverfelt kommunicerade att du skulle vara livvakt åt Sylva Bonander eftersom Kjell Ekblad är farlig på grund av de utpressningsbrott som polisanmälts och det finns en latent hotsituation.
Är dessa omständigheter något du varit medveten om?

24:43 – 25:40 - Vittne Heidar Hilmarsson
Jag skulle tro att det mejlet måste ha skrivits efter förhöret i Ulricehamn, jag har inga exakta datum, men det mejlet är skrivet efter förhöret med Kjell Ekblad. Det var för att jag skulle följa med till Ekobrottsmyndighetens kontor i Borås vid en tidpunkt då du och din representant Sandra Ullsten skulle komma och titta på överskottsmaterialet i förundersökningen. Jag skulle följa med som förkläde, det är en spricka mellan skattebrottsutredare och ekobrottsutredare. Jag är ingen livvakt.
Det är ett mycket olyckligt ordval av Sylva Bonander.
Det har inget att göra med förhöret med Kjell Ekblad.

25:41 – 25:51 - Ale Rivinoja
Anledningen till frågan är det skriftliga uttalandet och det inspelade förhöret som infogats i utredningsprotokollet, och uttalandet är i själva verket att jag och min familj kommer att skjutas med Kalasjnikov hör till andra hot.
Advokat Sandra Ullsten har begärt svar på frågan varför hoten framförs.
Varför förmedlar skattemyndigheterna dessa inspelade hot och uttalanden från Kjell Ekblad?

25:52 – 25:53 - Vittne Heidar Hilmarsson
Vem förmedlar hot? Vem får du hoten från?

25:54 – 26:07 - Ale Rivinoja
Jag får hot i samband med att utredningsprotokollet är klart och protokollet inkluderar hot jag får från min försvarsadvokat i samband med en åtalsprocess. Det har skrivits ner och skrivits att jag och min familj kommer att skjutas med Kalasjnikov.

26:10 – 26:15 - Vittne Heidar Hilmarsson
Det är inte offentliga tjänstemän som uttrycker hot, det är någon annan.

26:15 – 26:20 - Ale Rivinoja
Hoten riktas mot mig och min familj och kommuniceras genom myndighetsutövning.
Det har försvarsadvokat Sandra Ullsten begärt.

26:25 – 26:39 - Domaren som leder målet
Bara så att du kan förtydliga uttalandet "Hot som kommer eller riktar sig mot Ale Rivinoja och hur blir dessa hot riktade från myndigheten".
Vad menar Ale Rivinoja med hur hoten uppstår från myndigheter?
Menar du att hot skrivs ner av någon annan än den som hotar?

26:40 – 27:15 - Ale Rivinoja
Ja, då kan jag säga att försvarsadvokat Sandra Ullsten begärde att förundersökningen skulle kompletteras som ett svar på frågan om vilka åtgärder myndigheten vidtagit i samband med Kjell Ekblads hot som framfördes i samband med myndighetsutövningen.
Advokat Sandra Ullsten skriver att varför förhörsutskriften med hoten vidarebefordrades och vilka åtgärder som vidtagits på grund av hot.
Advokat Sandra Ullsten kräver svar på frågan om varför förundersökningen med protokoll som tillhör Kjell Ekblad vidarebefordras till advokat Sandra Ullsten och Ale Rivinoja.
Myndigheter ska aldrig skriva ner allvarliga hot och förmedla sådana hot och sedan kontakta polisen på grund av att personen som hotar med ett vapen?

27:22 – 27:23 - Vittne Heidar Hilmarsson
Var det här en fråga?

27:23 – 27:28 - Ale Rivinoja
Ja. Vilka åtgärder har ni vidtagit i samband med hoten?

27:28 – 27:30 - Vittne Heidar Hilmarsson
Var det här en fråga?

27:30 – 28:23 - Domaren som ansvarar för målet
Oroligheter i rättssalen. Domaren begär namnen på publiken som har blivit upprörda över vittnesmålet, eftersom publiken vill förklara att det inte spelar någon roll om hot registreras eller uttalas i situationer när myndigheten förmedlar hot och domaren börjar avbryta ofta när sådana omständigheter diskuteras i vittnesmålet.

28:32 – 27:47 - Ale Rivinoja
Det var en fråga då, advokat Sandra Ullsten begärde att förundersökningen skulle slutföras på grund av förhörsuttalandet då, vidtogs några åtgärder mot myndigheten på grund av händelserna som hände i Ulricehamn?

27:49 – 27:53 - Vittne Heidar Hilmarsson
Är det polisens förundersökning eller skattebrottsenhetens förundersökning du menar?

28:32 – 29:09 - Ale Rivinoja
Jag syftar på förhöret i Ulricehamn där Kjell Ekblad förhördes och delfördes misstanke om brott.

29:10 – 29:25 - Vittne Heidar Hilmarsson
Om några åtgärder vidtogs efter det?
Nej, vi kände att hotet inte var riktat mot oss.

29:25 – 29:43 - Ale Rivinoja
Hotet riktades mot mig och därför ifrågasätter advokatens Sandra Ullsten.
Vilka åtgärder vidtogs som svar på hoten?
Allvarliga hot riktade från Ekblad vidarebefordras till advokat Sandra Ullsten och Ale Rivinoja och eftersom Sylva Bonander kontaktar polisen direkt efter förhör, och i polisens utredningsprotokoll har Kjell Ekblad vapen på sig, uppstår frågor naturligt på grund av detta?

29:44 – 30:05 - Vittne Heidar Hilmarsson
Vilken dialog hade utredaren av skattebrott i samband med polis och åklagare, vilka kontakter som togs där, sådana operativa detaljer som jag inte är inblandad i och som inte har någon kännedom om detaljer. Dagliga beslut så att säga.

30:10 – 30:57 - Ale Rivinoja
Då tänkte jag att jag skulle höra lite om din kollega Sylva Bonander har gjort en promemoria av erhållna bokföringshandlingar i Human Habit LTD. I denna dokumentation har de sedan fått ett beslag av Human Habit-revisorn Anneli Koivio, dokumentation från hussökning beskriver för transaktioner relaterade till kortbetalningar som ska redovisas i företaget Human Habit, men dokumentation visar penningtvätt transaktioner med kortbetalningar kommer från företaget Lyson under omständigheter där Lyson ställföreträdare Johannes Steinsson är inloggad på webb shop humanhabit.se. Vet du något om det här?

30:59 – 31:00 - Vittne Heidar Hilmarsson
Nej.

31:01 – 32:06 - Ale Rivinoja (Fråga om kortbetalningar, pengatvätttransaktioner 233016 kr)
Anledningen till frågan är detta dokument med innebörden att representanter har polisanmält mig och det finns en polisanmälan som rör kortbetalningar med beloppet 233016kr där representanter för Lyson gjort en sådan polisanmälan.
Sylva Bonander informeras sedan om dessa omständigheter då representanter för Lyson kommer att hjälpa Sylva Bonander i brottsutredningarna mot Ale Rivinoja och Human Habit om skattebrott som härrör från Lysons penningtvätt verksamhet.
Vet du något om Lysons polisanmälan om kortbetalningar från Lyson?

32:07 – 32:21 - Vittne Heidar Hilmarsson
Om information om sådana transaktioner infogas i protokollen antar jag, och om sådana detaljer har dokumenterats i protokollet och det är anledningen till att du har informationen.

32:21 – 32:53 - Ale Rivinoja
Så det kanske fanns ytterligare polisrapport tillgänglig som är hemligstämplad men inte avslöjad när du lämnade över överskottsdokumenten? Detta gäller systematiska penningtvättstransaktioner eftersom det anges att Sylva Bonander konstaterar att transaktionerna måste bokas i Human Habit med ursprunget till de affärshändelser som tillhör företaget Lyson?
Varför ska jag föra register och göra redovisning i Human Habit av ett annat företags affärsevenemang? Är detta något du vet om och har du pratat med Sylva om dessa detaljer?

32:55 – 32:55 - Vittne Heidar Hilmarsson
Nej, inga detaljer diskuterade.

33:15 – 33:37 - Ale Rivinoja
Skattebrottsenhetens förundersökning genomfördes parallellt med polisens förundersökning. Stämmer det när du har delat ut flera polisutredningar där Kjell Ekblad utpressar brott i förundersökningsmaterialet?

33:36 – 34:12 - Vittne Heidar Hilmarsson
Vi måste hålla isär begreppen här. Enheten för skattebrott gör en förundersökning om ekonomisk brottslighet under ledning av åklagare vid Ekobrottsmyndigheten och det finns en polismyndighet också och vad jag förstår har det gjorts utredningar parallellt och det är viktigt att hålla förundersökningen åtskild.
Skattebrottsenheten omfattar inte utredning av hot och utpressning och andra sådana brott vid utredning av polismyndigheten.

34:15 – 34:48 - Ale Rivinoja
Då förstår jag att utredningarna sker parallellt. Vet du att den utpekade utpressaren Daniel Rickardsson har förhörts i en förundersökning i tid efter att du lämnade över de hemliga polisutredningarna i samma utredning?
Preliminära utredningsåtgärder har genomförts i tid efter det att de sekretessbelagda protokollen har offentliggjorts av dig. Förundersökningen får inte ha sekretess kring de utlämnade förundersökningarna, men varför genomförs ytterligare utredningsåtgärder i samma polisutredningsprotokoll som Daniel Richardsson förhördes? Är det något du vet om när du lämnade över de hemligstämplade polisutredningarna som tydligen är konfidentiella?

34:50 – 35:21 - Vittne Heidar Hilmarsson
Om det finns polisutredningar som grund för överskottsmaterial i förundersökningen är det åklagaren som har beslutat att materialet får lämnas ut. Jag antar att den berörda åklagaren har släppt sekretessen för de berörda brottsutredningarna.

35:22 – 36:28 - Ale Rivinoja
Materialet släpptes den 18 juli 2012 och polisens hemliga förundersökningar gäller rån och utpressning. Detta material släpptes den 18 juli 2012, men i det här fallet har du ett förhör efter det datumet, så det är förmodligen förundersökningssekretess eller inte.
Har du tillhandahållit hemligstämplat utrednings konfidentiellt material i syfte att få mig att känna mig hotad?

36:30 – 37:06 - Vittne Heidar Hilmarsson
Jag har inget sådant motiv bakom det och du begärde allt material och du fick det.
Om polismyndigheten har synpunkter på att de har lämnat ut sekretessbelagt material som är sekretessbelagt innebär det automatiskt att det inte är förbjudet för alla parter.
Åklagaren på polismyndigheten har överlämnat materialet till den utredare av skattebrott som tog med det i hans akt.

35:22 – 38:08 - Ale Rivinoja
Om man tittar på förhörsdatumet hänvisar det till ett förhör som genomfördes i samma polisförhörsprotokoll och samma protokoll som ni lämnade före förhöret. Vad är sekretessen i den pågående förundersökningen om brottsutredningar och förundersökningar som du avslöjade?

38:08 – 38:28 - Vittne Heidar Hilmarsson
Det är åklagarens beslut. Åklagaren äger sekretessen i hanteringen.

39:49 – 40:40 - Ale Rivinoja
Ale Rivinoja placerar två nya sidor på kameran så dokument som presenteras förstorade för att bevittna. Presenteras i displayen är kommunikation som överlämnats där åklagare Ove Jäverfelt diskuterar händelser innan du och Sylva Bonander reser till Ulricehamn och håller förhör med Kjell Ekblad. Det står i mejlet mellan Sylva Bonander och Ove Jäverfelt att det annars är bra med ett snabbt och kort förhör som måste tänka på den personliga tryggheten, säger åklagare Ove Jäverfelt och hänvisar till de polisutredningar som åklagare Hedvig Lundblad har.
Om vi tittar på nästa sida skriver Sylva Bonander att hon har Heidar som livvakt.
Var det ett snabbt förhör eller inte med Kjell Ekblad?

40:38 – 40:41 - Vittne Heidar Hilmarsson
En timme uppskattad antar jag.

40:48 – 41:35 - Ale Rivinoja
Jag tänkte i samband med förhöret hur kändes det när du kontaktade polisen efter förhöret? Om Sylva Bonander kontaktar polisen under omständigheter som åklagaren Ove Jäverfelt oroar sig för att det finns en omedelbar fara i situationen, kan det ha något att göra med de hemligstämplade polisutredningar som ni har lämnat över?
Fick du några instruktioner eller information om detta innan du gick till förhöret med Kjell Ekblad eftersom Sylva Bonander informerades om situationen med hotbilden?
Hon skriver att hon har Heidar som livvakt med sig till förhöret med Kjell Ekblad.
Diskuterade du det här mellan dig och Sylva Bonander innan du går till förhöret?

41:38 – 42:26 - Vittne Heidar Hilmarsson
Jag minns inte att vi var oroliga för hotet, men jag trodde felaktigt att livvaktsreferensen var ungefär tiden efter förhöret. Det kan vara så att Sylva var mer orolig än jag för att hålla förhöret. Men jag tyckte förhöret gick bra.
Det enda undantaget är när Kjell Ekblad sa att om han skulle pressas och **tömma ett magasin i någon** och jag frågade honom hur han upplever det eftersom vi också hade ett samtal så var det ett förhör inom ramen för skattebrottsenhetens officiella myndighetsutövning, men vi hade en bra dialog under den timmen med Kjell Ekblad.

42:26 – 42:35 - Ale Rivinoja

Jag förstår det, men det kanske inte var en så bra dialog för mig och min familj som de facto hot om vapen inblandade och magasinet som skulle tömmas av Kjell Ekblad är ett hot riktat och riktat mot mig och min familj i en situation där du själv agerar livvakt för att säkerställa Sylva Bonanders personliga säkerhet.

42:36 – 44:54 - Domaren som leder målet

Gör inte ett sådant uttalande om han säger att han kom med som något annat än livvakt och han har därför svarat på den fråga du ställde. Ni har sagt att förhöret med Heidar Hilmarsson kommer att pågå i 30 minuter och det har vi gjort i 43 minuter nu. Naturligtvis kan du fortsätta om du håller dig till förhörstemat och bevistemat.
Vi har begränsat med tid då du även frågar om att höra med Sandra Ullsten.

43:54 – 45:11 - Ale Rivinoja

Bara en fråga till. Det gäller ett e-postmeddelande i den dokumentation som du har lämnat in som rör en promemoria där polisinspektör Mikael Söderman skickat till åklagare Ove Jäverfelt tillsammans med ett meddelande.

45:03 – 45:21 - Domaren som ansvarar för målet

Kan du läsa i dokumentet vad du vill fråga om. Domstolen har en inspelning med ljud och bild och jag trodde att den har ett värde om man bara läser upp vad den säger i dokumenten.

45:22 – 47:48 - Ale Rivinoja

Det gäller ett mejl där polisinspektör Mikael Söderman skickar ett mejl till åklagare Ove Jäverfelt och bifogar ett PM som bilaga till mejlet.
Det framgår av ett mejl från Mikael Söderman till Ove Jäverfelt att det handlar om en frustrerande målsägande som drabbats av den rikedom av Ale Rivinojas uppfinningar som har kränkts på varumärket Human Habit.
Mikael Söderman har lovat Johannes Steinsson som målsägande att hjälpa till och hjälpa till i ärendet.
Enligt Ove Jäverfelt är det därför överträdelsen av varumärket Human Habit och det är civilmåls- och advokathjälpen som gäller.

Det har visat sig att det PM som bifogas i samma e-postmeddelande hänvisar till en polisutredning där förhörsprotokoll manipulerades av polisinspektör Mikael Söderman eftersom det finns två olika versioner och uppställning av samma förhörsuttalande med Johannes Steinsson.
I e-postbilagan handlar det om ett PM och det framgår i PM:et att ett varumärke i Human Habit varumärkesintrång värderas till 500 000 kronor och orsakar sådan förlust i Lysons företagsförsäljning månadsvis. Vilket beror på att Ale kopierade hemsida konkurrerar med Lyson.

Det finns också dokument om brott som polisanmälts som utgör penningtvättstransaktioner som skyms. Det finns bilagor med penningtvättstransaktioner som beslagtas från Humanhabit-revisorn Anneli Koivio, som är en bilaga till Lysons polisanmälan med kortbetalningar, i en situation som Sylva Bonander konstaterade i protokollet att transaktionerna som kan hänföras till Lysons verksamhet och som utgör penningtvättstransaktioner ska registreras i Humanhabit till det totala beloppet på 233016kr där jag anklagades för bokföringsbrott och denna polisrapport lämnades in till polisen lång tiden innan jag blev åtalad.

Lysons ersättare Johannes Steinsson i denna situation kommer att vara till hjälp för att utreda skattebrott mot mig och Humanhabit i en situation där Lyson administrerar systematiska penningtvättstransaktioner, eftersom företaget Lyson i själva verket bara har tillgång till revisorskupongerna för dessa affärshändelser som måste redovisas i Human Habit i enlighet därmed till Sylva Bonanders observationer.

Har du någon dialog med Sylva Bonander om dessa beskrivna detaljer?

47:50 – 47:52 - Vittne Heidar Hilmarsson
Nej. Jag noterar bara att det här är brev från polismyndigheten.

ADVOKATFIRMAN ALDO

Borås tingsrätt

Översänds endast via e-post

BORÅS TINGSRÄTT
Norra enheten

INKOM: 2020-03-02
MÅLNR: T 3106-18
AKTBIL: 57

Göteborg den 2 mars 2020

Mål nr. T 3106-18

Ale Rivinoja ./. Staten genom Justitiekanslern angående skadestånd

I egenskap av ombud för Ale Rivinoja, och förelagd därtill, inkommer jag med yttrande enligt följande.

1. YTTRANDE

Med anledning av Borås tingsrätts föreläggande i aktbilaga 56 ska det inledningsvis framföras följande. Ale Rivinoja åberopar alltjämt att skadestånd föreligger enligt Artikel 6.1 EKMR. Ale Rivinoja frånfaller därmed inte heller någon hittills åberopad bevisning.

Anledningen därtill är att den del som avvisades i mål B 1030-18 avsåg skadestånd som inte var en direkt följd av åtalet, exempelvis den långa åtalstiden. Kvarstående talan var således en direkt följd av beslutet om väckande av åtal. Den kränkning enligt Artikel 6.1 EKMR som då gjordes gällande och sedermera avvisades var rätten till rättvis rättegång inom *skälig tid*.

En skada som visserligen var en följd av åtalet, men inte en *direkt följd* i skadeståndsrättslig mening. Den kränkning som görs gällande i nu aktuellt mål avser beslutet att väcka åtal enligt följande. Vid åtalets väckande har staten inte beaktat Ale Rivinojas rätt till en rättvis rättegång, samt oskuldspresumtionen i Artikel 6 EKMR. Det ska

GÖTEBORG: Nordstadstorget 6, 411 05 Göteborg, **TEL:** 031-789 41 20
BORÅS: Västerlånggatan 30-32, 503 30 Borås, **TEL:** 033-241 888
E-POST: info@advokatfirmanaldo.se
INTERNET: www.advokatfirmanaldo.se
FAX: 031-320 04 42
MOMSREG.NR: 556854435601
BANKGIRO: 760-2535
Innehar F-skattsedel

härvid belysas att Art 6.1 EKMR inte endast avser rätten till rättvis rättegång inom skälig tid, utan nämnda artikel har en vidare innebörd, vilket bland annat innebär en tillämpning av likställdhetsprincipen. Denna princip är särskilt viktig i brottmål där parterna av naturliga skäl inte är jämbördiga. Staten har inte respekterat likställdhetsprincipen när åtal väckts, samtidigt som Ale Rivinojas begäran om komplettering lämnats utan åtgärd. Den omständigheten att staten inte heller säkerställt dokumentation, dels avseende själva beslaget av datorerna, dels vid granskningen av dessa, har vid väckande av åtal de facto inneburit ett avsteg från likställdhetsprincipen. Ale Rivinoja har därmed berövats, eller i vart fall, beskurits sina möjligheter att påvisa sin oskuld i målet. Det innebär att staten inte heller respekterat oskuldspresumtionen i Artikel 6.2. EKMR vid väckandet av åtal.

Angående tidigare ingiven bevisning

Den tillkommande bevisningen i aktbilaga 42 avser omständigheter som ännu inte utvecklats i det aktuella målet. Dessa omständigheter har emellertid utförligt redovisats i de ursprungliga målen B 310-12 och B 1030-18. Omständigheterna innebär i huvudsak att Ale Rivinoja inte haft faktiskt rådighet över Human Habit LTD:s verksamhet under den åtalade gärningsperioden och därmed inte heller varit faktiskt företrädare för bolaget.

Av stämningsansökan framgår att åklagaren påstått att Ale Rivinoja varit faktisk företrädare för bolaget Human Habit Ltd under perioden den 1 oktober 2009 till den 31 december 2011, trots att han innan åtalet väcktes, har haft tillgång till förundersökningsmaterial, bl.a. i form av ljudinspelningar, utvisande att det istället varit annan person som varit faktisk företrädare för bolaget. Det faktiska företrädarskapet har dessutom varit ett nödvändigt rekvisit för att det vid åtalets väckande ska ha ansetts föreligga sannolika skäl för att åklagares ansvarsyrkande mot honom skulle kunna leda till en framtida fällande dom. I det här sammanhanget kan noteras att ansvar normalt riktas mot den som varit formell företrädare. För ansvar för den faktiske företrädaren, i de fall denne inte också är formell företrädare, har således åklagaren att visa att denne person

är den som haft det betydande ekonomiska intresset, samt det bestämmande inflytandet i bolaget. Åklagaren har i stämningsansökan även påstått att den filial som Ale Rivinoja påståtts vara faktisk företrädare för, skulle haft bokföringsskyldighet enligt bokföringslagen (1999:1078).

Åklagaren har således vid tidpunkten för åtalets väckande, haft tillgång till material påvisande att Ale Rivinoja ej varit faktisk företrädare i Human Habit Ltd. I förundersökning med Dnr 1400-K125103-10, återfinns en textåtergivning av en diktafoninspelning med samband till det åtal som väckts mot Ale Rivinoja, bilaga 6 till tingsrättens aktbilaga 43. Av diktafoninspelningen framgår att Ale Rivinoja varit utsatt för utpressning.

Bakgrunden till utpressningen var sammanfattningsvis att Ale Rivinoja i maj månad 2008 blev hotad av två män, Daniel Richardsson och Thomas Carlsson, bilaga 7 till tingsrättens aktbilaga 43. Utpressningssituationen pågick under åren 2009 och 2010. Männen meddelade Ale Rivinoja vilka varor från Human habit Ltd som skulle försäljas. Betalningarna gjordes sedan till Kjell Ekblads enskilda firma och fördes därifrån över till gärningsmännen. Med anledning av att transaktionerna medförde en omsättning i Kjell Ekblads enskilda firma medförde det också skattskyldighet för honom, varför Ale Rivinoja hotades att kompensera honom för den uppkomna skatteskulden. Kjell Ekblads hot den 31 juli 2010 videofilmades och Kjell Ekblad dömdes sedermera den 22 november 2013 för försök till utpressning, bilaga 8 till tingsrättens aktbilaga 43. Dessförinnan dömdes Ekblad för bokföringsbrott, samt försvårande av skattekontroll, den 9 januari 2013, bilaga 9 till tingsrättens aktbilaga 44.

Av diktafoninspelning med Kjell Ekblad framgår att Kjell Ekblads firma använts i utpressningssyfte mot Ale Rivinoja. Under hot har Ale Rivinoja tvingats lämna ifrån sig medel via Kjell Ekblads firma. Intäkter har influtit på Kjell Ekblads firma som sedan överförts till Daniel Richardson och Thomas Carlsson. Kjell Ekblad har administrerat

verksamheten, varför han således utgjort faktisk företrädare för Human Habit Ltd under den för åtalet aktuella perioden, 1 oktober 2009 till den 31 december 2011. Detta är kända omständigheter för åklagaren sedan i vart fall den 12 december 2013.

Av Skatteverkets förundersökning med Dnr EB 164-11 framgår att Kjell Ekblads enskilda firma har haft intäkter motsvarande 2,4 MKR, bilaga 10 till tingsrättens aktbilaga 44. Beloppsmässigt motsvarar dessa intäkter den utpressning som Ale Rivinoja var utsatt för. En gärning som styrks av ovan nämnd diktafoninspelning.

Den som huvudsakligen haft ansvaret för förundersökningen vid Ekobrottsmyndigheten har varit åklagare Ove Jäverfelt. Samma person har även haft ansvaret för utredningen i ärende med diarienummer K 152258-11, bilaga 11 till tingsrättens aktbilaga 44, och mottog bl.a. den transkriberade ljudinspelningen, bilaga 12 till tingsrättens aktbilaga 44. Under pågående förundersökning lämnade Ove Jäverfelt Ekobrottsmyndigheten för anställning på Åklagarkammaren i Borås, varvid han lade ner Ale Rivinojas polisanmälan avseende de bedrägerier som var en del av det händelseförlopp som utredde vid Ekobrottsmyndigheten, bilaga 13 till tingsrättens aktbilaga 44. Det förefaller utifrån ett jävsperspektiv synnerligen olämpligt att samma person fattar beslut avseende omständigheter personen ifråga tidigare utrett. Åklagarens objektivitet, redan på förundersökningsstadiet kan således ifrågasättas, en synpunkt som även framfördes i Borås tingsrätts aktbilaga 117 i mål B 310-12, bilaga 14 till tingsrättens aktbilaga 44.

Åklagaren har, eller i vart fall, borde haft vetskap om att Ale Rivinoja inte varit faktisk företrädare för bolaget, varför han omöjligtvis haft ett ansvar för varken bokföringen eller skattskyldigheten i bolaget. Redan på den grunden borde således förundersökningen mot Ale Rivinoja lagts ner. Utifrån av åklagaren kända omständigheter är det svårt att motivera varför åtal mot Ale Rivinoja trots allt väcktes – särskilt när åtal väcktes mot Kjell Ekblad

för hans iblandning i utpressningen. Kjell Ekblad dömdes dessutom för de åtalade gärningarna i januari 2013, nästan ett år innan åtalet mot Ale Rivinoja väcktes.

2. BEVISUPPGIFT

Ale Rivinoja preciserar sin bevisning enligt följande.

2.1. Muntlig bevisning

2.1.1. Förhör med Ale Rivinoja.

Partsförhör med Ale Rivinoja. Ale Rivinoja ska höras om verksamheten i Human habit LTD, utpressningen som han drabbats av, om bokföringen i verksamheten samt det lidande åtalet orsakat honom.

Förhöret åberopas till styrkande av att Ale Rivinoja inte varit faktiskt företrädare för Human Habit LTD för perioden 1 oktober 2009 till 31 december 2011, att åklagaren haft kännedom om detta vid åtalets väckande, att Ale Rivinoja innan åtalets väckande påpekat att bokföring fanns i dator/molnet, att Humanhabit parti och detaljhandel AB betalat Ale Rivinojas faktura från Voxalys i utbyte mot arbete, att advokat Gunnar Falks arbete avsett mål B 310-12, att Ale Rivinoja har lidit stor psykisk skada under de år han oskyldigt varit åtalad, samt att han tvingats till stora privata kostnader för att bevisa sin oskuld.

2.1.2. Förhör med åklagaren Jonathan Meyer.

Vittnesförhör med Jonathan Meyer. Jonathan Meyer ska höras om vilka omständigheter han kände till vid åtalets väckande.

Förhöret åberopas till styrkande av att Jonathan Meyer vid åtalets väckande har haft kännedom om att Ale Rivinoja inte varit faktiskt företrädare i Human Habit LTD, att han vid åtalets väckande kände till att Ale Rivinoja invänt att bokföring fanns i de beslagtagna datorerna.

2.1.3. Förhör med advokat Sandra Ullsten.

Vittnesförhör med Sandra Ullsten. Sandra Ullsten ska höras om omständigheterna som föranledde att hon begärde komplettering av förundersökningen samt om vilka omständigheter åklagaren kände till vid åtalets väckande.

Förhöret åberopas till styrkande av att förundersökningen inte varit komplett vid tidpunkten för åtalets väckande, att Ale Rivinoja begärt komplettering av förundersökningen men nekats, samt att åklagaren har haft kännedom om att Ale Rivnoja framfört att bokföring fanns i datorn samt att Ale Rivnoja inte varit faktisk företrädare för Human Habit LTD.

2.1.4. Förhör med Gunnar Falk

Vittnesförhör med Gunnar Falk. Gunnar Falk ska höras om det arbete han utförde på uppdrag av Ale Rivinoja.

Förhöret åberopas till styrkande av att Gunnar Falks arbete avsett att visa Ale Rivinojas oskuld i Borås tingsrätts mål B 310-12.

2.1.5. Förhör med Alexander Edberg

Vittnesförhör med Alexander Edberg. Alexander Edberg ska höras om fakturan från Voxalys samt om omständigheterna kring utpressningen mot Ale Rivinoja.

Förhöret åberopas till styrkande av att Humanhabit parti och detaljhandel AB betalat faktura från Voxalys i utbyte mot att Ale Rivinoja utfört vederlagsfritt arbete i bolaget, att Ale Rivinoja varit utsatt för utpressning, samt till vederläggande av att Ale Rivinoja varit faktisk företrädare för Human Habit LTD under perioden 1 oktober 2009 till 31 december 2011.

2.2. Skriftlig bevisning

2.2.1. Skrivelse från Sandra Ullsten till åklagare Jonatan Meyer daterad den 7 oktober 2013, bilaga 1 till tingsrättens aktbilaga 43.

Bevisningen åberopas till styrkande av att Ale Rivinoja före åtalets väckande framfört att bokföringen funnits tillgänglig på de beslagtagna datorerna.

2.2.2. Skrivelse från Sandra Ullsten daterad den 15 januari, aktbilaga 35 i mål B 310-12, bilaga 2 till tingsrättens aktbilaga 43.

Bevisningen åberopas till styrkande av att Ale Rivinoja före åtalets väckande framfört att bokföringen funnits tillgänglig på de beslagtagna datorerna.

2.2.3. Nedläggningsbeslut med datering den 22 november 2016, aktbilaga 166 i Borås tingsrätts mål B 310-12, bilaga 3 till tingsrättens aktbilaga 43.

Bevisningen åberopas till styrkande av de uppgivna skälen till nedläggningsbeslutet avseende grovt bokföringsbrott.

2.2.4. Nedläggningsbeslut med datering den 17 november 2017, aktbilaga 223 i Borås tingsrätts mål B 310-12, bilaga 4 till tingsrättens aktbilaga 43.

Bevisningen åberopas till styrkande av de uppgivna skälen till nedläggningsbeslutet avseende försvårande av skattekontroll, grovt brott.

2.2.5. Anmälan enligt 23 kap 19 § rättegångsbalken, tingsrättens aktbilaga 5 i Borås tingsrätts mål B 310-12, bilaga 5 till tingsrättens aktbilaga 43.

Bevisningen åberopas till styrkande av att förundersökningen varit ofullständig vid åtalets väckande den 12 december 2013, att åklagare haft kännedom om förundersökningens ofullständighet men ändå nekat komplettering.

2.2.6. PM till förundersökningsprotokoll till Polisen i Västra Götalands ärende med Dnr 1400-K125103-10, sidan 3, bilaga 6 till tingsrättens aktbilaga 43.

Bevisningen åberopas till styrkande av att Ale Rivinoja utsatts för utpressning, att utpressningen motsvarar den omsättning Skatteverket uppskattat på Kjell Ekblads enskild firma, att åklagaren har känt till denna omständighet vid åtalets väckande, samt till vederläggande av att Ale Rivinoja varit faktisk företrädare i bolaget Human Habit Ltd för tidpunkten 1 oktober 2009 t.o.m. den 31 december 2011.

2.2.7. Polisanmälan med Dnr 1400-K170183-10, bilaga 7 till tingsrättens aktbilaga 43.

Bevisningen åberopas till styrkande att Ale Rivinoja utsattes för hot och utpressning av Daniel Richardsson och Thomas Carlsson, samt att åklagaren har känt till denna omständighet vid åtalets väckande.

2.2.8. Dom meddelad den 22 november 2013 i mål nr B 3359-11 vid Borås tingsrätt, bilaga 8 till tingsrättens aktbilaga 43.

Bevisningen åberopas till styrkande av att Ale Rivinoja utsatts för hot och utpressning av Kjell Ekblad, samt att åklagaren har känt till denna omständighet vid åtalets väckande.

2.2.9. Dom meddelad den 9 januari 2013 i mål nr B 857-11 vid Borås tingsrätt, bilaga 9 till tingsrättens aktbilaga 44.

Bevisningen åberopas till styrkande av att Kjell Ekblad bedrivit bokföringspliktig näringsverksamhet, att med anledning av denna dömts för bokföringsbrott jämte försvårande av skattekontroll, samt att åklagaren har känt till att det är samma transaktioner som åtalet mot Ale Rivinoja avser.

2.2.10. Skatteverkets förundersökningsprotokoll Dnr EB 164-11 s. 9, bilaga 10 till tingsrättens aktbilaga 44.

Bevisningen åberopas till styrkande av att av Skatteverket uppskattad försäljning på Kjell Ekblad enskild firma uppgår till 2,4 MKR, att åklagaren har känt till denna omständighet vid åtalets väckande, att åklagaren haft kännedom om att Ale Rivinoja varit utsatt för utpressning, att Ale Rivinoja inte varit faktiskt företrädre för Human Habit LTD uder perioden 1 oktober 2009 till 31 december 2011, samt att åklagaren därmed haft kännedom om omständigheter till stöd för Ale Rivinojas oskuld i tid före åtalets väckande.

2.2.11. Förundersökningsprotokoll med diarienummer K 152258-11, bilaga 11 till tingsrättens aktbilaga 44.

Bevisningen åberopas till styrkande av att åklagaren haft kännedom om att Ale Rivinoja varit utsatt för utpressning, att Ale Rivinoja inte varit faktiskt företrädre för Human Habit LTD uder perioden 1 oktober 2009 till 31 december 2011, samt att åklagaren därmed haft kännedom om omständigheter till stöd för Ale Rivinojas oskuld i tid före åtalets väckande.

2.2.12. PM till förundersökningsprotokoll med diarienummer K 152258-11, bilaga 12 till tingsrättens aktbilaga 44.

Bevisningen åberopas till styrkande av att åklagaren haft kännedom om att Ale Rivinoja varit utsatt för utpressning, att Ale Rivinoja inte varit faktiskt företrädre för Human Habit

LTD uder perioden 1 oktober 2009 till 31 december 2011, samt att åklagaren därmed haft kännedom om omständigheter till stöd för Ale Rivinojas oskuld i tid före åtalets väckande.

2.2.13. Beslut om nedläggning av förundersökning med diarienummer K 111938-12, bilaga 13 till tingsrättens aktbilaga 44.

Bevisningen åberopas till styrkande av att samma person som ansvarat för förundersökningen i aktuellt mål även fattar nedläggningsbeslut avseende de omständigheter som rör utredningen.

2.2.14. Aktbilaga 117 i Borås tingsrätts mål B 310-12, bilaga 14 till tingsrättens aktbilaga 44.

Bevisningen åberopas till styrkande av att målet inte utretts av åklagaren på ett objektivt och opartiskt vis.

Som ovan

Pontus Servin

BORÅS TINGSRÄTT

DOM
2020-11-13
Meddelad i
Borås

Mål nr
T 3106-18

PARTER

Kärande
Ale Rivinoja, 19670921-3273
Skolvägen 13
518 41 Sjömarken

Svarande
Staten genom Justitiekanslern
Box 2308
103 17 Stockholm

Ombud: Föredragandena Åsa Andersson och Elena Landberg
c/o Justitiekanslern
Box 2308
103 17 Stockholm

DOMSLUT

1. Käromålet ogillas.

2. Ale Rivinoja ska ersätta staten för rättegångskostnader med 208 757 kr, varav 202 500 kr avser ombudsarvode, jämte ränta enligt 6 § räntelagen (1975:635) på förstnämnda belopp från datum för denna dom till dess betalning sker.

Postadress	Besöksadress	Telefon	Telefax	Expeditionstid
Box 270 501 13 Borås	Rådhuset, Österlånggatan 35-37	033-17 70 00 **E-post**: norra.boras@dom.se www.borastingsratt.se		måndag – fredag 08:00–16:00

BAKGRUND

Den 12 december 2013 väcktes åtal i Borås tingsrätt mot Ale Rivinoja avseende grovt bokföringsbrott alternativt försvårande av skattekontroll, grovt brott, mål B 310–12. Den 22 november 2016 lade åklagaren ned åtalet för grovt bokföringsbrott på den grunden att det inte längre förelåg tillräckliga skäl för åtalet. I beslutet om att lägga ned åtalet åberopade åklagaren 20 kap. 9 § rättegångsbalken och hänvisade till ny praxis. Den 14 november 2017 lade åklagaren ned åtalet för försvårande av skattekontroll, grovt brott. I beslutet att lägga ned detta åtal åberopade åklagaren 20 kap. 9 § rättegångsbalken och anförde att nya omständigheter medfört att det på objektiva grunder inte kunde förväntas en fällande dom, att det inte gått att klarlägga vad som framkommit vid undersökningen av beslagtagna datorer samt att det saknades förutsättningar för en förnyad analys. Ale Rivinoja yrkade frikännande dom, vilket sedermera meddelades.

Den 15 mars 2018 ansökte Ale Rivinoja om stämning, rekonventionstalan, mot kammaråklagare Jonathan Meyer vid Borås tingsrätt, mål B 1030-18. Ale Rivinoja yrkade att Jonathan Meyer skulle dömas för falskt åtal, alternativt obefogat åtal, grovt brott, samt att staten skulle förpliktas att utge skadestånd till Ale Rivinoja med 8 485 412 kr. Den 20 september 2018 beslutade tingsrätten att avvisa Ale Rivinojas enskilda anspråk avseende ersättning för kränkning genom brott mot artikel 6.1 i Europakonventionen samt ersättning för skador som uppkommit före den 12 december 2013. Tingsrätten beslutade även att avskilja resterande del av det enskilda anspråket att handläggas i den för tvistemål stadgade ordningen. Detta skadeståndsanspråk handläggs numera i aktuellt mål.

Den 31 oktober 2018 lät Ale Rivinoja återkalla sin talan mot kammaråklagaren Jonathan Meyer och hemställde om att tingsrätten skulle avskriva brottmålet B 1030-18, vilket tingsrätten gjorde den 30 november 2018.

Efter avskiljandet preciserade Ale Rivinojas sitt yrkande den 12 december 2018 till att han yrkade att tingsrätten skulle förplikta staten att till honom utge skadestånd om 233 650 kr. Efter avslutad förberedelse i målet justerade Ale Rivinoja, i en skrift som inkom till tingsrätten den 28 september 2020, det yrkade beloppet till 8 485 412 kr. Under huvudförhandlingens första dag den 13 oktober 2020 justerade Ale Rivinoja det yrkade beloppet på nytt, denna gången till 18 193 102 kr.

YRKANDEN OCH INSTÄLLNING

Ale Rivinoja har, såsom han vid huvudförhandlingen slutligen bestämt sitt yrkande, yrkat att tingsrätten i första hand ska förplikta staten att till honom utge ett skadestånd om 18 193 102 kr, varav 8 052 000 kr avser eget arbete, 28 182 kr avser tidsspillan, 82 920 kr avser kostnad för sakkunnig utlåtande från Voxalys AB, 30 000 kr avser arvode till advokat Gunnar Falk och 10 000 000 kr avser kränkningsersättning. I andra hand har han yrkat att staten ska förpliktas att till honom utge skadestånd med ett belopp som tingsrätten finner skäligt.

Staten har bestritt yrkandena. Inget belopp har vitsordats som skäligt i och för sig.

Parterna har yrkat ersättning för rättegångskostnader.

GRUNDER

Ale Rivinoja har som grund för sin talan anfört följande.

Åtalet mot honom i mål B 310–12 har varit falskt, eller i vart fall obefogat. Allmänt åtal har väckts, varför det skett inom ramen för myndighetsutövning. Därtill har man från myndigheternas sida manipulerat förundersökningsprotokollen och gjort sig skyldig till bevisförvanskning. Åklagaren har inte heller redovisat tre tilläggsprotokoll till tingsrätten. Myndighetsutövningen har varit felaktig, alternativt försumlig. Ale Rivinoja har drabbats av kostnader med anledning av den felaktiga, alternativt

försumliga, myndighetsutövningen. Det föreligger rätt till skadestånd vid felaktig, alternativt försumlig, myndighetsutövning oberoende av om skadevållaren döms för gärningen eller ej.

Den skadegörande handlingen har även inneburit en kränkning av Ale Rivinojas rättigheter enligt Europakonventionen artikel 6. Vid åtalets väckande har staten inte beaktat Ale Rivinojas rätt till en rättvis rättegång och oskuldspresumtionen i nämnda artikel. Inte heller har staten beaktat Ale Rivinojas rätt till att utan dröjsmål underrättas om innebörden av och grunden för anklagelsen mot honom samt att få tillräcklig tid och möjlighet att förbereda sitt försvar. Artikel 6.1 avser inte endast rätten till rättvis rättegång inom skälig tid, utan nämnda artikel har en vidare innebörd, vilket bland annat innebär en tillämpning av likställdhetsprincipen. Denna princip är särskilt viktig i brottmål där parterna av naturliga skäl inte är jämbördiga. Staten har inte respekterat likställdhetsprincipen när åtal väckts, samtidigt som Ale Rivinojas begäran om komplettering lämnats utan åtgärd. Den omständigheten att staten inte heller säkerställt dokumentation, dels avseende själva beslaget av datorerna, dels vid granskningen av dessa, har vid väckandet av åtal de facto inneburit ett avsteg från likställdhetsprincipen. Ale Rivinoja har därmed berövats, eller i vart fall, beskurits sina möjligheter att påvisa sin oskuld i målet. Det innebär att staten inte heller respekterat oskuldspresumtionen i Artikel 6.2 vid väckandet av åtal. Vidare har man åsidosatt oskuldspresumtionen när man avslagit Ale Riviniojas begäran om kompletteringar av förundersökningen. Istället har Ale Rivinoja tvingats komplettera förundersökningen för egen hand för att kunna bevisa sin oskuld.

Staten har som grund för sitt bestridande angett följande.

Åklagaren har inte gjort sig skyldig till falskt åtal, obefogat åtal, eller annat brott. Vidare har varken åtalsbeslutet, beslutet att avslå begäran om komplettering av förundersökningen eller åklagarens handläggning i övrigt inneburit skadeståndsgrundande fel, försummelser eller överträdelser av Europakonventionen.

Det bestrids att det inom sådan verksamhet som staten svarar för har förekommit några fel, försummelser, brott eller konventionsöverträdelser som skulle kunna grunda skadeståndsskyldighet för staten. Det gäller såväl Ekobrottsmyndigheten, Skatteverket, Åklagarmyndigheten och eventuell annan myndighet som staten svarar för. Det bestrids också att Ale Rivinoja lidit någon skada i dessa delar eller att det föreligger ett sådant orsakssamband som krävs för att skadestånd ska utgå.

Det bestrids att någon radering skett av förundersökningsmaterial eller annat material som haft betydelse för brottsmisstanken mot Rivinoja.

Ale Rivinoja har på ett korrekt sätt i förhör delgetts misstanke om de brott han senare i december 2013 åtalades för, dvs. grovt bokföringsbrott och försvårande av skattekontroll, grovt brott. Ale Rivinoja har under förundersökningen biträtts av försvarare som för hans räkning vid ett antal tillfällen begärt komplettering av förundersökningen. Ale Rivinoja har sammanfattningsvis haft gott om tid och möjligheter att med biträde av sina försvarare förbereda sitt försvar.

De påstådda brotten i Lyson AB, begångna av andra personer, har inte haft den påstådda betydelsen för misstankarna mot Ale Rivinoja eller åtalet mot honom. Något osant förundersökningsmaterial har inte tillförts förundersökningsprotokollet av åklagaren.

Det bestrids att åklagaren brustit i sin redovisning av förundersökningsprotokollen. Samtliga förundersökningsprotokoll har givits in till tingsrätten av åklagaren. Även om åklagaren inte skulle ha gett in tre tilläggsprotokoll till tingsrätten har det inte lett till någon skada för Ale Rivinoja efter som han och hans försvarare har fått del av tilläggsprotokollen under hösten 2015. I förhållande till tingsrätten hade frågan dessutom fått betydelse först i samband med huvudförhandlingen. Någon sådan hölls aldrig. Åklagaren har underrättat tingsrätten att tilläggsprotokollen hade upprättats och således inte hemlighållit detta.

Den totala handläggningstiden har i sammanhanget inte varit anmärkningsvärd. Vid denna bedömningen ska det beaktas att det varit ett antal turer mellan försvararen och åklagaren rörande komplettering av förundersökningen, att åklagaren i vissa fall har bifallit begäran av kompletteringar, att tidsödande kompletteringar sedan genomförts och att det rört sig om en omfattande utredning rörande brottslighet av icke okomplicerat slag.

Ale Rivinoja har inte visat att han lidit någon ren förmögenhetsskada eller att det finns något orsakssamband mellan den påstådda skadan och de fel, försummelser och konventionsöverträdelser som åberopats. Någon ersättning ska därför inte utgå. Såvitt gäller kostnaden för utlåtandet från Voxalys AB har den inte drabbat Ale Rivinoja utan Humanhabit parti och detaljhandel AB. Det rör sig därmed om en indirekt skada, eller s.k. tredjemansskada, som enligt allmänna skadeståndsrättsliga principer inte är ersättningsgill för honom. Att han påstås ha arbetat vederlagsfritt åt nämnda bolag som kompensation föranleder i det hänseendet ingen annan bedömning. Dessutom motsvarar det yrkade beloppet till viss del ingående mervärdesskatt som inte utgjort någon kostnad för bolaget. Under alla förhållanden har kostnaden inte varit påkallad för att tillvarata Ale Rivinojas rätt.

Ale Rivinojas begäran om ersättning för kostnaderna för utlåtandet från Voxalys AB och arvodet till advokat Gunnar Falk har prövats av Borås tingsrätt i mål nr B 310–12. Ale Rivinoja hade genom att överklaga domen i den delen kunnat få en prövning i högre rätt, men valde att avstå från den rättigheten. Han får därför anses medvållande till den påstådda skadan, eller i vart fall inte ha fullgjort sin skyldighet att begränsa skadan. Ett eventuellt skadestånd ska därmed jämkas till noll. Därtill kommer beträffande påstådda överträdelser av Europakonventionen att något skadestånd inte ska komma ifråga när annat än effektiva rättsmedel – dvs. att överklaga tingsrättens dom – funnits tillgängligt men inte utnyttjats.

Beträffande kostnaden för utlåtandet från Voxalys AB är det dessutom inte visat att inspelningen har haft någon avgörande betydelse för utredningen. Ale Rivinoja hade

möjlighet att få del av utskriften av inspelningen, men avstod från att utnyttja den möjligheten. I stället lät han på eget bevåg göra en röstanalys av inspelningen. Kostnaden har därför inte varit skäligen påkallad för att tillvarata hans rätt under förundersökningen. Av samma skäl är kostnaden inte någon sådan beräknelig och typisk skada till följd av det påstått skadegörande beteendet som kan ge rätt till ersättning.

PARTERNAS UTVECKLING AV TALAN

Ale Rivinoja har till utveckling av sin talan anfört i huvudsak följande.

Åklagaren har väckt falskt/obefogat åtal mot Ale Rivinoja. Förundersökning har därtill bedrivits på ett sätt som urholkat rättssäkerheten och som stått i strid med hans rätt till en rättvis rättegång. Man har således kränkt artikel 6 i Europakonventionen. Ale Rivinoja har inte heller fått en rättegång inom skälig tid, då utredningstiden varit lång. De kompletteringar av förundersökningen som företagits efter begäran från hans försvarsadvokat har inte redovisats till rätten, vilket i sig är ett problem. Enligt 45 kap. 7 § rättegångsbalken ska åklagaren så snart som möjligt ge in protokoll och andra handlingar som åberopas som bevis till rätten. Detta har man emellertid inte gjort. Det sagda innebär att de kompletteringar som företagits enbart varit skenbara. Därtill har man gjort bevisskada på bevisningen i förundersökningen.

Ale Rivinoja har utsatts för rån och utpressning av Daniel Richardsson och Thomas ”Lillen” Carlsson. Kjell Ekblad – som dömts för utpressning av Ale Rivinoja – hotade att skjuta Ale Rivinoja och hans familj med en Kalasjnikov. Hoten uttalades medan förundersökningen mot Ale Rivinoja avseende grovt bokföringsbrott och försvårande av skattekontroll, grovt brott, bedrevs. Ale Rivinoja hade filmat när Kjell Ekblad bedrev utpressning och tog emot 4,5 miljoner kr för Thomas ”Lillen” Carlssons och Daniel Rickardssons räkning. Kjell Ekblads bolag användes för att utpressa Human Habit Ltd. Ale Rivinoja gjorde även en diktafoninspelning med Kjell Ekblad och en

person vid namn Johan från Bandidos. Bandidos ville nämligen ha tillgång till en internetdomän. Man utpressade och lurade även dödsboet efter Ale Rivinojas mamma.

Åklagaren Ove Jäverfelt kände till att Ale Rivinoja hade utsatts för rån och utpressning. Förundersökningen avseende utpressning fanns nämligen i slasken i förundersökningen mot Ale Rivinoja avseende grovt bokföringsbrott och försvårande av skattekontroll, grovt brott. Av dokumenten i slasken framgår därtill att man från myndigheternas sida röjt hemliga uppgifter. Det hemligstämplade materialet lämnades ut till Ale Rivinojas försvarare Sandra Ullsten av Heidar Hilmarsson på Skatteverket. Även Ale Rivinojas inspelning lämnades ut på detta sätt. Förundersökningen avseende utpressning och rån pågick alltjämt när materialet lämnades ut till Sandra Ullsten. Det material som lämnades ut omfattades av förundersökningssekretess. Den utskrift från inspelningen som överlämnades till Sandra Ullsten utgör dessutom en falsk urkund. Ale Rivinoja hade begärt att inspelningen skulle skrivas ut ord för ord. Genom att manipulera utskriften såg man istället till att den utpressning som Ale Rivinoja utsatts för inte omfattades av utskriften. För att kunna manipulera utskriften på detta sätt sa man att man hade problem med datorn. För att se till att allt blev rätt kontaktade Ale Rivinoja därför Voxalys AB. Voxalys AB uppgav att man hade manipulerat med utskriften.

Trots att Ove Jäverfelt kände till att Ale Rivinoja utsatts för utpressning och rån begärde man hjälp från Lyson AB. Lyson AB är delaktigt i den rån- och utpressningskonstellationen som bedrivit penningtvättbrott mot Human Habit Ltd och även kapat Human Habit Ltd:s varumärke med vapenhot. Penningtvättstransaktionerna är alltjämt pågående. I förhör med en företrädare för Lyson AB vitsordade denne att Lyson AB:s ställföreträdare Johannes Steinsson bedrev penningtvättbrott genom Human Habit Ltd:s konton. Lyson AB förskingrade också pengar. I samband med affärstransaktioner med Kina ändrade Lyson AB aktuella belopp och bokföringsverifikat i bokföringen. Man tillskrev sig värden genom en överslagsinventering. På detta sätt fick Lyson AB skatt utbetalt till sitt konto om

100 000 kr. Ställföreträdaren för Lyson AB har således även gjort sig skyldig till grovt skattebedrägeri och grovt bokföringsbrott.

Vid husrannsakan i Ale Rivinojas bostad tog man handlingar i beslag som visade att Lyson AB gjort sig skyldig till penningtvättbrott. Lyson AB ville att penningtvättbrotten skulle bokföras i Human Habit Ltd. Daniel Richardsson har erkänt att han gjort sig skyldig till penningtvätt. Det vore svårt för Ale Rivinoja att under sådana omständigheter bokföra penningstvättransaktionerna. Åklagaren kände till ovanstående omständigheter som i sig innebar att Ale Rivinoja inte skulle bokföra transaktionerna i Human Habit Ltd. Bokföringen i Human Habit Ltd har således skötts korrekt.

Johannes Steinsson gjorde en polisanmälan enligt vilken Ale Rivinoja, såsom ställföreträdare för Human Habit Ltd, skulle ha gjort sig skyldig till penningtvättbrott till ett belopp om 233 019 kr. I Lyson AB:s polisanmälan uppgavs förhållandena således vara de motsatta till hur det verkligen förhöll sig. Att så varit fallet bekräftades i det förhör som hölls med företrädaren för Lyson AB. Johannes Steinsson skickade genom direktkommunicering med Skatteverket en digital bokföringsfil till myndigheten. Human Habit Ltd:s revisor kunde emellertid se att man hade fabricerat bevisningen. Den lista på korttransaktioner som Lyson AB hade överlämnat till Skatteverket placerades sedan av Sylva Bonander, anställd på Skatteverket, i en dator hos Ale Rivinojas revisor Annika Koivios. Listan över korttransaktioner tillfördes på detta sätt förundersökningen mot Ale Rivinoja. Polisinspektör Mikael Söderman skulle även han hjälpa Lyson AB och kontaktade i anledning härav Ove Jäverfelt för att denne skulle åtala Ale Rivinoja. Ove Jäverfelt hade tillgång till dokumentationen avseende ovan nämnda oegentligheter alltsedan husrannsakningarna hos Ale Rivinoja och Human Habit Ltd.

Myndigheterna hade före åtalet mot Ale Rivinoja kännedom om att han hade bokföringsfiler från bokföringsprogrammet Visma Specs i hans dator. Det finns emellertid inga granskningsprotokoll över de datorer som man tog i beslag i Ale

Rivinojas bostad och i Human Habit Ltd:s lokaler. Anledningen härtill är att man inte ville redovisa de bokföringsbrott som begåtts av Lyson AB. Ekobrottsmyndigheten var angelägen om att sätta dit Ale Rivinoja. Samma dag som husrannsakningarna genomfördes i Ale Rivinojas bostad och Human Habit Ltd:s lokaler höll man förhör med Ale Rivinoja. Till förhöret hade han med sig en utskrift av bokföringen från Visma Specs och ett underlag från Annika Koivios. Johannes Stiensson hade nämligen skickat en säkerhetskopia av bokföringen som fanns sparad på Visma Specs. Materialet tillfördes förundersökningen och bifogades som en bilaga till Ale Rivinojas förhör den 31 januari 2012. Trots detta har åklagaren sagt att det saknas underlag från husrannsakan och beslaget. Istället för att utreda Lyson AB:s brott har man valt att utreda Ale Rivinoja. Någon kontaktade Sylva Bonander som i kriminaliserande syfte såg till att sätta inkomna verifikationer i Annika Koivios pärm. Sylva Bonander har därtill upprättat ett PM om de beslagtagna verifikationerna i Annika Koivios pärm. Verifikationerna är emellertid endast en bilaga till Lyson AB:s polisanmälan. Ale Rivinoja har fått lägga ned mycket tid och arbete på att försvara sig.

Ove Jäverfelt har även sett till att ändra åtalet mot Ale Rivinoja på så sätt att även hans privata ekonomi omfattades, varvid Skatteverket gjorde en betalsäkring i förhållande till honom. I det ärendet tog Ale Rivinoja hjälp av Sandra Ullsten, vilket ledde till att han fick en skuld till henne.

Johannes Steinsson kände till att Kjell Ekblad hotade den förre företrädaren i Human Habit Ltd Henrik Tegelström. Man ändrade emellertid i förhörsutsagan från förhöret med Johannes Steinsson på så sätt att man tog bort vissa avsnitt ur förhöret. Samma förhör finns därtill i dubbla kopior. Vidare ändrade man datumen för förhören. Man har således manipulerat bevisningen. Vid Ale Rivinojas sökningar i polisens system Dur2 har han inte kunnat hitta förhören. Denna typ av bevisförvanskningar har genomsyrat hela förundersökningen mot Ale Rivinoja. Det är brottsligt och kriminellt att ha olika förhörsversioner. Att det förhållit sig på detta sätt har orsakat Ale Rivinoja en massa extra arbete.

Ove Jäverfelt åtalade sedermera Kjell Ekblad för bokföringsbrott. Ale Rivinoja hördes som medmisstänkt i det målet. Myndigheterna hjälpte således en utpressare, vilket i sin tur skapade en hotbild mot Ale Rivinoja. Det var frågan om såväl mord som mordförsök. På grund av hotbilden blev Ale Rivinoja tvungen att skaffa livvakter. Hans ena livvakt blev emellertid mördad genom att någon satte en spruta med gift i ryggen på denne. I samband med förundersökningen mot Kjell Ekblad kallades denne till förhör på Skatteverkets kontor i Ulricehamn. Sylva Bonander höll i förhöret och Heidar Hilmarsson följde med som hennes livvakt. Ove Jäverfelt sa att det vore bra om de höll förhöret kort eftersom Kjell Ekblad var farlig. Kjell Ekblad hade med sig ett vapen till förhöret. Kjell Ekblad kunde således göra vad han ville. Kränkningen i anledning härav är oerhörd.

Sandra Ullsten har begärt kompletteringar av förundersökningen. Man har emellertid inte vidtagit de begärda åtgärderna och när man väl gjort något så har det inte dokumenterats. De tre tilläggsprotokoll som tillfördes förundersökning och delgavs Ale Rivinoja ingavs aldrig till tingsrätten av åklagaren. I de tre tilläggsprotokollen redovisas bl.a. förhör som hållits med Lyson AB:s ställföreträdare. I samband med förhöret visade man upp Ale Rivinojas digitala bokföringsfil för Lyson AB:s ställföreträdaren, vilket är anledningen till att man inte gav in tilläggsprotokollen till tingsrätten. Man ville således mörklägga vad som skett. Att såsom myndighetsanställd redovisa de digitala bokföringsfilerna, som i sig utgjorde skattebedrägeri, var brottsligt. Personen borde omedelbart ha fått sparken från sin anställning. Tanken var att Ale Rivinoja skulle åka dit för någon annans grova bokföringsbrott. Skatteverket har haft utredningen tillgänglig och därmed åsidosatt sin handlingsplikt när man valt att inte utreda skattebrotten mot Ale Rivinoja.

Staten har som utveckling av sin talan anfört i huvudsak följande.

Förundersökningen mot Ale Rivinioja

Förundersökningen mot Ale Rivinioja inleddes i maj 2011 av kammaråklagare, sedermera vice chefsåklagare Ove Jäverfelt vid Ekobrottsmyndigheten i Göteborg. Ale

Rivinoja misstänktes för grovt bokföringsbrott och försvårande av skattekontroll, grovt brott i bolaget Human Habit Ltd:s svenska filial. Under förundersökningen gjorde man i januari 2012 en husrannsakan i Ale Riviniojas bostad på Bodagatan i Borås och i bolagets lokaler på Alvestagatan i Borås. Vid husrannsakningarna togs ett flertal datorer och hårddiskar m.m. i beslag på bägge adresserna.

I maj 2013 övertog kammaråklagare Jonathan Meyer förundersökningen mot Ale Rivinioja. Jonathan Meyer väckte åtal mot Ale Rivinioja den 12 december 2013 för grovt bokföringsbrott alternativt försvårande av skattekontroll, grovt brott (Borås tingsrätts mål B 310-12). Till stöd för åtalet åberopade åklagaren omfattande skriftlig och muntlig bevisning avseende bl.a. företrädarskap, bokföring och banktransaktioner. Ale Rivinioja slutdelgavs förundersökningen i enlighet bestämmelsen i 23 kap. 18 § rättegångsbalken, nuvarande 23 kap. 18 a § rättegångsbalken första gången under hösten 2012 när Ove Jäverfelt fortfarande var förundersökningsledare. Slutdelgivningen skedde efter ett sammanträde med Ale Rivinioja och hans försvarare advokat Sandra Ullsten. Ale Rivinioja gav vid sammanträdet in en del skriftligt material avseende en civilrättslig tvist med bolaget Lyson AB. I oktober 2012 beslutade Ove Jäverfelt att komplettera förundersökningen i vissa delar. Under vintern 2013 slutdelgavs Ale Rivinioja ett nytt förundersökningsprotokoll. Den slutdelgivningen var genomförd i januari 2013. Sedan Jonathan Meyer tagit över som förundersökningsledare i maj 2013 beslutade han om att komplettera förundersökningen i vissa avseenden. En ny slutdelgivning skedde i juli 2013.

Sandra Ullsten begärde vissa kompletteringar av förundersökningen under sommaren 2013. Begäran om komplettering avsåg flera delar, bl.a. att åklagaren skulle begära åtkomst till bolaget Human Habit Ltd:s företagsmail på domänhotell Crystone och en backupkopia av mailen på ett Google-konto. Bakgrunden till begäran var att Sandra Ullsten i det läget gjorde gällande att transaktioner på ett av Human Habit Ltd:s bankkonton i Danske Bank hade bokförts digitalt och löpande samt att bokföring och verifikationer hade bevarats på företagsmailen. Dessutom ville Sandra Ullsten att man

i företagsmailen skulle söka efter mailkorrespondens mellan Ale Rivinioja och två kineser inklusive kinesernas kontaktuppgifter.

Jonathan Meyer beslutade att komplettera förundersökningen genom att ytterligare granska transaktioner på vissa konton. Däremot avslog åklagaren begäran avseende Google-kontot och domänhotellet. Anledningen härtill var att Jonathan Meyer bedömde att åtgärderna inte var relevanta för de brottsmisstankar som var aktuella. Vidare ansåg åklagaren att åtgärderna inte heller var proportionerliga, bl.a. med hänsyn till att det var frågan om tvångsmedel mot tredje man och rättslig hjälp från utlandet. Åklagaren informerade Ale Rivinioja och dennes försvarare om möjligheten att begära rättens prövning enligt 23 kap. 19 § rättegångsbalken av avslagsbeslutet.

Den 6 december 2013 begärde Sandra Ullsten rättens prövning om komplettering av förundersökningen avseende Google-kontot och domänhotellet. Åklagaren vidhöll sin inställning. Borås tingsrätt höll sammanträde i frågan i augusti 2014. Vid den tidpunkten var Jonathan Meyer inte längre förundersökningsledare, utan förundersökningen hade istället övertagits av chefsåklagare Olof Sahlgren. Olof Sahlgren gick vid sammanträdet med på att försöka inhämta information från domänhotellet och Google-kontot. Tingsrätten avslutade därför sammanträdet utan att fatta något beslut i frågan om komplettering av förundersökningen. Att anmärkas är att Sandra Ullsten vid sammanträdet uppgav att tingsrättens prövning om förundersökningen skulle kompletteras med åtkomst till Google-kontot och domänhotellet för att däri erhålla lagrad e-mail-kontakt mellan å ena sidan Ale Rivinioja och å andra sidan kineserna kunde anstå. Den begäran om komplettering av förundersökningen som medgavs av åklagaren tog istället sikte på bokföringen och verifikationer som påstods vara lagrade på företagsmailen. Kompletteringen genomfördes och tre tilläggsprotokoll upprättades och slutdelgavs Ale Rivinioja under perioden september-december 2015.

Efter slutdelgivningen förekom omfattande kontakter mellan Sandra Ullsten och Olof Sahlgren, i vilka försvararen gjorde ytterligare invändningar mot förundersökningen.

Olof Sahlgren gjorde dock i mars 2016 bedömningen att ytterligare kompletteringar inte var erforderliga. Innehållet i de tre tilläggsprotokollen gav enligt hans mening inte stöd åt de invändningar som Ale Riviniojas gjort under 2014. Målet var enligt åklagarens mening istället klart för att sättas ut till huvudförhandling. Eftersom kompletteringen inte förändrade åklagarens bedömning i skuldfrågan så kan man konstatera att det inte hade gjort någon skillnad om Jonathan Meyer hade godkänt Ale Riviniojas begäran om komplettering tidigare.

Den 22 november 2016 lade kammaråklagare Mats Forsén ner åtalet för grovt bokföringsbrott, varvid han hänvisade till ny praxis i form av ett nytt avgörande från Högsta Domstolen, NJA 2016 s. 169. I förevarande mål gjorde Högsta Domstolen uttalanden som delvis förändrade rättsläget beträffande möjligheterna att döma för bokföringsbrott ifråga om utländska filialer. Mats Forsén vidhöll dock åtalet mot Ale Rivinioja för försvårande av skattekontroll, grovt brott. Beslutat att vidhålla åtalet för försvårande av skattekontroll, grovt brott, motiverade åklagaren i yttrande till tingsrätten den 21 november 2016. I samma skrift justerade åklagaren även gärningsbeskrivning.

Statens skadeståndsskyldighet vid felaktig myndighetsutövning

Enligt 3 kap. 2 § 1 skadeståndslagen ska staten ersätta personskada, sakskada eller ren förmögenhetsskada som vållas genom fel eller försummelse vid myndighetsutövning i sådan verksamhet som staten svarar för. Enligt 3 kap. 2 § 2 skadeståndslagen ska staten också ersätta skada på grund av att någon kränks på sätt som anges i 2 kap. 3 § samma lag genom fel eller försummelse vid myndighetsutövning. Ersättning för sådan ideell skada kan utgå med stöd av 2 kap. 3 § skadeståndslagen endast när den skadelidande har utsatts för en allvarlig kränkning genom vissa typiskt sett integritetskränkande brott. Med stöd av dessa regler är staten normalt inte skyldig att ersätta ideell skada som uppkommer vid myndighetsutövning.

Staten bär inte något strikt skadeståndsansvar för ofullkomligheter i den statliga verksamheten. Liksom övriga regler i skadeståndslagen innebär 3 kap. 2 § ett ansvar

för styrkt vållande. Bedömningen av om en myndighet har varit oaktsam ska vara objektiv. Vid den bedömningen är det av stor vikt vad för slags regel, norm eller princip som har åsidosatts, vad dess normskydd omfattar och vilka risker felet eller försummelsen innebär. Det är inte tillräckligt att en myndighet eller en domstol har gjort en bedömning av en rätts- eller bevisfråga som kan ifrågasättas eller kan kritiseras för sitt ställningstagande i en fråga där det har funnits utrymme för olika bedömningar. Endast rena förbiseenden av en bestämmelse eller uppenbart oriktiga bedömningar anses utgöra fel eller försummelse i den mening som avses i 3 kap. 2 § skadeståndslagen. (Jfr bl.a. rättsfallen NJA 1994 s. 194 och 654, NJA 2003 s. 285, NJA 2007 s. 862 samt NJA 2013 s. 842 och 1210.).

Skadestånd ska utgå när Europakonventionen har överträtts, om det är nödvändigt för att gottgöra överträdelsen (se främst NJA 2005 s. 462 och NJA 2007 s. 584, jfr 3 kap. 4 § skadeståndslagen beträffande skadefall som inträffar efter den 1 april 2018). Med det menas skyldigheten enligt artikel 13 i konventionen att på det nationella planet tillhandahålla rättsmedel för att komma till rätta med konventionsöverträdelser. I dessa fall ska skadestånd, enligt Högsta domstolens praxis, i första hand ges ut med stöd av 3 kap. 2 § skadeståndslagen. Vid prövningen ska denna bestämmelse tolkas konformt med konventionen. När det gäller ersättning för ideell skada kan enligt Högsta domstolen de begränsningar som följer av 2 kap. 3 § skadeståndslagen inte bortfalla ens vid en konventionskonform tolkning. Därmed kan ersättning för ideell skada vid överträdelser av konventionen i regel inte grundas på skadeståndslagen. Sådan ersättning kan dock ges ut utan särskilt lagstöd.

För att skadestånd ska kunna utges i aktuellt mål krävs, vad gäller påståenden om falskt åtal, att det är bevisat att åklagaren har väckt åtalet trots sin vetskap om att Ale Rivinoja är oskyldig. Vad gäller obefogat åtal ska det vara bevisat att det vid åtals väckande inte funnits sannolika skäl för åtal. Det är omständigheterna vid tiden för åtalets väckande som har betydelse i aktuellt mål om skadestånd. Att en annan åklagare senare bedömt att åtalet skulle läggas ned och valt att formulera beslutet på ett visst sätt innebär inte att åtalet har varit falskt eller obefogat.

Åklagarens ställningstagande i frågan om en förundersökning ska läggas ned eller åtal ska väckas måste bedömas med hänsyn till bestämmelserna om åklagares så kallade åtalsplikt och bestämmelserna om obefogat åtal. Enligt 20 kap. 6 § rättegångsbalken ska en åklagare, om inte annat är stadgat, tala å brott som hör under allmänt åtal. Bestämmelsen anses innebära att en åklagare i regel är skyldig att väcka åtal om han eller hon har tillräckliga skäl. Åklagaren är med andra ord skyldig att åtala om han eller hon på objektiva grunder kan förvänta sig en fällande dom. Vid prövningen av om åtal ska väckas eller inte ska naturligtvis inte enbart bevisningen bedömas utan även rättsfrågan, dvs. gärningens straffbarhet. En förutsättning för ansvar för obefogat åtal är att den som väcker åtal saknar sannolika skäl.

Åklagarens beslut att väcka åtal ryms inom ramen för det inte obetydliga utrymme som lämnas för olika uppfattningar om de förutsättningar under vilka åtal ska väckas utan risk för straffansvar. I rättsfallet NJA 2016 s. 169 kom Högsta Domstolen fram till att det inte var förenat med straffansvar för bokföringsbrott att åsidosätta bokföringsskyldigheten för en utländsk filial, även om förutsättningar för straffansvar enligt brottsbalken annars var uppfyllda. Högsta domstolens slutsats var att den ordning för ansvarsutkrävande som gällde vid tiden för domstolens prövning inte fungerade som lagstiftaren avsett. Av förarbetena till den vid tiden för åtalet aktuella lagstiftningen framgår att avsikten med straffbestämmelsen var att bokföringsskyldigheten för alla juridiska och fysiska personer som bedrev näringsverksamhet i Sverige skulle omfattas av bestämmelsens tillämpningsområde. Det var alltså meningen att även bokföringsskyldigheten för utländska filialer skulle omfattas. Praxis har också, innan Högsta domstolen slog fast att bokföringsskyldigheten i sådana fall inte kunde anses följa av bokföringslagen, i allmänhet tillämpats utifrån detta. Det är därför uppenbart att åklagarens bedömning i frågan om förutsättningarna för åtal för bokföringsbrott i december 2013 inte kan anses utgöra en sådan felbedömning som krävs för att staten ska kunna vara skadeståndsskyldig. Inte heller är åklagarens bedömning av förutsättningarna för åtal avseende försvårande av skattekontroll, mot bakgrund av vad som framgår av praxis, felaktig på ett sådant sätt som krävs för att staten ska vara skadeståndsskyldig.

Ale Rivinojas invändning om att bokföringen skulle ha funnits i de datorer som togs i beslag i januari 2012, och inte, som tidigare påståtts, lagrad i en internettjänst, framfördes först i oktober 2017. Med beaktande av den utredning som fanns vid tiden för åtalet och den inställning Ale Rivinoja ditintills redovisat i målet, hade åklagaren gjort bedömningen att det förelåg tillräckliga skäl för åtal utan bevisning i form av dokumentation av datorgranskning. Under sådana omständigheter är det tydligt att åklagarens bedömning i fråga om bevisläget vid tiden för åtalet inte kan anses utgöra en sådan påtaglig felbedömning som kan föranleda skadeståndsskyldighet för staten. Ale Rivinoja har delgetts förundersökningen och fått skäligt rådrum att inkomma med begäran om komplettering. Ale Rivinojas har därefter framställt en begäran om komplettering av förundersökningen den 29 och 30 juli 2013. Åklagaren har bedömt Ale Rivinojas begäran om komplettering och tagit ställning till den. Vissa delar av Ale Rivinojas begäran har avslagits och Ale Rivinojas har informerats om möjligheten att begära rättens prövning av åklagarens beslut. Det har inte gjorts gällande att några formella fel har begåtts i samband med åklagarens prövning av begäran. Vad Ale Rivinoja har anfört ger inte stöd för slutsatsen att åklagarens ställningstagande i fråga om vilken utredning som var relevant för bedömningen av de brottsmisstankar som var aktuella i ärendet innefattar en sådan uppenbar felbedömning att skadeståndsskyldighet uppkommit för staten. Inte heller innebär åklagarens ställningstagande att åtalet kunde väckas trots att den aktuella begäran om komplettering avslagits en sådan felbedömning att skadeståndsskyldighet har uppkommit.

För staten är det alltså tydligt att varken åklagarens beslut att väcka åtal mot Ale Rivinoja eller att avslå hans begäran om komplettering har innefattat något sådant fel eller någon sådan försummelse som krävs för att staten ska bli skadeståndsskyldig.

Underrättelse om brottsmisstanke och tid och möjligheter att förbereda sitt försvar
Ale Rivinoja har i förhör delgetts misstanke om de brott han i december 2013 åtalades för, dvs. grovt bokföringsbrott och försvårande av skattekontroll, grovt brott. Gärningsbeskrivningen enligt delgivningen har uppfyllt kraven enligt såväl 23 kap.

18 § rättegångsbalken som artikel 6.3 i Europakonventionen, dvs. den har innehållit de olika moment som kännetecknat gärningen.

Ale Rivinoja har under förundersökningen biträtts av försvarare. Som framgått tidigare under målet har det både före och efter åtalet i december 2013 varit ett antal turer mellan försvararen och åklagaren rörande komplettering av förundersökningen. Som staten tidigare har redogjort för har åklagaren inför åtalsbeslutet redovisat skälen för sitt ställningstagande — dvs. att ytterligare kompletteringar (utöver de åtgärder som redan hade vidtagits sedan den första slutdelgivningen 2012) inte skulle ske — och upplyst om att Ale Rivinoja och försvararen haft möjlighet att enligt 23 kap. 19 § rättegångsbalken vända sig till rätten i frågan om komplettering.

Det blev också så att Ale Rivinoja i december 2013 begärde rättens prövning av frågan. Efter ett sammanträde hösten 2014 frånfölls dock begäran i vissa delar, sedan åklagaren för sin del gått med på att genomföra de begärda åtgärderna i andra delar. Vid kontakt med åklagaren under vintern och våren 2016 begärde försvararen ytterligare kompletteringar, men åklagaren ansåg inte det vara nödvändigt. Det framgår av Olof Sahlgrens mail i mars 2016 hur många turer som förevarit från Ale Rivinojas och försvararens sida i frågan om komplettering. Hösten 2016 lades åtalet för bokföringsbrott ned med anledning av den bedömning Högsta domstolen gjorde i det nya rättsfallet rörande bokföringsskyldigheten för utländska bolagsfilialer. Därefter begärde Ale Rivinojas (nya) försvarare ytterligare kompletteringar av förundersökningen. I det sammanhanget gjordes gällande att bokföringen i själva verket hade bevarats i någon av de beslagtagna datorerna. Det uppstod därmed ett behov för åklagaren att få en fullständig analys av innehållet i datorerna. Beslaget var dock hävt och det visade sig att en utredares tidigare granskning inte hade dokumenterats. Som tidigare redovisats ledde det till att åklagaren i november 2017 lade ned åtalet även i resterande del, dvs. avseende försvårande av skattekontroll.

Sammanfattningsvis är det uppenbart att Ale Rivinoja har haft gott om tid och möjligheter att med biträde av sina försvarare förbereda sitt försvar.

Långsam handläggning

Enligt 23 kap. 4 § andra stycket rättegångsbalken ska en förundersökning bedrivas så skyndsamt som omständigheterna medger. Vidare har var och en vid prövningen av en anklagelse mot honom eller henne för brott rätt till domstolsprövning inom skälig tid enligt artikel 6.1 i Europakonventionen.

Den relevanta tidsperioden enligt artikel 6.1 börjar enligt Europadomstolens praxis löpa från det att myndigheterna har vidtagit någon åtgärd som har lett till att den enskildes situation väsentligen har påverkats av brottsmisstanken, t.ex. genom delgivning av brottsmisstanke inom ramen för en förundersökning. Tidsperioden avslutas genom att brottsmisstanken har prövats slutligt eller förfarandet annars har avslutats.

Ale Rivinoja delgavs misstanke i den aktuella förundersökningen i april 2011. Hösten 2012 skedde den första slutdelgivningen, men den följdes av komplettering av förundersökningen. I juli 2013 slutdelgavs Ale Rivinoja på nytt och åtal väcktes — efter flera turer rörande försvararens begäran om kompletteringar — i december 2013. I anslutning till det begärde Ale Rivinoja rättens prövning av frågan om komplettering och tingsrätten höll sammanträde hösten 2014, när åklagaren beslutade att bifalla begäran om komplettering i vissa delar. Hösten 2015 redovisades tre tilläggsprotokoll med anledning av kompletteringen. Turerna kring ytterligare komplettering fortsatte mellan försvararen och åklagaren, varvid åklagaren i mars 2016 meddelade försvararen och tingsrätten att han ansåg målet redo för att sättas ut till huvudförhandling. I november 2016 lades åtalet ned i vissa delar, och i november 2017 i andra delar. Det andra nedläggningsbeslutet hade föregåtts av ytterligare turer rörande komplettering av förundersökningen. Sedan åtalet lagts ned i sin helhet meddelade tingsrätten en frikännande dom i april 2018.

Sammanfattningsvis har den sammanlagda handläggningstiden uppgått till sju år. Mot bakgrund av att tidsutdräkten för åklagarnas del berott på att Ale Rivinojas båda försvarare begärt en mängd kompletteringar av förundersökningen och att åklagarna i vissa delar bifallit framställningarna — varpå tidskrävande utredningsåtgärder behövt

vidtas, tilläggsprotokoll upprättas och ny slutdelgivning ske — är åklagarnas handläggningstid inte anmärkningsvärd i sammanhanget. Beaktas ska vid bedömningen att det rört sig om en omfattande förundersökning rörande brottslighet av icke okomplicerat slag. Enligt statens mening har åklagaren handlat i enlighet med såväl artikel 6 i Europakonventionen som 23 kap. 4 § rättegångsbalken.

Avsaknaden av dokumentation avseende datorgranskningen

Ale Rivinoja menar att avsaknaden av dokumentation avseende datorgranskningen medför att åtalet ska anses obefogat. Han har i denna del särskilt pekat på att åtalet avseende försvårande av skattekontroll lades ned med hänvisning till att det saknades utredning avseende datorerna. Det är i och för sig korrekt att det vid tiden för åtalet inte fanns någon dokumentation avseende den granskningen. Det var vid den tidpunkten också känt för parterna att den som granskat datorerna inte hade någon minnesbild av att några promemorior upprättades i samband med granskningen eller att det fanns något att redovisa avseende innehållet i datorerna.

Under tiden före åtalet ändrades Ale Rivinojas inställning i fråga om bokföring förts löpande vid flera tillfällen. Vid förhör med honom framkom att bokföring inte förts löpande i verksamheten. Han har sedan frånfallit sina uppgifter och istället gjort gällande att han har fört bokföring och förvarat bokföringen och verifikaten digitalt i en internettjänst men att bokföringen har förkommit utan hans förskyllan. Mot den bakgrunden är åklagarens bedömning — att det fanns förutsättningar att väcka åtal utan tillgång till bevisning i form av dokumentation av datorgranskning — inte sådan att åtalet ska anses varit falskt eller obefogat.

Invändningen om att bokföringen skulle ha funnits i datorer som togs i beslag i januari 2012 framfördes först i oktober 2017. Detta föranledde att den åklagare som vid den tidpunkten hade ansvar för ärendet ansåg att det var av betydelse att undersöka vad som fanns i utredningen avseende innehållet i datorerna. Det skulle då konstateras att det inte fanns någon promemoria eller liknande avseende detta och att den som var ansvarig för undersökningen inte längre hade någon minnesbild av att han granskat

innehållet. Åklagaren bedömde då, hösten 2017, att det inte gick att motbevisa påståendet om att bokföringsmaterialet skulle ha funnits i datorerna och lade ner åtalet med hänvisning till att man inte på objektiva grunder kunde förvänta sig en fällande dom. Tingsrätten meddelade den 12 april 2018 en frikännande dom i målet.

Nya omständigheter i form av ändrad inställning hos Ale Rivinoja har alltså inneburit att ytterligare utredningsåtgärder ansågs vara nödvändiga. Dessa var emellertid inte möjliga att genomföra. Att åtalet lades ner 2017 kan därför inte leda till slutsatsen att beslutet att åtala, som fattades 2013, var obefogat. Det kan även tilläggas att åklagaren, när åtalet väcktes, hade tillgång till annat bevismaterial till stöd för åtalet i denna del, vilket framgår av stämningsansökan som lämnades in i tingsrättens mål B 310–12.

När en åklagare efter genomförd förundersökning bedömer att bevisningen är tillräcklig för att en fällande dom ska kunna emotses inträder som bekant en åtalsplikt. Den förändras inte av att det saknas dokumentation av en utredningsåtgärd — i det här fallet datorgranskningen — som åklagaren ansåg inte har någon nämnvärd relevans, utifrån hur bevisningen i övrigt såg ut. I Ale Rivinojas fall var hans ståndpunkt vid tiden för åtal fortfarande att bokföringen fanns i en internettjänst (i företagsmail sparad hos Google och ett domänhotell), inte i de beslagtagna datorerna. Vad som eventuellt kunde finnas i datorerna var därför inte av samma intresse när åtal väcktes som det skulle komma att bli flera år senare när Ale Rivinoja ändrade inställning i frågan om var bokföringen fanns bevarad. Att hans försvarare hösten 2013 meddelade åklagaren att det kunde finnas "digitala spår" av bokföringen i datorerna föranleder ingen annan bedömning, eftersom det likväl inte påstods att bokföringen eller verifikationerna skulle ha bevarats där. Som staten framhållit tidigare under målet är det missvisande att påstå att bokföringen rent faktiskt fanns i datorerna och att åklagaren dessutom skulle ha känt till att så var fallet.

Dessutom kan Ale Rivinoja i tiden före åtalets väckande inte anses ha lämnat uppgifter av innebörd att han uppfyllt bokföringsskyldigheten på ett sätt som är förenligt med kraven i bokföringslagen (1999:1078) bl.a. vad gäller grundbokföring och

huvudbokföring (se 4 kap. 1 § och 5 kap. bokföringslagen). Han hävdade i huvudsak under sina förhör före åtalstidpunkten att hans insats hade bestått i att han samlat verifikat för att revisorn senare skulle kunna upprätta bokföringen (vilket hon vid det laget hade förklarat sig inte längre vilja göra). I ett av förhören påstod han i stället att han själv hade bokfört löpande men kunde inte beskriva hur han hade gjort, i vart fall inte på ett sätt som uppfyller kraven i bokföringslagen.

Den faktiska företrädaren för Human Habit Ltd

Invändningen om att Ale Rivinoja inte skulle ha varit faktisk företrädare för Human Habit Ltd, UK filial, framfördes först i tiden efter att åtalet hade väckts i december 2013. I Sandra Ullstens skrivelse till Borås tingsrätt av den 17 april 2014 skriver hon att Ale Rivinioja inte varit faktisk företrädare för Human Habit Ltd i tiden innan den 24 november 2009. I mail från Sandra Ullsten till Olof Sahlgren den 22 februari 2016 skriver hon att Ale Rivinioja alltjämt är av uppfattningen att han haft ansvaret för bokföringen i Human Habit Ltd: samt att han bokfört samtliga affärshändelser och att bokföringen lagrats digitalt. Första gången Ale Rivinioja invände mot att han varit faktisk företrädare för Human Habit Ltd under den för åtalet relevanta tiden var i en skrivelse från Ale Riviniojas nya försvarare advokat Peter Gillberg till Borås tingsrätt daterad den 5 oktober 2017. I skrivelsen skriver Peter Gillberg att Ale Rivinioja inte vitsordar att han skulle ha varit faktisk företrädare (varken formell eller faktisk) för Human Habit Ltd. Vid åtalstidpunkten — som ju är den kritiska tidpunkten för den prövning som tingsrätten ska göra i detta mål — hade således inte ens Ale Rivinoja med försvarare ifrågasatt företrädarskapet. Innebörden av ett faktiskt företrädarskap är att en person besitter en faktisk möjlighet att påverka bolagets interna förvaltning och drift, vilket exempelvis kan ta sig uttryck i en behörighet att företräda bolaget utåt (NJA 2017 s. 690).

Staten gör gällande att det utifrån förundersökningsmaterialet vid tidpunkten för det ifrågasatta åtalsbeslutet fanns fog för åklagarens bedömning att Ale Rivinoja varit faktisk företrädare för Human Habit Ltd, UK filial, under den tidsperiod som var relevant för åtalet, dvs. oktober 2009 - december 2011. Anmärkas kan för övrigt att

Ale Rivinoja under den perioden förvärvat aktierna i bolaget i november 2009, att han därefter ingått flera avtal och undertecknat en kvittens för filialens räkning samt att han även före förvärvet enligt egen utsago var inblandad i driften av bolaget tillsammans med den förra ägaren.

Ale Rivinoja har beträffande företrädarskapet även hänvisat till att han blev utsatt för utpressning. Det är ostridigt att en person dömdes i november 2013 för försök till utpressning mot Ale Rivinoja i juli 2010, bestående i bl.a. hot om att döda honom. Även om hotet haft koppling till verksamheten i Human Habit Ltd, UK filial, kan dock en sådan enstaka händelse inte anses påverka Ale Rivinojas ställning som faktisk företrädare under den drygt två år långa tid som åtalet mot honom avsåg. Inte heller medför det att den dömda personen genom sitt hot eller genom att "administrera" verksamheten intagit ställning som faktisk företrädare för bolaget under den aktuella tidsperioden, vilket Ale Rivinoja hävdat. Staten bestrider för övrigt att utredningen gav något stöd för att någon sådan "administration" skulle ha skett. Mot bakgrund av det nu anförda har inte heller ljudinspelningarna haft någon betydelse för bedömningen av åtalsfrågan.

Åklagarens redovisning av förundersökningsprotokollen

Det bestrids att åklagaren brustit i sin redovisning av förundersökningsprotokollen. Det handlar om de tre tilläggsprotokoll som färdigställdes och slutdelgavs med Ale Rivinoja och hans försvarare i september, oktober respektive december 2015. Tilläggsprotokollen var resultatet av den komplettering av förundersökningen som Olof Sahlgren beslutade om hösten 2014 i samband med tingsrättens sammanträde. Genom tidigare omnämnda mail från Olof Sahlgren i mars 2016 meddelade han försvararen — med kopia för kännedom till tingsrätten — att hans bedömning var att den kompletterande utredningen i de nya tilläggsprotokollen inte gav stöd åt Ale Rivinojas invändningar och att målet på nytt kunde sättas ut till huvudförhandling. Någon förhandling kom ju dock aldrig att äga rum, eftersom åtalet lades ned först genom beslut i november 2016 och därefter genom beslut i november 2017.

Även om åklagaren i mars 2016 skulle ha valt att avvakta med att inge tilläggsprotokollen till tingsrätten hade det inte fått någon praktisk betydelse för brottmålet förrän vid en huvudförhandling. Protokollen hade i så fall kunnat inges då istället. För Ale Rivinojas del hade tidpunkten för ingivande till tingsrätten inte förändrat något, eftersom han och hans försvarare redan fått ta del av tilläggsprotokollen i samband med slutdelgivningen under perioden september — december 2015. Slutligen är det svårt att se vad det påstådda hemlighållandet från åklagarens sida gentemot tingsrätten skulle ha bestått i ens för det fall åklagaren avvaktat med att ge in tilläggsprotokollen efter kompletteringen. Genom åklagarens mail i mars 2016 blev det ju känt för tingsrätten att ytterligare tre tilläggsprotokoll hade upprättats.

Påståendet om övriga brister i förundersökningen

Kjell Ekblad åtalades för egen ekonomisk brottslighet med anknytning till misstankarna mot Ale Rivinioja (Borås tingsrätts mål B 857-11). Ale Rivinioja hördes som medmisstänkt i det målet på åklagarens begäran. Staten vitsordar att Ale Rivinioja inte hade delgetts misstanke om brott i den förundersökningen. Det berodde på att misstankarna mot Ale Rivinioja avskrevs av åklagare Ove Jäverfelt innan något misstankeförhör hade hållits. Att Ale Rivinioja ändå hördes som medmisstänkt i Kjell Ekblads mål och inte som vittne vid huvudförhandlingen berodde på att han i ett tidigt skede hade varit misstänkt i förundersökningen mot Kjell Ekblad och att misstankarna enligt åklagarens bedömning hade ett nära samband med misstankarna som ledde till åtalet mot Ale Rivinioja. Staten hävdar att det mot den bakgrunden varit korrekt att höra Ale Rivinioja som medmisstänkt i rättegången mot Kjell Ekblad och inte som vittne under ed. Stöd för det ställningstagandet finns i 36 kap. 1 § tredje stycket rättegångsbalken.

Ale Rivinioja var aldrig åtalad i åtalet mot Kjell Ekblad och det var därför inte nödvändigt för honom att vidta egna utredningsåtgärder för att visa att han var oskyldig. De kostnader han begär ersättning för i den delen har inte varit nödvändiga eller skäligen påkallade.

Om det förekommit några bokföringsbrott eller inte i Lyson AB har saknat betydelse för misstankarna mot Ale Rivinoja. Han har under målets gång i olika avseenden hävdat att det funnits ett i sammanhanget avgörande samband mellan å ena sidan misstankarna mot honom, å andra sidan verksamheten i andra bolag, misstankarna mot andra personer, brott begångna av andra personer, etc. Staten bestrider att det påstådda sambandet har funnits. Oavsett hur det har förhållit sig med misstankar mot andra personer i andra bolag, eller med brott som andra personer dömts för, så har det inte haft den påstådda betydelsen för åtalet mot Ale Rivinoja. Det bestrids också att åklagaren har haft kännedom om alla de omständigheter som Ale Rivinoja gör gällande. Sammanfattningsvis har åklagarens åtalsbeslut i december 2013 grundat sig på en vid den tidpunkten fullt befogad bedömning av såväl bevisfrågor som rättsfrågor vad gäller Ale Rivinojas straffansvar som faktisk företrädare för Human Habit Ltd:s bolagsfilial, på sätt som angetts i gärningsbeskrivningen i stämningsansökan.

Det bestrids även i övrigt att det inom sådan verksamhet som staten svarar för har förekommit några fel, försummelser, brott eller konventionsöverträdelser som skulle kunna grunda skadeståndsskyldighet för staten. Det har inte skett någon radering av material som har haft betydelse för brottsmisstanken mot Ale Rivinoja. Åklagaren har inte heller tillfört förundersökningen osant material. Inte heller har det förekommit felaktiga beslut eller felaktig handläggning från Skatteverkets sida.

Det yrkade beloppet och rätt till ersättning

Enligt allmänna skadeståndsrättsliga principer gäller att det ankommer på den som begär ersättning att styrka skadan och dess omfattning. Oberoende av om frågan om skadeståndsskyldighet bedöms enligt skadeståndslagen eller om det görs gällande att skadestånd ska utgå utan särskilt lagstöd gäller att endast sådana skador som kan anses ha orsakats av den skadegörande handlingen kan ge rätt till ersättning. Orsakssambandet måste alltid bedömas i förhållande till respektive skadegörande handling och respektive skada. Villkoren för statens skadeståndsskyldighet skiljer sig åt bl.a. beroende av vilken typ av skada som yrkandet avser. Orsakssambandet måste vidare bedömas för varje skada för sig.

Ideell skada på grund av fel och försummelse

Ersättning för ideell skada kan utgå med stöd av 3 kap. 2 § 2 skadeståndslagen endast när den skadelidande har utsatts för en allvarlig kränkning genom vissa typiskt sett integritetskränkande brott. Vad Ale Rivinoja anfört ger inte grund för slutsatsen att han utsatts för brott i den mening som avses i 3 kap. 2 § 2 skadeståndslagen. Det har inte varit fråga om något falskt eller obefogat åtal. Inte heller har åklagarens beslut att avslå Ale Rivinojas begäran om komplettering av förundersökningen inneburit att det har begåtts ett tjänstefel. Enligt praxis anses tjänstefel i regel inte utgöra ett sådant brott som kan leda till skadestånd enligt 3 kap. 2 § 2 skadeståndslagen.

Skadestånd på grund av kränkning enligt Europakonventionen

Bedömningen av frågan om Ale Rivinoja har rätt till skadestånd med hänvisning till artikel 6 i Europakonventionen ska göras med beaktande av att han blivit frikänd vad gäller samtliga misstankar som omfattades av åtalet i mål nr B 310–12. Att Ale Rivinoja frikändes från samtliga misstankar som omfattades av åtalet talar starkt för att rätten till rättvis rättegång inte har åsidosatts i hans fall. De omständigheter Ale Rivinoja hänvisat till ger inte heller stöd för att något åsidosättande av hans rätt till en rättvis rättegång har skett. Även om Ale Rivinoja skulle lyckas styrka att åtalet var obefogat ska hans rätt till ersättning bedöms utifrån utgången i brottmålsprocessen. Den frikännande domen innebär enligt staten en tillräcklig gottgörelse i konventionens mening. Ale Rivinoja saknar därför rätt till ersättning enligt Europakonventionen under alla förhållanden.

Ale Rivinoja har anfört att åklagaren har åsidosatt hans rätt till en rättvis rättegång bland annat genom att bryta mot oskuldspresumtionen och likställighetsprincipen. Beträffande likställighetsprincipen har Ale Rivinoja riktat in sig på att åklagaren väckt åtal mot honom efter att till viss del avslagit hans begäran om komplettering av förundersökningen. Åklagarens skyldighet att bedriva utredningen objektiv och med beaktande av den misstänktes rättigheter innebär inte en skyldighet att okritiskt låta genomföra vilken utredningsåtgärd som helst bara för att den misstänkte begär det. Åklagaren har i det här fallet bedömt att en komplettering enligt Ale Rivinojas begäran

dels inte varit relevant, dels inte proportionerlig med hänsyn till ett flertal faktorer, bland annat att åtgärden skulle inneburit tvångsåtgärder mot tredje man och krävt rättslig hjälp från utlandet.

Ale Rivinoja hade möjligheten att få frågan prövad av rätten men valde under sammanträdet i tingsrätten den 20 augusti 2014 att avstå från att begära rättens beslut i frågan. Resultatet av de kompletterande utredningsåtgärderna presenterades i tre tilläggsprotokoll och dessa gav inte stöd för Ale Rivinojas invändningar och påverkade därmed inte heller åklagarens beslut i åtalsfrågan. Det hade alltså inte spelat någon roll för åtalsbeslutet om åklagaren hade bifallit Ale Rivinojas begäran om komplettering fullt ut och avvaktat att väcka åtal.

Ale Rivinoja har vidare hävdat att den omständigheten att det saknats dokumentation över datorgranskningen och beslaget av datorer innebär ett avsteg från likställighetsprincipen. Staten bestrider att dokumentation skulle ha saknats över datorbeslagen som sådana. Protokoll över beslagen upprättades efter husrannsakningarna den 31 januari 2012, vid vilka beslagen gjordes. Däremot har vitsordats att det saknats dokumentation över granskningen av datorerna. Staten bestrider dock att den bristen skulle ha en sådan betydelse som Ale Rivinoja gjort gällande.

Oskuldspresumtionen i artikel 6.2 Europakonventionen innebär bl.a. att domstolen vid fullgörandet av sina uppgifter inte får utgå från att den tilltalade har begått den gärning han eller hon anklagats för. Presumtionen anses också medföra ett krav på att åklagaren och andra aktörer inom rättsväsendet inte uttalar sig på ett sådant sätt att det kan uppfattas som att den tilltalades skuld är konstaterad innan domstolen gjort sin prövning. Vad Ale Rivinoja har anfört ger inte stöd för att det skulle ha förekommit några uttalanden från åklagarens sida som kan innebära ett åsidosättande av rätten att betraktas som oskyldig i enlighet med artikel 6.2 Europakonventionen.

Sammanfattningsvis är det alltså statens uppfattning att det inte föreligger någon rätt till ersättning för kränkning.

Kostnader för utlägg

Gällande kostnaderna för utlägg visar inte den utredning som Ale Rivinoja hänvisar till att han drabbats av någon skada. Av fakturan avseende arvode till advokaten Gunnar Falk framgår inte vilka åtgärder som vidtagits och under vilken period de har vidtagits. Av fakturan framgår att den även avser andra rättsliga angelägenheter än de som hörde till aktuellt åtal.

Fakturan från Voxalys AB är ställd till Humanhabit parti och detaljhandel AB. Ale Rivinoja har i en skrivelse till Borås tingsrätt i mål B 310–12 bekräftat att det är bolaget som betalat fakturan. Det kan även noteras att ingående mervärdesskatt inte utgjorde någon kostnad för bolaget. Kostnaden för utlåtandet från Voxalys AB har därmed inte drabbat Ale Rivinoja, utan Humanhabit parti och detaljhandel AB. Det rör sig därmed om en indirekt skada, eller en så kallad tredjemansskada, som enligt allmänna skadeståndsrättsliga principer inte är ersättningsgill för honom. Att han påstås ha arbetat vederlagsfritt åt nämnda bolag som kompensation föranleder i det hänseendet ingen annan bedömning. Under alla förhållanden har kostnaden inte varit skäligen påkallad för att tillvarata Ale Rivinojas rätt. Analysen av utredningsmaterialet utgör inte någon sådan beräknelig och typisk skada till följd av det påstått skadegörande beteendet som kan ge rätt till ersättning.

Orsakssambandet och skyldighet att begränsa skada

Det saknas vidare orsakssamband mellan påstådd skada och eventuella fel eller försummelser vid myndighetsutövning eller överträdelser av Europakonventionen. Ale Rivinojas rätt till ersättning för de aktuella kostnaderna har prövats av Borås tingsrätt i det tidigare brottmålet. Ale Rivinoja har inte överklagat tingsrättens dom utan valt att i stället föra en skadeståndstalan mot staten. Han har alltså inte försökt att begränsa sin skada. Även gällande eventuella överträdelser av Europakonventionen bör skadestånd inte komma i fråga om det finns andra effektiva rättsmedel. Det har

varit möjligt att överklaga tingsrättens dom för att försöka få till stånd en ändring i sak gällande kostnaderna. Att Ale Rivinoja inte har använt sig av den prövningsordningen ska beaktas vid bedömningen av rätt till skadestånd.

UTREDNINGEN I MÅLET

På kärandens begäran har det hållits förhör under sanningsförsäkran med Ale Rivinoja och vittnesförhör hållits med Heidar Hilmarsson och Sandra Ullsten. Båda parter har lagt fram skriftlig bevisning

DOMSKÄL

Käromålet

En stor del av tingsrättens huvudförhandling har kretsat kring helt andra frågor än de tingsrätten har att pröva, eftersom Ale Rivinoja uppehållit sig vid andra omständigheter. Det Ale Rivinoja anfört förefaller i stora delar syfta till att visa på de brott som han tidigare utsatts för samt den komplott som han anser ligger bakom denna och tidigare processer mot honom. Tingsrätten kommer i det följande att pröva det som är relevant och därvidlag beakta betydelsen av det som Ale Rivinoja anfört.

Inledningsvis kommer tingsrätten att pröva om kammaråklagare Jonathan Meyer ska anses ha gjort sig skyldig till falskt åtal eller obefogat åtal när denne åtalade Ale Rivinoja för grovt bokföringsbrott alternativt försvårande av skattekontroll, grovt brott. Därefter kommer tingsrätten att särskilt pröva huruvida skadestånd ska utgå enligt skadeståndslagen alternativt utan särskilt stöd i lag.

Falskt eller obefogat åtal

Av 20 kap. 6 § rättegångsbalken framgår att en åklagare har en skyldighet att väcka åtal för brott som hör under allmänt åtal. Utgångspunkten för ett sådant beslut är om åklagaren gör bedömningen att den genomförda förundersökningen innehåller sådan bevisning att en fällande dom kan förväntas på objektiva grunder.

Den som väcker åtal mot en oskyldig med uppsåt att denne ska bli fälld till ansvar döms för falskt åtal enligt 15 kap. 5 § första stycket brottsbalken. För ansvar enligt bestämmelsen krävs att den åtalade är oskyldig. Detta ska således vara klarlagt. Det fordras visserligen inte att beskyllningen ska vara helt och hållet uppdiktad. Falskt åtal anses även föreligga om den åtalade visserligen har begått en straffbar gärning men inte en sådan som åtalet avser, eller om han eller hon har begått en sådan gärning men denna är straffri på grund av nödvärn eller på grund av bristande uppsåt. Det är en objektiv förutsättning för ansvar för falskt åtal att den tilltalade är oskyldig (Bäcklund m.fl, Brottsbalken m.m., Juno den 6 maj 2020, kommentaren till 15 kap. 5 §).

Borås tingsrätt har, sedan åklagaren lagt ned åtalet mot Ale Rivinoja för grovt bokföringsbrott och försvårande av skattekontroll, grovt brott, meddelat en frikännande dom. Att ett åtal ogillas innebär inte med nödvändighet att det finns grund för att anse att åtalet var falskt eller obefogat i den mening som avses i 15 kap. 5 § brottsbalken. För att instämmande åklagare, kammaråklagare Jonathan Meyer, ska anses ha gjort sig skyldig till falskt åtal krävs att han har åtalat Ale Rivinoja medveten om att denne är oskyldig. Det är inte tillräckligt att det inte förelåg tillräckliga skäl för en fällande dom.

Bevisbördan för huruvida falskt åtal förelegat vilar på Ale Rivinoja. Den utredning som Ale Rivinoja lagt fram ger enligt tingsrättens mening inte stöd för att Jonathan Meyer väckt åtal medveten om att Ale Rivinoja var oskyldig. Den omständigheten att brott eventuellt begåtts i andra bolag som har haft samband med Human Habit Ltd påverkar inte tingsrättens bedömning i detta avseende. På samma sätt förhåller det sig med påstådda brott begångna i Lyson AB av andra personer. Det är därmed inte visat att Jonathan Meyer har gjort sig skyldig till falskt åtal.

Den som väcker åtal även om han eller hon inte har sannolika skäl till det döms enligt 15 kap. 5 § tredje stycket brottsbalken för obefogat åtal. För att ett agerande ska bedömas som obefogat åtal krävs inte att det är klarlagt att den åtalade är oskyldig. I kommentaren till bestämmelsen sägs att en avsevärd marginal måste lämnas innan ett åtal anses så ogrundat att det blir straffbart som obefogat. Vidare uttalas att sannolika

skäl säkert föreligger om skälen för att anta att det ska bli en fällande dom ter sig starkare än skälen för antagandet om motsatsen, men att en sådan vägning av skälen och motskälen sällan är möjlig att göra med någon bestämdhet. Enligt kommentaren måste åtal anses väckt med sannolika skäl, och alltså vara straffritt, när det ter sig rimligt att åtal väckts. Det påpekas att det innan åtal väcks bör göras en noggrann undersökning av bevismöjligheterna och att den som väckt åtal inte kan freda sig från ansvar genom att påvisa att han eller hon för sin del trott att de omständigheter denne känt till utgjorde sannolika skäl om en förståndig person hade bedömt frågan annorlunda. Det uttalas också att en ogrundad tro på omständigheter som är till den tilltalades fördel måste räknas honom till godo. (Bäcklund m.fl, Brottsbalken m.m., Juno den 6 maj 2020, kommentaren till 15 kap. 5 §).

Bevisbördan för huruvida obefogat åtal förelegat vilar även den på Ale Rivinoja. För att Jonathan Meyer ska anses ha gjort sig skyldig till obefogat åtal krävs således att han har väckt åtal utan att han har haft sannolika skäl till det. Prövningen av kravet på sannolika skäl ska ställas i relation till den prövning som en åklagare alltid ska göra enligt 20 kap. 6 § rättegångsbalken innan åtal väckts. Som framgått ovan ska åtal bara väckas när det på objektiva grunder finns skäl att förvänta sig en fällande dom. Det finns en påtaglig skillnad mellan dessa kvalificeringsgrunder. Även om en domstol ogillar ett åtal så innebär det inte att det saknades grund för åklagaren att väcka åtal. Det ställs sedan ytterligare krav för att kunna konstatera att en åklagare, som har gjort en felaktig bedömning av förutsättningarna för en fällande dom, inte ens hade sannolika skäl för sitt åtalsbeslut. Även om rättens prövning leder till att ett åtal inte bifalls så krävs det därför, enligt tingsrättens mening, väsentligt försvårande omständigheter för åklagaren för att åtalet ska kunna anses obefogat på det sätt som anges i 15 kap. 5 § brottsbalken.

Av den utredning som Ale Rivinoja presenterat kan tingsrätten inte sluta sig till uppfattningen att Jonathan Meyer vid åtals väckande gjorde någon felaktig bedömning i åtalsfrågan. Sandra Ullsten, som var förordnad som offentlig försvarare för Ale Rivinoja vid åtals väckande, har i sitt förhör i tingsrätten uppgett att hon anser att

åklagaren borde ha väntat med att väcka åtal mot Ale Rivinoja i avvaktan på att förundersökningen kompletterats i vissa avseenden. Hennes åsikt i detta avseende innebär emellertid inte att Jonathan Meyer gjort sig skyldig till obefogat åtal. Härvid har tingsrätten särskilt beaktat att de kompletteringar av förundersökningen som Ale Rivinoja genom sin försvarare begärde i anslutning till åtals väckande och som sedermera också kom att vidtas inte föranledde någon förändrad bedömning av åtalsfrågan från åklagarens sida. Med hänsyn till den utredning som synes förelegat vid åtals väckande och den inställning som Ale Rivinoja ditintills redovisat kan inte heller den omständigheten att det saknats dokumentation avseende granskningen av de i beslag tagna datorerna anses innebära att det är visat att Jonathan Meyer gjort sig skyldig till obefogat åtal på sätt som Ale Rivinoja påstått.

Sammanfattningsvis anser tingsrätten inte styrkt att Jonathan Meyer gjort sig skyldig till falskt eller obefogat åtal på sätt som Ale Rivinoja påstått.

Skadeståndsansvar enligt 3 kap. 2 § skadeståndslagen
Ale Rivinojas talan om skadestånd mot staten grundar sig på dels att det skulle ha förekommit fel eller försummelse vid myndighetsutövning på sätt som anges i 3 kap. 2 § skadeståndslagen, dels att hans rätt enligt artikel 6 i Europakonventionen har kränkts.

Av 3 kap. 2 § skadeståndslagen följer bl.a. att staten ska ersätta personskada, sakskada eller ren förmögenhetsskada, som vållas genom fel eller försummelse vid myndighetsutövning i verksamhet för vars fullgörande staten svarar. Staten kan också bli ersättningsskyldig för överträdelser av Europakonventionen. I den mån Sverige har en förpliktelse att gottgöra en överträdelse genom skadestånd ska detta i första hand utgå med stöd av 3 kap. 2 § skadeståndslagen. Vid en sådan prövning ska skadeståndslagens bestämmelser tolkas konformt med Europakonventionen.

I skadeståndsmål har den skadelidande bevisbördan för att förutsättningar för skadeståndsskyldighet föreligger. Den skadelidande ska således styrka vållande, förekomsten av skadan och orsakssambandet. Denna bevisbörderegel gäller även i fall som avses i 3 kap. 2 § skadeståndslagen. Ale Rivinoja har alltså att styrka att fel eller försummelse förekommit i Ekobrottsmyndighetens, Skatteverkets, Åklagarmyndighetens eller eventuell annan myndighet som staten svarar förs handläggning.

Ale Rivinoja har gjort gällande att åklagaren och anställda vid andra myndigheter såsom Ekobrottsmyndigheten och Skatteverket fattat ett antal felaktiga beslut från det att förundersökningen inleddes mot honom till dess att en frikännande dom meddelades. Bedömningen av om fel eller försummelse förekommit under handläggningen av den aktuella förundersökningen och senare sedan åtal väckts måste ha sin utgångspunkt i de förhållanden som förelåg vid tidpunkten för de klandrade åtgärderna eller underlåtenheten. Det ankommer således på Ale Rivinoja att lägga fram sådan utredning att rätten nu har möjlighet att göra en självständig bedömning av om en viss åtgärd eller underlåtenhet inneburit att fel eller försummelse vid myndighetsutövning förekommit.

Skadestånd enligt 3 kap. 2 § skadeståndslagen förutsätter att skadan på ett adekvat sätt har orsakats av en normavvikelse inom ramen för vad som är att anse som myndighetsutövning, att denna normavvikelse kan kvalificeras som oaktsam i bestämmelsens mening samt att skadan ligger inom ramen för normens skyddsändamål. Bedömningen kan variera i olika situationer. Vid ren förmögenhetsskada blir en väsentlig fråga ofta vilka krav som rimligen kan ställas på myndigheten med hänsyn till arten och ändamålet med dess verksamhet. Skilda krav bör härvid ställas på olika myndigheter och om ett avgörande har stor betydelse för den enskildes rättssäkerhet bör särskild omsorg krävas. Vad som utgör fel respektive försummelse måste relateras till beslutssituationen. En myndighets handlande ska bedömas inte ur dess perspektiv utan med hänsyn till hur saken har tett sig utåt. Om det vid en objektiv bedömning framkommer att myndigheten har åsidosatt de krav som

skäligen har kunnat ställas på verksamheten, blir staten skadeståndsskyldig, även om myndigheten skulle kunna åberopa speciella ursäkter för sitt handlande (se NJA 1990 s. 137).

Endast det förhållandet att åklagare sedermera valde att lägga ned åtalet mot Ale Rivinoja leder inte till slutsatsen att fel eller försummelse förekommit vid åklagarens eller annan myndighetspersons handläggning. Som tingsrätten redogjort för ovan har kammaråklagare Jonathan Meyer genom att väcka åtal mot Ale Rivinoja varken gjort sig skyldig till falskt eller obefogat åtal. Det har från Ale Rivinojas sida inte gjorts gällande att beslutet att väcka åtal mot honom varit felaktigt av andra skäl. Åklagarens beslut att väcka åtal mot Ale Rivinoja har således inte innefattat något sådant fel eller någon försummelse som krävs för att staten ska bli skadeståndsskyldig.

Den utredning som lagts fram innebär inte heller att Ale Rivinoja lyckats visa att åklagarens beslut att avslå hans begäran om komplettering av förundersökningen har innefattat något sådant fel eller någon försummelse som krävs för att staten ska bli skadeståndsskyldig. Ale Rivinoja har genom sin försvarare underrättats om möjligheten att begära rättens prövning av åklagarens avslagsbeslut och till viss del även utnyttjat denna möjlighet. Ale Rivinoja har inte påstått att det begåtts några formella fel i samband med avslagsbeslutet.

Det är ostridigt mellan parterna att det saknats dokumentation över den datorgranskning som genomfördes avseende de datorer som togs i beslag i januari 2012 i Ale Rivinojas bostad och i Human Habit Ltd:s lokaler. Med hänsyn till att Ale Rivinojas först i oktober 2017 påstod att bokföringen skulle ha funnits i de datorer som togs i beslag i januari 2012, och inte, som han tidigare påstått, lagrad i en internettjänst anser tingsrätten att inte heller avsaknaden av dokumentation av datorgranskningen innebär att det begåtts sådant fel eller försummelse som krävs för att staten ska bli skadeståndsskyldig.

När det istället gäller Ale Rivinojas påstående om att åklagaren har brustit i sin redovisning av tre tilläggsprotokoll konstaterar tingsrätten att Ale Rivinoja inte presenterat någon bevisning i denna del annat än hans egna uppgifter. Mot statens bestridande är det således inte styrkt att tilläggsprotokollen inte redovisats till tingsrätten sedan de upprättats. Den utredning som lagts fram innebär således inte heller att Ale Rivinoja lyckats visa att åklagaren i samband med redovisningen av förundersökningen har innefattat något sådant fel eller någon försummelse som krävs för att staten ska bli skadeståndsskyldig.

Ale Rivinoja har påstått att man från myndigheternas sida raderat eller förändrat förundersökningsmaterial eller annat material som får antas ha haft betydelse för åtalet mot honom. Vidare har Ale Rivinoja påstått att myndigheterna även tillfört förundersökningen osant förundersökningsmaterial. Den utredning som Ale Rivinoja lagt fram visar emellertid inte att så varit fallet. Mot statens bestridande är det således inte styrkt att myndigheter som staten svarar för ska ha gjort sig skyldig till det påstådda agerandet. Någon skadeståndsskyldighet för staten på grund av fel eller någon försummelse föreligger därmed inte i detta avseende.

Inte heller i övrigt har Ale Rivinoja lyckats visa att det i myndighetsutövning som staten svarar för har begåtts sådant fel eller försummelse som krävs för att staten ska bli skadeståndsskyldig i förhållande till Ale Rivinoja.

Sammanfattningsvis anser tingsrätten att Ale Rivinoja inte lyckats visa att det i myndighetsutövning som staten svarar för har begåtts sådant fel eller försummelse som krävs för att staten ska bli skadeståndsskyldig till Ale Rivinoja i enlighet med 3 kap. 2 § skadeståndslagen.

Ale Rivinojas skadeståndstalan ska mot bakgrund av vad som anförts ovan lämnas utan bifall även i denna del.

Det allmännas ansvar vid överträdelse av Europakonventionen

Allmänna utgångspunkter

Rätten till ersättning för ideell skada som uppkommer till följd av att en stat överträder någons rättigheter enligt Europakonventionen regleras sedan den 1 april 2018 i 3 kap. 4 § skadeståndslagen. Dessförinnan har sådan rätt till skadestånd endast framgått av praxis. De nya bestämmelserna är endast tillämpliga på skadefall som inträffat efter ikraftträdandet. Tingsrättens prövning i nu aktuellt fall kommer därför att ske med utgångspunkt i den praxis som gällde dessförinnan.

Ett skadeståndsanspråk grundat på Europakonventionen handläggs enligt den ordning som gäller för dispositiva tvistemål. Utgångspunkten är att en part som yrkar skadestånd på sedvanligt sätt måste åberopa och styrka de omständigheter som ligger till grund för käromålet (se SOU 2010:87, s. 317).

Vad som utgör en överträdelse har i de svenska motiven ansetts utgöra en komplicerad fråga då Europakonventionen är mycket allmänt hållen. Inte heller Europadomstolen har gett någon definition av begreppet utan har i stället konstaterat att en bedömning får göras utifrån omständigheterna i det enskilda fallet (jfr SOU 2010:87, s. 159 med hänvisningar till avgörandet Boyle mot Storbritannien). Domstolen ska vid prövningen anpassa bedömningen med hänsyn till vilken artikel som påstås ha överträtts. Det kan vidare noteras att det i de svenska motiven anges att domstolen vid en skadeståndstalan som grundas på Europakonventionen ska vara övertygad om att det förekommit en konventionskränkning (se SOU 2010:87, s. 318 f).

Vidare kan konstateras att avhjälpande eller gottgörelse på något annat sätt än genom ersättning är primära rättsmedel i förhållande till skadestånd. Först om de primära rättsmedlen inte väger upp kränkningen, eller skulle gjort så om den förfördelade hade utnyttjat dem, och då i den mån som det brister i det hänseendet, finns det utrymme för ett ideellt skadestånd (se rättsfallet NJA 2012 s. 211).

Artikel 6.1 Europakonventionen – rätt till rättegång inom skälig tid

Enligt artikel 6.1 Europakonventionen är var och en vid prövningen av sina civila rättigheter och skyldigheter berättigad till en rättvis och offentlig förhandling inom skälig tid, inför en oavhängig och opartisk domstol. Den relevanta tidsperioden enligt artikel 6.1 börjar enligt Europadomstolens praxis löpa från det att myndigheterna har vidtagit någon åtgärd som har lett till att den enskildes situation väsentligen har påverkats av brottsmisstanken, t.ex. genom delgivning av brottsmisstanke inom ramen för en förundersökning. Tidsperioden avslutas genom att brottsmisstanken har prövats slutligt eller förfarandet annars har avslutats. Vid bedömningen ska det även beaktas hur komplicerat målet har varit, hur parterna agerat under förfarandet och hur domstolar och myndigheter handlagt målet. Att målet varit mycket komplicerat kan tala för att en viss förlängning av förfarandefristen accepteras (se Hans Danelius, Mänskliga rättigheter i europeisk praxis, 5 uppl., s. 321 ff.).

Ale Rivinoja delgavs misstanke i den aktuella förundersökningen i april 2011. Brottmålsprocessen mot Ale Rivinoja anhängiggjordes i domstol genom att åtal för grovt bokföringsbrott alternativt försvårande av skattekontroll, grovt brott, väcktes 12 december 2013. Den 22 november 2016 lade åklagaren ned åtalet för grovt bokföringsbrott och den 14 november 2017 lade åklagaren även ned åtalet för försvårande av skattekontroll, grovt brott. Frikännande dom meddelades 12 april 2018. Tidsutdräkten synes till stor del berott på att Ale Rivinojas båda försvarare begärt en mängd kompletteringar av förundersökningen och att åklagarna i vissa delar bifallit framställningarna. Från Ale Rivinojas sida har det inte ens påståtts att handläggningstiden berott på passivitet från åklagarnas eller någon myndighets sida.

Med hänsyn till den utredning som presenterats framstår åklagarnas handläggningstid inte anmärkningsvärd i sammanhanget. Vid bedömningen beaktar tingsrätten särskilt att det rört sig om en omfattande förundersökning rörande brottslighet av icke okomplicerat slag. Ett flertal kompletteringar av förundersökningen har sedermera också vidtagits på begäran av Ale Rivinoja och hans försvarare, varav vissa synes varit tidskrävande. Härtill har nya tilläggsprotokoll fått upprättas och ny slutdelgivning ske.

Tingsrätten konstaterar mot bakgrund av detta och mot bakgrund av vad som i övrigt framkommit i målet att brottmålsprocessen inte utgjort en kränkning av artikel 6.1 Europakonventionen på sätt som Ale Rivinoja har påstått. Ale Rivinoja har därmed inte varit utsatt för långsam handläggning på sätt som skulle kunna grunda skadeståndsskyldighet för staten.

Artikel 6.2 Europakonventionen – oskuldspresumtionen

Enligt artikel 6.2 Europakonventionen ska var och en som blivit anklagad för brott betraktas som oskyldig till dess dennes skuld lagligen fastställts. För att upprätthålla oskuldspresumtionen krävs att myndigheterna och domstolarna gör en självständig prövning av bevisningen i varje särskilt mål (se Hans Danelius, Mänskliga rättigheter i europeisk praxis, 5 uppl., s. 338).

Ale Rivinoja har påstått att åklagarna och/eller andra myndighetspersoner uppsåtligen raderat eller förändrat förundersökningsmaterial eller annat material som får antas ha haft betydelse för åtalet mot honom. Han har vidare påstått att åklagarna och/eller andra myndighetspersoner uppsåtligen tillfört förundersökningen osant förundersökningsmaterial samt att man från myndigheternas sida på förhand hade bestämt sig för att Ale Rivinoja agerat brottsligt. Den utredning som Ale Rivinoja lagt fram visar emellertid inte att så varit fallet. Mot statens bestridande är det således inte styrkt att myndigheter som staten svarar för ska ha gjort sig skyldiga till det påstådda agerandet. Tingsrätten konstaterar mot bakgrund av detta och mot bakgrund av vad som i övrigt framkommit i målet att brottmålsprocessen inte utgjort en kränkning av artikel 6.2 Europakonventionen på sätt Ale Rivinoja har påstått. Ale Rivinoja har därmed inte varit utsatt för någon kränkning av oskuldspresumtionen på sätt som skulle kunna grunda skadeståndsskyldighet för staten.

Artikel 6.3 Europakonventionen – rätten att utan dröjsmål underrättas om brottsanklagelser och få tillräcklig tid och möjlighet att förbereda sitt försvar

Av artikel 6.3 punkterna a) och b) följer att var och en som blivit anklagad för brott har rätt att utan dröjsmål, på ett språk som han förstår och i detalj, underrättas om

innebörden av och grunden för anklagelsen mot honom samt att få tillräcklig tid och möjlighet att förbereda sitt försvar.

Av utredningen följer att Ale Rivinoja i samband med förhör med honom den 8 april 2011 delgavs misstanke om bokföringsbrott och försvårande av skattekontroll samt att han i samband med förhör den 31 januari 2012 delgavs misstanke om grovt bokföringsbrott och försvårande av skattekontroll, grovt brott. I samband med delgivningen underrättades Ale Rivinoja närmare om vad misstankarna bestod i.

Advokat Sandra Ullsten har i sitt förhör uppgett att hon förordnandes som försvarare för Ale Rivinoja under början av 2012. Sedan hon entledigades försvarades Ale Rivinoja av advokat Peter Gillberg fram till dess att tingsrättens frikännande dom meddelades. Ale Rivinoja har således alltsedan början av 2012 företrätts av en offentlig försvarare.

Tingsrätten konstaterar mot bakgrund av detta och mot bakgrund av vad som i övrigt framkommit i målet att brottmålsprocessen inte utgjort en kränkning av artikel 6.3 Europakonventionen på sätt Ale Rivinoja har påstått. Ale Rivinoja har därmed inte varit utsatt för någon kränkning mot rätten att utan dröjsmål underrättas om brottsanklagelser och få tillräcklig tid och möjlighet att förbereda sitt försvar på sätt som skulle kunna grunda skadeståndsskyldighet för staten.

Sammanfattningsvis anser tingsrätten att de omständigheter som Ale Rivinoja har gjort gällande inte har utgjort kränkningar av hans rättigheter enligt artikel 6 i Europakonventionen. Ale Rivinoja får därtill under alla förhållanden anses har erhållit tillräcklig gottgörelse genom att åtalet mot honom lades ner och frikännande dom sedermera meddelades. Det har därmed funnits effektiva rättsmedel och skadestånd har inte varit nödvändigt för att väga upp den eventuella kränkningen. Detta innebär att käromålet ska ogillas i sin helhet.

Rättegångskostnader

Med hänsyn till utgången i målet ska staten betraktas som vinnande part i målet i dess helhet. Ale Rivinoja ska därför ersätta statens rättegångskostnad. Om beloppen råder ingen tvist. Ale Rivinoja ska därför ersätta statens rättegångskostnad med 208 757 kr jämte ränta enligt lag.

ANVISNING FÖR ÖVERKLAGANDE, se bilaga 1 (TR 02)

Överklagande kan ske till Hovrätten för Västra Sverige och ska ha inkommit till tingsrätten senast den 4 december 2020. Prövningstillstånd krävs.

Daniel Jakobsson Marie Sobilius Josefine Isaksson

SVERIGES DOMSTOLAR

Hur man överklagar

Dom i tvistemål, tingsrätt TR-02

Vill du att domen ska ändras i någon del kan du överklaga. Här får du veta hur det går till.

Överklaga skriftligt inom 3 veckor

Ditt överklagande ska ha kommit in till domstolen inom 3 veckor från domens datum. Sista datum för överklagande finns på sista sidan i domen.

Överklaga efter att motparten överklagat

Om ena parten har överklagat i rätt tid, har den andra parten också rätt att överklaga även om tiden har gått ut. Det kallas att anslutnings-överklaga.

En part kan anslutningsöverklaga inom en extra vecka från det att överklagandetiden har gått ut. Ett anslutningsöverklagande måste alltså komma in inom 4 veckor från domens datum.

Ett anslutningsöverklagande upphör att gälla om det första överklagandet dras tillbaka eller av något annat skäl inte går vidare.

Så här gör du

1. Skriv tingsrättens namn och målnummer.
2. Förklara varför du tycker att domen ska ändras. Tala om vilken ändring du vill ha och varför du tycker att hovrätten ska ta upp ditt överklagande (läs mer om prövningstillstånd längre ner).
3. Tala om vilka bevis du vill hänvisa till. Förklara vad du vill visa med varje bevis. Skicka med skriftliga bevis som inte redan finns i målet.

   Det är inte säkert att du kan lägga fram nya bevis. Vill du göra det ska du förklara varför du inte lagt fram bevisen tidigare.

   Vill du ha nya förhör med någon som redan förhörts eller en ny syn (till exempel besök på en plats), ska du berätta det och förklara varför.

   Tala också om ifall du vill att motparten ska komma personligen vid en huvudförhand-ling.
4. Lämna namn och personnummer eller organisationsnummer.

   Lämna aktuella och fullständiga uppgifter om var domstolen kan nå dig: postadresser, e-postadresser och telefonnummer.

   Om du har ett ombud, lämna också ombudets kontaktuppgifter.
5. Skriv under överklagandet själv eller låt ditt ombud göra det.
6. Skicka eller lämna in överklagandet till tingsrätten. Du hittar adressen i domen.

Vad händer sedan?

Tingsrätten kontrollerar att överklagandet kommit in i rätt tid. Har det kommit in för sent avvisar domstolen överklagandet. Det innebär att domen gäller.

Om överklagandet kommit in i tid, skickar tingsrätten överklagandet och alla handlingar i målet vidare till hovrätten.

Har du tidigare fått brev genom förenklad delgivning, kan även hovrätten skicka brev på detta sätt.

Anvisningar för överklagande **TR-02 - Dom i tvistemål** • Producerat av Domstolsverket, Avd. för domstolsutveckling • 2018-11

Prövningstillstånd i hovrätten

När överklagandet kommer in till hovrätten tar domstolen först ställning till om målet ska tas upp till prövning.

Hovrätten ger prövningstillstånd i fyra olika fall.

- Domstolen bedömer att det finns anledning att tvivla på att tingsrätten dömt rätt.
- Domstolen anser att det inte går att bedöma om tingsrätten har dömt rätt utan att ta upp målet.
- Domstolen behöver ta upp målet för att ge andra domstolar vägledning i rättstillämpningen.
- Domstolen bedömer att det finns synnerliga skäl att ta upp målet av någon annan anledning.

Om du *inte* får prövningstillstånd gäller den överklagade domen. Därför är det viktigt att i överklagandet ta med allt du vill föra fram.

Vill du veta mer?

Ta kontakt med tingsrätten om du har frågor. Adress och telefonnummer finns på första sidan i domen.

Mer information finns på www.domstol.se.

Anvisningar för överklagande **TR-02 - Dom i tvistemål** • Producerat av Domstolsverket, Avd. för domstolsutveckling • 2018-11

Från: Väst Arkiv
Skickat: den 6 augusti 2018 14:49
Till: [redacted]
Ämne: SV: Begärda handlingar
Bifogade filer: 5000-K511017-14.pdf; Brottsrapport i ärende 5000-K511017-14.pdf; Slutredovisningsuppgifter med noteringar.pdf

Hej!
Det här var lite rörigt... Tror dock att jag klurat ut hur det hänger ihop, häng med:

* De handlingar som finns i ärende 1400-K238546-14 och 1400-K238565-14 är endast anmälningarna som bifogades begäran.
* Ärende 1400-K238546-14 överfördes till Polismyndigheten och fick där ärendenr 5000-K1324806-15.
* Ärende 1400-K238565-14 överfördes till Polismyndigheten och fick där ärendenr 5000-K1324808-15.
* Både ärende 5000-K1324806-15 och 5000-K1324808-15 hanterades sedan i målnr 5000-K511017-14.

Bifogar slutredovisningsuppgifter med mina noteringar i ärende 1400-K238546-14 och 1400-K238565-14.
Bifogar även utredningsuppgifter samt brottsrapport i ärende 5000-K511017-14.

Hälsningar
Henrik Svensson
Gruppchef
Rättsavdelningen/Rättsenhet Väst
Informationsförvaltning 1

[redacted]

-----Ursprungligt meddelande-----
Från: [redacted]
Skickat: den 6 augusti 2018 13:37
Till: Väst Arkiv
Ämne: Begärda handlingar

Hej!

Osäker på om jag vänder mig rätt nu men, skulle ni kunna hjälpa mig att få fram dessa begärda handlingar och skicka dem till mig? Antingen via mail eller kopia per post?
Gäller 1400-K238546-14 och 1400-K238565-14.

Återkoppla gärna.

Med vänliga hälsningar

[redacted]
Assistent
Storexpeditionen Lokalpolisområde Älvsborg

ÖVERLÄMNAD TILL ANNAN MYNDIGHET

Datum: 2015-10-15 Mottagande p-mynd: 5000 POLISMYNDIGHETEN
Övriga anteckningar:

S L U T

Forts. i ärende 5000-K1324806-15
som sen hanterats i målnr 5000-K511017-14

ÖVERLÄMNAD TILL ANNAN MYNDIGHET

Datum: 2015-10-15 Mottagande p-mynd: 5000 POLISMYNDIGHETEN
Övriga anteckningar:

S L U T

Forts. i ärende 5000-K1324808-15
som sen hanterats i målnr 5000-K511017-14

Polisen

Brottsrapport

inklusive misstankar, beslut och aktörer

Enhet
Polisregion Väst, Utredning 2 LPO Borås

Diarienr
5000-K511017-14

Brott

Brottskod
1709

Diarienr
5000-K1324806-15

Händelse inträffad
2014-11-21 - 2014-11-21

Brottsplatsadress
VID BESÖKSPARKERINGEN, LARS KAGGSGATAN

Brottsbeskrivning
Övergrepp i rättssak

Beslutsfattare brott
Thorell, Maria

Beslutsdatum brott
2016-02-25

Status
Avförd: FU nedlagd

Brottsbeslut
Nedlägges med ärendet

Skäl
Bevisproblem

Skältext
Det finns inte längre anledning att fullfölja förundersökningen. På det utredningsmaterial som nu föreligger går det inte att bevisa att den eller de som varit misstänkta har gjort sig skyldiga till brott. Ytterligare utredning kan inte antas förändra bevisläget på ett avgörande sätt.

Motivering
Blankt

Motiveringstext

Beslutsfattare brottsbeslut
Thorell, Maria

Beslutsdatum brottsbeslut
2016-02-25

Brottsbeslut
FU inleds

Skäl
Anledning anta

Skältext
Det finns anledning att anta att brott som hör under allmänt åtal har förövats.

Motivering
Blankt

Motiveringstext

Beslutsfattare brottsbeslut
Widerfeldt, Lennart

Beslutsdatum brottsbeslut
2015-01-16

Aktör	Roll
Rivinoja, Ale Raimo	Målsägande

Misstankar saknas

Brott

Brottskod	Diarienr	Händelse inträffad
0405	5000-K1324808-15	2014-12-01: 16:33

Brottsplatsadress
BORÅS

Brottsbeskrivning
Olaga hot

Beslutsfattare brott	Beslutsdatum brott	Status
Thorell, Maria	2016-02-25	Avförd: FU nedlagd

Brottsbeslut
Nedlägges med ärendet

Skäl
Bevisproblem

Skältext
Det finns inte längre anledning att fullfölja förundersökningen. På det utredningsmaterial som nu föreligger går det inte att bevisa att den eller de som varit misstänkta har gjort sig skyldiga till brott. Ytterligare utredning kan inte antas förändra bevisläget på ett avgörande sätt.

Motivering
Blankt

Motiveringstext

Beslutsfattare brottsbeslut	Beslutsdatum brottsbeslut
Thorell, Maria	2016-02-25

Brottsbeslut
FU inleds

Skäl
Anledning anta

Skältext
Det finns anledning att anta att brott som hör under allmänt åtal har förövats.

Motivering
Blankt

Motiveringstext

Beslutsfattare brottsbeslut	Beslutsdatum brottsbeslut
Widerfeldt, Lennart	2015-10-16

Aktör	Roll
Edberg, Ivan Alexander	Målsägande
Jonsson, Rolf Christer	Målsägande
Rivinoja, Ale Raimo	Anmälare

Misstankar saknas

Brott

Brottskod	Diarienr	Händelse inträffad
0883	5000-K511017-14	2014-01-01 - 2014-12-03

Brottsplatsadress
ALVESTAGATAN 31

Brottsbeskrivning
Stöld, grov

Beslutsfattare brott	Beslutsdatum brott	Status
Thorell, Maria	2016-02-25	Avförd: FU nedlagd

Brottsbeslut
Nedlägges med ärendet

Skäl
Bevisproblem

Skältext
Det finns inte längre anledning att fullfölja förundersökningen. På det utredningsmaterial som nu föreligger går det inte att bevisa att den eller de som varit misstänkta har gjort sig skyldiga till brott. Ytterligare utredning kan inte antas förändra bevisläget på ett avgörande sätt.

Motivering
Blankt

Motiveringstext

Beslutsfattare brottsbeslut	Beslutsdatum brottsbeslut
Thorell, Maria	2016-02-25

Brottsbeslut
FU inleds

Skäl
Anledning anta

Skältext
Det finns anledning att anta att brott som hör under allmänt åtal har förövats.

Motivering
Blankt

Motiveringstext

Beslutsfattare brottsbeslut	Beslutsdatum brottsbeslut
Johansson, Jan	2014-12-18

Aktör	Roll
Edberg, Ivan Alexander	Anmälare
Humanhabit Parti Och Detaljhandel Ab	Målsägande
Petersson, Jerry Kaj Inge	Misstänkt
Rivinoja, Ale Raimo	Vittne

Misstanke — MISSTANKE GÄLLER EJ

Rubricering

Brottskod(Misstanke)

Brottsplatsadress
ALVESTAGATAN 31

Händelse inträffad
2014-01-01 - 2014-12-03

Brottsmisstankenr
POR50-BM2014-110604-FW

Status
Avförd: FU nedlagd

Misstänkt person	Personnr	Id Styrkt	Sätt
Petersson, Jerry Kaj Inge	19780121-4672	Ja	känd av anmälaren

Underrättelse om misstanke	Underrättelse förenklad delgivning
- -	- -

Beslutsfattare misstanke	Beslutsdatum misstanke
	- -

Misstankebeslut
Förundersökningen läggs ned

Skäl
Bevisproblem

Skältext
Det finns inte längre anledning att fullfölja förundersökningen. På det utredningsmaterial som nu föreligger går det inte att bevisa att den eller de som varit misstänkta har gjort sig skyldiga till brott. Ytterligare utredning kan inte antas förändra bevisläget på ett avgörande sätt.

Motivering
Blankt

Motiveringstext

Beslutsfattare misstankebeslut	Beslutsdatum misstankebeslut
Thorell, Maria	2016-02-25

Misstankebeslut
Förundersökning inleds

Skäl
Anledning anta

Skältext
Det finns anledning att anta att brott som hör under allmänt åtal har förövats.

Motivering
Blankt

Motiveringstext

Beslutsfattare misstankebeslut	Beslutsdatum misstankebeslut
Johansson, Jan	2014-12-18

Polisen

Uppgifter som ej ingår i FU-protokoll

Åklnr
AM-144102-15

Utredningsuppgifter och anteckningar

Enhet
Polisregion Väst, Utredning 2 LPO Borås

Handläggare (Protokollförare)
Peter Ström, tel. 010-5658594

Datum
- -

Undersökningsledare
Maria .Thorell, tel. 010-5625565

Polisens diarienummer
5000-K511017-14

Utredningsuppgifter/Redovisningshandlingar

Diarienr	Uppgiftstyp	Sida
5000-K511017-14	Anmälan	1
	Tilläggsanmälan	3
5000-K1324806-15	Anmälan	4
5000-K1324808-15	Anmälan	6
5000-K511017-14	Anmälan från målsägande	8
	Anmälan kompletterin av polisanmälan	15
	Annat Handlingar inlämnade av målsägande	24
	Annat handlinga inlämnade av målsägande	36
	Annat Godslista	49
	Fotografi(er) på kamera	57
	Annat Godslista med fotografier	61
5000-K1324806-15	Tjänsteanteckning, Brottsoffersamordning	80
	Direktiv,	81
	Övrigt åklagarbeslut, FU-beslut	83
5000-K1324808-15	Tjänsteanteckning, Brottsoffersamordning	84
	Övrigt åklagarbeslut, FU-beslut	85
5000-K511017-14	Direktiv,	86
	Åklagardirektiv, FU-Ledare AM-144102-15	87
	Åklagardirektiv, Uppdatering FU-Ledare AM-144102-15	88
	Övrigt åklagarbeslut, FU-beslut	90

A N M Ä L A N

ARKIVEXEMPLAR
2014-12-18 21.51
5000-K511017-14
Sida: 1

RAR
POLISMYNDIGHETEN

Anm.upptagande p-mynd: POLISMYNDIGHETEN Dnr: 5000-K511017-14
Enhet: 550220IG10 Myndighetskod: 5000 Dnr annan p-mynd:
Anmälningsdatum: 2014-12-18 kl: 20.27 Anmälningssätt: Besök på polisstationen
Upptagen av: Inspektör Marianne Lidhage
Inskriven av: Inspektör Marianne Lidhage
Inskriven: 2014-12-18 kl: 20.27 Handl. p-mynd: POLISMYNDIGHETEN
Enhet: 550220IG10

SAMMANDRAG

MÅLSÄGANDE:
HUMANHABIT PARTI OCH DETALJHANDEL AB

MISSTÄNKT:
PETERSSON, JERRY

ANMÄLARE:
EDBERG, ALEXANDER

ÖVRIGT:
Fritext

VITTNE:
RIVINOJA, ALE

UTPEKAD JURIDISK PERSON:

BILAGOR:
skrivelser

BROTT/HÄNDELSE 1.20
Brottskod
Stöld, grov 0883
ALVESTAGATAN 31, BORÅS Länkod: 14
Omrkod: 0201010090201400

Onsdag 2014-01-01 t.o.m. Onsdag 2014-12-03
HUMANHABIT PARTI OCH DETALJHANDEL AB Målsägande juridisk
EDBERG, IVAN ALEXANDER Anmälare fysisk
RIVINOJA, ALE RAIMO Vittne

FRITEXT

Anmälaren vill göra en polisanmälan om grov stöld av företagshemligheter, stöld av varulager, bedrägeri, trolöshet mot huvudman och utpressning mm. mot den misstänkte som var anställd i målsägarföretaget när brotten begicks.

Se bifogade skrivelser.

BROTT
Misstanke om stöld genom att den misstänkte olovligen har tillgripit utvecklingsprototyper, varor från lager, en kamera och en dator mm. med sammanlagt värde på c:a 1 miljon.

LPO Borås
Box 344
503 11 BORÅS
Tfn: 11414
E-post:

Besöksadress: Sandgärdsgatan 15, Borås

Handl. enhet: BF-IGV 1 LPO Borås
Handläggare: Inspektör Peter Ström

MÅLSÄGANDE JURIDISK PERSON

Sekretess PU: N

HUMANHABIT PARTI OCH DETALJHANDEL AB
ALVESTAGATAN 31, 504 33 BORÅS, SVERIGE
Utl. jur. person: N
Säte: BORÅS, VÄSTRA GÖTALANDS LÄN
Telefon: 0761757559
Orgnr/pnr: 556868-4202
Vatnummer:
E-post:
Försäkringsbolag:
Utländsk postadr:
Arbetsställe:
Övriga anteckningar:

VITTNE
RIVINOJA, ALE RAIMO Kön: M

ANMÄLARE
EDBERG, IVAN ALEXANDER Kön: M

BESLUT OM FÖRUNDERSÖKNING
Datum: 2014-12-18 Beslut av: Inspektör Jan Johansson
Förundersökning inleds
Det finns anledning att anta att brott som hör under allmänt åtal har förövats.

T I L L Ä G G S A N M Ä L A N

ARKIVEXEMPLAR
2014-12-29 14.21
5000-K511017-14
Sida: 1

RAR
POLISMYNDIGHETEN

Anm.upptagande p-mynd: POLISMYNDIGHETEN Dnr: 5000-K511017-14
Enhet: 550220IG10 Myndighetskod: 5000 Dnr annan p-mynd:
Anmälningsdatum: 2014-12-29 kl: 14.02 Anmälningssätt: Besök på polisstationen
Upptagen av: Inspektör Magnus Landh
Inskriven av: Inspektör Magnus Landh
Inskriven: 2014-12-29 kl: 14.02 Handl. p-mynd: POLISMYNDIGHETEN
Enhet: 550220IG10

INGIVEN AV ANMÄLARE
IVAN EDBERG

BILAGOR:
Skrivelse.

BROTT/HÄNDELSE 1.20
Brottskod
Stöld, grov 0883
ALVESTAGATAN 31, BORÅS Länkod: 14
Omrkod: 0201010090201400

Onsdag 2014-01-01 t.o.m. Onsdag 2014-12-03

HUMANHABIT PARTI OCH DETALJHANDEL AB	Målsägande juridisk
EDBERG, IVAN ALEXANDER	Anmälare fysisk
RIVINOJA, ALE RAIMO	Vittne

FRITEXT

TILLÄGG

Anmälaren besökte polisen för att komplettera den tidigare gjorda anmälan.

Se skrivelse inlämnad av anmälaren.

Skrivelsen bifogas anmälan.

ÖVRIGT

I samband med anmälan ansöker anmälaren om målsägandebiträde.
Önskar advokat Björn Hurtig.

A N M Ä L A N

ARKIVEXEMPLAR
2015-10-16 08.43
5000-K1324806-15
Sida: 1

RAR
POLISMYNDIGHETEN

Anm.upptagande p-mynd: VÄSTRA GÖTALAND Dnr: 5000-K1324806-15
Enhet: 5500AKVS5 Myndighetskod: 1400 Dnr annan p-mynd: 1400-K238546-14
Anmälningsdatum: 2014-12-03 kl: 11.07 Anmälningssätt: Besök på polisstationen
Upptagen av: Insp Magnus Landh
Inskriven av: Kommissa. Lennart Widerfeldt
Inskriven: 2015-10-16 kl: 08.41 Handl. p-mynd: POLISMYNDIGHETEN
Enhet: 5500AKVS5

SAMMANDRAG

MÅLSÄGANDE:
RIVINOJA, ALE

MISSTÄNKT:

ANMÄLARE:

ÖVRIGT:
Fritext

VITTNE:

UTPEKAD JURIDISK PERSON:

BILAGOR:
Skrivelse.

BROTT/HÄNDELSE 1.40
Brottskod
Övergrepp i rättssak 1709
VID BESÖKSPARKERINGEN, LARS KAGGSGATAN, BORÅS Länskod: 14
Omrkod:
Fredag 2014-11-21 kl 20.00 t.o.m. Fredag 2014-11-21 kl 20.30
RIVINOJA, ALE RAIMO Målsägande fysisk

FRITEXT

INLEDNING

Målsäganden besökte polisen med anledning av att han vill anmäla ett övergrepp i rättssak.

Enligt målsäganden har han tidigare gjort ett flertal anmälningar, se anmälan med K 51869-10, K170183-10 och K 125103-10 som har med den nu aktuella händelsen att göra.

Se även anmälan med K 238565-14, olaga hot.

BROTTET

I samband med att målsäganden befann sig på Lars Kaggsgatan i Borås den 21 november har han utsatts för ett övergrepp i rättssak.

Angående händelsen se skrivelse från målsäganden.

LPO Borås
Box 344
503 11 BORÅS
Tfn: 11414
E-post:

Besöksadress: Sandgärdsgatan 15, Borås

Handl. enhet: LPO Borås
Handläggare: Kommissa. Tomas Jansson

ÖVRIGT

Skrivelsen bifogas anmälan.

MÅLSÄGANDE
RIVINOJA, ALE RAIMO Kön: M
Försäkringsbolag:

LPO Borås
Box 344
503 11 BORÅS
Tfn: 11414
E-post:

Besöksadress: Sandgärdsgatan 15, Borås

Handl. enhet: LPO Borås
Handläggare: Kommissa. Tomas Jansson

A N M Ä L A N

ARKIVEXEMPLAR
2015-10-16 08.44
5000-K1324808-15
Sida: 1

RAR
POLISMYNDIGHETEN

Anm.upptagande p-mynd: VÄSTRA GÖTALAND Dnr: 5000-K1324808-15
Enhet: 5500AKVS5 Myndighetskod: 1400 Dnr annan p-mynd: 1400-K238565-14
Anmälningsdatum: 2014-12-03 kl: 11.22 Anmälningssätt: Besök på polisstationen
Upptagen av: Insp Magnus Landh
Inskriven av: Kommissa. Lennart Widerfeldt
Inskriven: 2015-10-16 kl: 08.42 Handl. p-mynd: POLISMYNDIGHETEN
Enhet: 5500AKVS5

SAMMANDRAG

MÅLSÄGANDE:
JONSSON, CHRISTER
EDBERG, ALEXANDER

MISSTÄNKT:

ANMÄLARE:
RIVINOJA, ALE

ÖVRIGT:
Fritext

VITTNE:

UTPEKAD JURIDISK PERSON:

BILAGOR:
Skrivelse.

BROTT/HÄNDELSE 1.10
Brottskod
Olaga hot 0405
BORÅS, BORÅS Länskod: 14
Omrkod:

Måndag 2014-12-01 kl 16.33
JONSSON, ROLF CHRISTER Målsägande fysisk
EDBERG, IVAN ALEXANDER Målsägande fysisk
RIVINOJA, ALE RAIMO Anmälare fysisk

FRITEXT

INLEDNING

Anmälaren besökte polisen med anledning av att han vill anmäla ett olaga hot som två personer utsatts för.

De två målsägandena är livvakter åt anmälaren.

Anmälaren har även gjort en anmälan angående övergrepp i rättssak, se anmälan med K nr 238546-14.

BROTTET

Den 1 december 2014 ringde okänd man till anmälarens mobiltelefon.

De båda målsägandena pratade med en okände mannen i telefonen.

Mannen som ringde hotade de båda genom att säga att han skulle skjuta de båda till döds.

ÖVRIGT

Se skrivelsen från anmälaren.

MÅLSÄGANDE
JONSSON, ROLF CHRISTER Kön: M
Försäkringsbolag:

MÅLSÄGANDE
EDBERG, IVAN ALEXANDER Kön: M
Försäkringsbolag:

ANMÄLARE
RIVINOJA, ALE RAIMO Kön: M

POLISANMÄLAN

Grov stöld av företagshemligheter, stöld av varulager, bedrägeri, trolöshet mot huvudman, utpressning m.fl.

Utpekad Gärningsman som utfört brottet som polisanmäls

Personnummer: 19780121-4672

Förnamn: Jerry Kaj Inge
Tilltalsnamn: Jerry
Efternamn: Petersson
Gatuadress: Grenhult Ätradal
Postnummer: 512 62
Postort: Mårdaklev
Kommun: Svenljunga
Församling: Kindaholm
Län: Västra Götaland
Mobil telefon : 0761-757591 (Jerry Petersson)

Målsägande

Org. Nr 556868-4202
Humanhabit parti och detaljandel AB
Alvestagatan 31
50433 Borås
Ställföreträdare Alexander Edberg
Tel 0761-757559 (Direkt), 0761-757558

Vittnen

Ale Rivinoja 670921-3273, Bodagatan 29, 50742 Borås, Tel 0761-757558
Nam Aoi Rivinoja 800720-1125, Bodagatan 29, 50742 Borås, Tel 0761-757555
Alexander Edberg 760203-7892 c/o Rivinoja, 50742 Borås, Tel 0761-757559
Mikael Willysson 780507-7893 Kungsvägen 111,86135 Timrå, Tel 0703937815
Julalax Noksammueang 811201-1104
Christer Jonsson 820717-7851, Järnvägsgatan 11 86132 Timrå, 0705218122
630219-5570 Kaneos Media, Hallbergsgatan 8, 503 30 Borås, 0733-567360

Tillgripet gods

1) Utvecklingsprototyper som är företagshemligheter med stort anskaffningsvärde, ca 700.000kr
2) Varulager och varuparti och avser varor som Jerry Petersson tagit systematiskt mellan 1 jan - 3 dec år 2014 från företaget Humanhabit parti och detaljandel AB varulager enligt redovisad handskriven varulista enligt redovisning och uttaget varugodslista Jerry Petersson, godsvärde ca. 250.000-300.000kr
3) Stöld och förskingring av Humanhabit parti och detaljhandel AB varulager utfört av Jerry Pettersson, mellan 1 jan och 3 dec 2014 okänt belopp, okänt antal tillfällen, genom manipulering av affärssystem och returhantering och genom att varugods avlägsnats från affärslokalen
Revision är pågående för att uppskatta omfattning som avser förskingring av varulager då endast Alexander Edberg kan makulera en faktura via Svea Webpay
4) Systemkamera 22 Mp, Canon med objektiv, inköpt Mediamarkt, inköpskostnad ca 22000kr
5) Bärbar dator med tillbehör, inköpt Netonnet, inköpskostnad ca 8000kr
6) Jerry Petersson har tagit hem ca 30 stycken extraljus som inköpts från biltema, där H7 led konvertering har skett, under oktober 2014, där han skulle försälja dessa och redovisa för försäljningen vilket inte skett, godsvärde ca 30000kr

Bedrägeri mot företaget

1) Bedrägeri - Jerry Petersson har efter oegentligheter, stölder och förskingring upptäckts i företaget Humanhabit parti och detaljandel AB namn på ett obehörigen utnyttjat tjänster 2014-12-16 hos Nack och ryggspecialisten som 500kr faktureras företaget i enlighet med faktura nr 286

Tillgripet gods tidsperiod

1) Prototyper som är företagshemligheter med stort anskaffningsvärde, ca 700.000kr, tillgripits obehörigt stöld ca 2014-11-15 – 2014-11-30
2) Varulager och varuparti och avser varor som Jerry Petersson tagit systematiskt mellan 1 jan och 3 dec 2014 från företaget Humanhabit parti och detaljandel AB varulager enligt varulista
3) Stöld och förskingring av varulager utfört av Jerry Pettersson, mellan 1 jan och 3 dec 2014 okänt belopp, okänt antal tillfällen, genom manipulering av affärssystem, reklamationshantering, återköp, returhantering, returhantering av returnerat gods,
4) Jerry Petersson har av företaget fått låna en bärbar dator som inköpts jan år 2014 och som inte återlämnats trots begäran
5) Jerry Petersson har fått av företaget låna en Canon Systemkamera som inte återlämnats under ca. september 2014 trots begäran
6) Jerry Petersson har tagit hem ca 30 stycken extraljus som inköpts från biltema, där H7 led konvertering har skett, under oktober 2014

Gärningsbeskrivning brott

Jerry Petersson har påbörjat arbete runt 1 januari 2014 på företaget Humanhabit parti och detaljhandel AB. Jerry har på företaget haft förtroendeuppdrag att administrera returer som är outlöst, reklamationer, defekta varor och återköp.

Jerry Petersson i förtroende från arbetsgivare tillgripit varor och varupartier med ägarskap företaget Humanhabit parti och detaljhandel AB där värdet på godset som tillgripits omfattar varulager och prototyper med värde uppskattningsvis 1.000.000kr då ett stort mörkertal finns då dom systematiskt utförda stölderna verkar varit omfattande en längre tidsperiod.

Jerry Petersson har missbrukat sin förtroendeställning då han har haft till uppgift att sköta företagets reklamationshantering, returhantering, avvikelsehantering för defekta varor och återköp samt av kund ej uttaget gods. Godshanteringen som Jerry Petersson varit involverad har varit mycket omfattande då företaget vid kontroll funnit att Jerry Petersson tagit med varugods hem för att Jerry Petersson i sitt hem därefter ska hantera och administrera företagets returhantering.
Jerry Petersson har haft tillgång till företagets affärssystem och Jerry Petersson vid kontroll makulerat beställningar på kundreturer och återköp och tagit med retur och varugods hem, där dessa varor är felfria varor.
Företaget har uppskattningsvis fått betala en kostnad överstigande 50000kr för posthanteringen för returer, så det är mycket omfattande godshantering, där samtliga returer tagits hem.
Jerry Petersson har utfärdat retursedlar och utskickat till kunder där företaget sedan fått betala kostnaden för returfrakter, och vid kontroll har ca. 90 paketförsändelser spårats med namn, adress och ärende som avser retur. Kunder kan även skicka in returförsändelser självmant, vilket är normalfallet så antalet returförsändelser uppskattas perioden **1 jan – 13 Dec 2014** överstiga 300 försändelser . Företaget Humanhabit parti och detaljhandel AB hade under 1 jan – 13 Dec 2014 beställningar totalt 5917 stycken beställningar där ordervärdet överstiger 13 miljoner kronor vilket innebär att avvikelsehanteringen och denna godshantering varit mycket omfattande uppskattningsvis minst 5% av ordervärdet såsom sedvanlig problematik med defekt elektronik.

Returer och varor har ett stort ekonomiskt värde för företaget då defekta varor har leverantörsgaranti och företaget erhåller således nya varor vid reklamation, som innebär att den defekta varan reklameras och dokumenteras med bildbevis som skickas till leverantör.
Denna reklamationshantering har varit Jerry Petersson som tagit med gods och varulager hem från företagets affärslokal på Alvestagatan 31.
Företaget Humanhabit parti och detaljhandel har vid upprepade tillfällen försökt att få Jerry Petersson redovisa för varor och gods som han fråntagit inför flertalet av företagets anställda och vittnen i affärslokalen Alvestagatan 31 i Borås.
Jerry Petersson därefter redovisat en handskriven lista på 2 sidor med varor som medtagits från lokalen. Värdet på varor som Jerry Petersson redovisar som han tagit med hem uppskattas till 250.000-300.000kr.

Företaget (Alexander Edberg) därefter tagit kontakt med Jerry Petersson och önskat få en dokumentation på varor som Jerry Petersson medtagit från företagets affärslokal. Jerry Petersson nekar företaget tillkomst eller redovisa företagets varor som han har i sin besittning om inte 150.000kr betalas innan sådan redovisning ska ske, dvs. en utpressningssituation är förekommande. Jerry Petersson erkänner stöld, då han anser sig behörig att ta varor från företaget Humanhabit parti och detaljhandel AB varulager, utan att Jerry Petersson ska behöva redovisa, då han då förklarat för Alexander Edberg att han ska räkna av mot dom 150.000kr Alexander Edberg och företaget är skyldig Jerry Petersson. Någon redovisning av gods som Jerry Petersson tagit hem från företaget ska inte redovisas innan denna påstådda skuld betalas avseende 150.000kr. Edberg har aldrig någonsin innan datumet 2014-12-16 hört att Jerry Petersson haft ett krav på 150.000kr, utan kravet ställdes i samband med att Edberg krävde redovisning på både avikelser och stölder, vilka han sedermera erkände per telefon.
Alexander Edberg har tillfrågat hur den påstådda skuldsättningen om 150.000kr tillkommit och begärt en redovisning efter Jerry Petersson konfronterats med stöld av varor som skett i butikslokalen inför 3 vittnen. Jerry Petersson har då svarat att Alexander Edberg ska betala dom 150.000kr och sedan ska han få redovisning av gods Jerry Petersson tillgripit via stöld. Där dessa varor enligt Jerry skulle avräknas mot 150.000kr.

Anledning till detta är att flertalet ögonvittnen sett hur Jerry Petersson tillgripit gods från företagets varulager och tagit med ut från lokalen, dvs. stöld skett.
Företagets anställda har sett hur Jerry Petersson sålt företagets varor till kunder i butikslokalen på Alvestagatan 31 och emottagit kontanter, men några kontanter inte redovisats till dagskassan och butikskassainslagning.
Företagets anställda har som vittnen sett hur Jerry Petersson tillgripit gods från företagets varulager samt tillgripit gods som avser kundreturer och varugods som Jerry Petersson därefter avlägsnat från affärslokalen.
Företaget är under revision, och ett stort svinn i varulager verkar förekomma möjligtvis överstigande 500.000kr, då både stölder, och förskingring av returer som makulerats i affärssystemet av Jerry Petersson.
Jerry Petersson begär och utpressar företaget på 150.000kr för att redovisa och återlämna tillgripet gods i enlighet med dom varulistor som Jerry Petersson redovisat med gods han avlägsnat från lokalen. Pga. stöld av varor som Jerry Petersson erkänt till företaget ställföreträdare Alexander Edberg, har Jerry Petersson stulit varor och prototyper då han hävdar Alexander Edberg har en skuld till honom på 150.000kr för en ekonomisk kompensation som Jerry Petersson anser sig ha rätt till, men där Jerry Petersson inte valt att specificera sina krav innan betalning av 150.000kr skett, varav en utpressningssituation uppstått.

Stöld av prototyper och immateriell egendom

Företaget Humanhabit parti och detaljhandel AB utvecklar belysningsprodukter med LED belysning där unika prototyper utvecklas som sedan masstillverkas i Kina.
Företaget Humanhabit parti och detaljhandel AB betalar en så kallad "mould fee" för begärd prototyputveckling och Kinesiska elektronikingenjörer designar beställda prototyper på LED belysning med senaste teknik och dessa prototyper omfattas av företagshemligheter och utvecklingskostnader för prototyputvecklingen uppgår till ca 700.000kr per LED armatur där unikt signum förekommer.

Företaget Humanhabit parti och detaljhandel AB därefter utskickar prototyper som ska marknadsföras både inom Sverige och internationellt till studiofotograf Kaneos Media i Borås med telefon 0733-567360 som fotograferar protyperna så att annonser och marknadsföringsmaterial kan färdigställas.
Kostnaderna för marknadsföringsmaterial som avser fotografering av prototyper innebär mycket stora kostnader beloppsmässigt överstigande 1500-2000kr per produkt som fotograferas.
Jerry Petersson 19780121-4672 skulle inom ramen för arbetsuppgifter och uppdrag inom företaget hämta prototyperna från Kaneos Media på Hallbergsgatan 8 och inlämna dessa till företaget.
Vid kontroll med Kaneos Media har prototyperna överlämnats till Jerry Petersson och detta skett uppskattningsvis tidsmässigt i mitten på november fram till slutet på november.
Johnny på Kaneos media har av företaget kontaktats varvid han förklarade att Jerry Petersson lastade så mycket prototyper så att hans bil blev fullastad varvid inte alla prototyper fick plats i fordonet.
Företaget Humanhabit parti och detaljhandel AB därefter inte erhållit prototyper från Jerry Petersson och fått information den 2014-12-17 per telefonsamtal från Kaneos Media och Johnny att prototyper utlämnats till Jerry Petersson.

Jerry Petersson stulit företagets affärshemligheter genom att hämta dom värdefulla prototyperna hos Kaneos Media på Hallbergsgatan 8 i Borås och därefter inte återlämna prototyperna till företaget Humanhabit parti och detaljhandel AB.
Värdet på den immateriella egendomen är ca. 700.000kr i utvecklingskostnader för flertalet prototyper som inlämnats till Kaneos Media som därefter utlämnats till Jerry Petersson, där dessa prototyper är företagets affärshemligheter och immateriell affärsegendom och företaget gör stor ekonomisk skada om prototyperna hamnar hos konkurrerande affärsverksamhet.

Prototyperna som fotograferats av Kaneos Media som är omfattande av stöld har fakturerats 13500kr samt 17000kr samt 22500kr tidsperioden 2014-09-14 till 2014-11-26, dvs. företaget har gjort omfattande investeringar för prototyp utveckling, där enbart kostnader för produktbilder och dokumentation omfattar över 50000kr och då är inte utvecklingskostnader för prototypen inräknade.

Företaget Humanhabit parti och detaljhandel AB har kontaktat Jerry Petersson och konfronterat med stöld av prototyper och även stöld av varor från varulager – har Jerry Petersson [redacted] förklarat i telefon till Alexander Edberg att han inte tänker redovisa några listor med varor som utplockats av företaget om han inte får betalt 150.000kr i förskott. Företaget utpressas således på att få tillbaka prototyperna om inte 150.000kr betalas till Jerry Petersson avseende prototyper som företaget gjort mycket stora affärsinvesteringar i med utveckling och produktutveckling, för att sedan få stora kostnader med marknadsföring. Företagets utvecklade prototyper omfattas av företagshemligheter med stort ekonomiskt värde, då företagets omsättning är tiotalsmiljontals kronor och företaget äger heller inte ensamrätt till prototyperna då flera investerare och ägarkonstellationer förekommer med investering av kapital i prototyputveckling.

Jerry Petersson har också en Canon systemkamera med objektiv inköpspris ca 22000kr samt bärbar dator inköpspris ca 8000kr i sin besittning som han vägrar återlämna innan han får betalt 150.000kr

Jerry har begärt och fått utbetalt provisioner avseende försäljning som inte kontrolleras riktigheten i, dvs. stöld om utbetalningar av löneersättning föreligger.
När provisionerna och ersättningarna till Jerry legat på låg nivå 20000-24000 kr/mån har inga kontroller skett då han samtidigt haft timpenning för att svara i ordertelefon.
Vid kontakt med Jerry, han hävdar att 150.000kr inte utbetalts för provisioner där han förmedlat försäljning. Vid sådan omständighet måste kontroll ske då dessa kunder kontaktas som avses där Jerry begär provision så att det inte avser företagets annonsering – så att inte bedrägeriförsök av provisioner uppstått som skett via företagets ordertelefon som Jerry handhaft då mäklarprovisioner endast utbetalas om säljare självständigt säljer varor från egna annonser.
Bedrägeri på provisioner uppstår om man handlägger företagets ordertelefon och erhåller timersättning och på sådana beställningar kräver provisioner.

att dessa kunder

Kontroll kan ske på beställningar som Jerry begär försäljarprovision 10% provisioner kontaktas, och kunder som gör beställningar ska då ringt på en annons som inte har anknytning till företagets ordertelefon. Bedrägeri på begärd lön uppstår således på beställningar där timersättning erhålles och arbete sker på företagets ordertelefon där förmedlingsprovisioner begärs utbetalas – förutom utbetald timersättning – då företaget i dessa omständigheter bekostar 200.000kr i månaden på annonsering så att beställningar ska komma in på företagets ordertelefoner.

Avseende stölder, ange händelse, ungefärlig tidpunkt samt beskrivning vad som tillgripits.

Enligt fotograf Kaneos Media, Jerry hämtar varor som fotograferas, varav led ramper, kartonger etc så att bilen blir så fullastad en led ramp inte får plats i bagageutrymmet. Jerry kör enligt Kaneos Media den svarta bilen.
Kaneos Media har kvar varor som ska hämtas, samtliga Kaneos Media varor ska därefter fotograferas och skickas till kaneos media, som får på fotografier göra en lista vad som fotograferats, men som saknas i den sammanställda fotografiet som visar alla kvarvarande produkter.

Vittnesmål som avser av företaget utförda kontroller

Vittne med Alexander Edberg som hittar makulerade beställningar på varor som varit returer

Jerry har vid kontroller tagit varor från lager och blandat bland avvikelsehantering, returer och återköpsförsändelser. Dessa försändelser har Jerry tagit hem.
Företaget som haft ett stort svinn i varulaget har påbörjat utredning och kontroller.
Jerry har erhållit returförsändelser och makulerat beställningar i företagets ordersystem, varvid paketen tagits hem av Jerry. Kund som beställt varan har fått en faktura därmed varit aktiv och problem uppstått med inkasso som drabbat kunden, då fakturan inte makulerats av Alexander eftersom Jerry makulerat faktura i orderhanteringssystemet utan att informera Alexander.
Alexander Edberg konfronterar Jerry för en makulering som skett i ordersystemet, varvid Jerry förklarar att returförsändelse skickats felaktigt som postförskott och detta var anledning till returen då kund beställt med faktura. Alexander Edberg kontrollerar försändelse som inte alls varit postförskott.
Tillvägagångssättet innebär att bedrägeri sker, genom att beställning makuleras av Jerry och kund fortfarande har en faktura. Denna returförsändelse på återsänt gods och beställning Jerry har tagit hem och tillvägagångssättet visar en förslagenhet och ett mörkertal kan finnas då kunder har 30 dagars faktura.

Ale Rivinoja och Nam Aoi Rivinoja har sett att Jerry och Jesper burit ut stora kartonger.
Detta skett vid 17.05 tiden då Ale Rivinoja istället för att åka till dagis och hämta Harley utfört kontroll. Kontrollen har inneburit att Ale Rivinoja vaktat i närheten och beskådat hur Jerry och Jesper burit ut stora kartonger. Ale Rivinoja har då kört fram.
Varor som plockats fram från lager, har då placerats i närhet av avvikelsehanteringen, på bordet dör avvikelser upplockas, avseende 8 kartonger med xenon produkter, lampor och drivdorn.
Dessa varor saknas sedan vid kontroll.

Vittensmål

Nam Aoi Rivinoja – Julalax – Ale

Nam Aoi Rivinoja är vittnesmål hur Jerry försäljer en LED ramp på utsidan. Några pengar finns därefter ej i kassan. Alexander Edberg informeras inte om försäljningen.
Ovan händelser sker också med andra produkter vid fler tillfällen, försäljning av LED extraljus, Xenon extraljus samt xenon konverteringssatser.

Michael Willysson –

Har flera gånger iakttagit mannen ifråga med att böra ut kartonger ur lokalen. Då jag trodde att allt var i sin ordning lade jag inte någon större vikt vid det. Men flertalet gånger har han sett hur nya produkter följt med avvikelse-produkterna. Xenonlampor, drivdon , och ledlampor är det han sett. Uppskattningsvis 6-7 ggr.

Komplettering polisanmälan

Målsägandebiträde via Advokat Björn Hurtig, advokaterna Hurtig & Partners begärs.

Alexander Edberg som målsägande har kontakter med advokat i ärende, då stöld skett av företagshemligheter där Alexander Edberg med firma Humanhabit parti och detaljhandel AB inte är ensam ägare till prototyper som stulits av Jerry Petersson.

I ursprungliga polisanmälan har det anmälts att en Canon Systemkamera tagits av Jerry Pettersson. Detta är fel uppgift som inlämnats till polisanmälan, då kameran avses en Nikon D3200 i väska med objektiv i enlighet med beskrivning i bilaga där modeller och serienummer anges i detalj.

Jerry Petersson har vidare erhållit ersättning i enlighet med bankkonto utdrag, ca 155 000kr då han åtagit sig inom sitt företag att sköta avvikelsehanteringen och godsreturer för uppdragsgivaren Humanhabit parti och detaljhandel AB.
Jerry Petersson har inte haft anställning i företaget Humanhabit parti och detaljhandel AB, men haft likvärdigt tillträde i lokalen som företagets anställda.

Företaget Humanhabit parti och detaljhandel AB har alltså betalat Jerry Petersson med firma för tjänster som aldrig utförts - där Jerry Petersson med firma avlägsnat företaget Humanhabit parti och detaljhandel AB varor och varugods tidsperioden jan 2014 och nov 2014 i enlighet med godsförteckning nr 1-30.

Godsförteckningen nr 1-30 är en handskriven redovisningslista som Jerry Petersson med firma redovisat och upprättat på begäran i december 2014, där Jerry Petersson med firma inom ramen för sitt uppdrag tagit och avlägsnat berört varugods från Humanhabit parti och detaljhandel AB affärslokal, Alvestagatan 31 i Borås såsom beställd och avtalad tjänst att utföra företagets returhandering med varugods, dvs. avvikelsehantering, kundreturer, outlöst gods, återköp m.m.

Då tjänsten av Jerry Pettersson med firma aldrig utförts och företaget Humanhabit parti och detaljhandel AB betalat i förskott att sådan tjänst ska utföras med ca 155.000kr till Jerry Pettersson uppstår ett bedrägeri på förskottsbetalt arbete som inte utförts av Jerry Pettersson.

Företaget Humanhabit parti och detaljhandel AB kan inte reklamera defekta varor till leverantör i Kina pga. Jerry Petterssons underlåtelsehet att dokumentera att redovisa avvikelsehantering.

Företaget Humanhabit parti och detaljhandel AB får stora kostnader med fraktkostnader på returgods som Jerry Petersson utskickar till företaget Humanhabit parti och detaljhandel AB kunder, då allt detta gods därefter av Jerry Pettersson avlägsnats lokalen utan att någon redovisning skett.

Jerry Pettersson därefter kräver 150.000kr ytterligare för att redovisa vad som stulits och för ett dokumentera arbetet med avvikelsehantering där 155.000kr redan förskottsbetalats.

Bedrägeri, trolöshet mot huvudman – Humanhabit internutredning

Gärningsbeskrivning – utredning – tillvägagångssätt bedrägeri alt. stöld

Jerry Petersson emottager företagets Humanhabit & parti och detaljhandel AB returförsändelse då kund önskat återköp. Varan som returneras är fabriksny. Postens kollinummer finns som sökning.

Jerry Petersson därefter medtager returförsändelsen hem till sig från företagets lager och makulerar beställning i ordersystemet.
Jerry Petersson därefter inskriver i ordersystemet "Ofullständig reklamation" och postens kollinummer.

Kund får därefter får inkassokrav på beställningen och försändelsen trots returnerad försändelse, då försändelsen tagits hem till Jerry Petersson, dvs stulits från Humanhabit parti och detaljhandel AB varulager.

Tillvägagångssättet med att paketet försvunnit skapar problem då kund bestrider fakturan och inga handlingar om returen finns hos företaget, trots emottagen leverans i enlighet med kollinummer.

Företaget Humanhabit parti och detaljhandel AB arbete med administration är mycket tidskrävande då ett stort antal likande bedrägerier upptäckts.

85 registerade retursedlar har återfunnits i systemet.
Ordersystemet registrerar alla återköp, och bedrägeriet kan vara mycket omfattande beloppsmässigt i miljonklassen då det är ett systematiskt tillvägagångssätt.
Då ordersystemet har ca 15000 beställningar måste alla beställningar manuellt genomgås, till en mycket stor administrativ kostnad då detta arbete är mycket tidskrävande.

Ordervärdet på den aktuella beställningen är 2497kr.

Företaget Humanhabit parti och detaljhandel AB gör en ekonomisk förlust på 2497kr då bedrägeri alternativt stöld förekommer då felfria varor som returneras avlägsnas humanhabit lager.

Jerry Petersson vill därefter ha 150.000kr i förskott om han ska redovisa varugods som han tillgripit från företaget i form av varulager, försändelser etc.

Gmail

Fråga Mig <xpuxenon@gmail.com>

returnerad vara

3 meddelanden

Max Egger <Max.Egger@sveaekonomi.se> 8 december 2014 09:47
Till: "ORDER@HUMANHABIT.NU" <ORDER@humanhabit.nu>

Hej,

Kund säger sig ha returnerat produkterna gällande nedan faktura. Vänligen meddela oss samt kund hantering i ärendet.

ERIKSSON KENTH MIKAEL

(Faktura-)1005336, 2497 SEK

KenthEriksson1982@Gmail.com

Max Egger

SveaWebPay | Produktion

dir: +46 8 470 94 32

max.egger@sveaekonomi.se

SveaWebPay / Svea Ekonomi AB

SE-169 81 Solna, Sweden

vxl: +46 8 735 90 00

Evenemangsgatan 31

www.sveawebpay.se

Kundtjänst www.humanhabit.nu <order@humanhabit.nu> 8 december 2014 10:24
Till: Max Egger <Max.Egger@sveaekonomi.se>

Hejsan

lämnar samma svar som i oktober "
Hejsan

Varit i kontakt med kund som påstod att han skickat varorna åter för 1 månad sedan. Några returvaror har dock ej återfunnits samt att kunden ej hade något kollinummer för returvarorna tillfället. Han skulle återkomma när det var gjort.

Med vänlig hälsning"

Mvh

Den 8 december 2014 09:47 skrev Max Egger <Max.Egger@sveaekonomi.se>:
[Citerad text är dold]

--
Humanhabit parti och detaljhandel AB
Alvestagatan 31
50433 Borås

0761-757558 - Teknisk Support
0761-757559 - Ordertelefon
www.humanhabit.nu

Kundtjänst www.humanhabit.nu <order@humanhabit.nu> 8 december 2014 13:35
Till: Max Egger <Max.Egger@sveaekonomi.se>

Hejsan

Nu har vi löst detta, fakturan kan makuleras och alla kostnader kring detta ärende kan härmed belasta oss.

Mvh

Den 8 december 2014 09:47 skrev Max Egger <Max.Egger@sveaekonomi.se>:

Hej,

[Citerad text är dold]

--
Humanhabit parti och detaljhandel AB
Alvestagatan 31
50433 Borås

0761-757558 - Teknisk Support
0761-757559 - Ordertelefon
www.humanhabit.nu

Beställning 46091291

Beställning

Beställningsinformation

Ordernummer	46091291
Datum/tid	2014-09-02 08:46:17
Makulerad	☐

Övrigt

Kundens IP-nummer	193.44.1.29
Valuta	SEK
Språk	Svenska
Totalvikt	3436 g
Momsbelagd	Ja

Kundinformation

E-postadress	KenthEriksson1982@Gmail.com
Person-/orgnr	8202080258
Kundtyp	Privatperson

Förnamn	Kenth Mikael
Efternamn	Eriksson
Adress	Almunge-söderby Lövnäs 46 Lgh 1102
Mobiltelefon	
Adress, forts.	
Postnummer	74010
Ort	Almunge
Land	Sverige
Telefon dag	0737460229
Telefon kväll	
Meddelande	Skickas till: Carglass Sweden AB Fyrislundsgatan 76 754 50 UPPSALA

Betalning

Betalning

Betalningsmetod	Fakturering via SveaWebPay - 30 dagars faktura och kredit - Fakturan skickas separat med posten brev - Ingen avgift 0kr
Betalning mottagen	Ja

Fakturering via SveaWebPay - 30 dagars faktura och kredit - Fakturan skickas separat med posten brev - Ingen avgift 0kr Betald

Leverans

Leverans

Leveransmetod	Postens företagspaket 16.00 - paket körs ut till dörr - Fraktfritt över 3000kr (OBS! Ej postförskott)
Leveransstatus	Skickad

Försändelse

Transportleverantör	Posten Logistik, Sverige
Kollinummer	69207238045SE
	Ändra

Externa kopplingar

Memnon Apport

Butikens anteckningar

20140902
20140905 Avvikelse Skickar 2st 55W lampor och 3st 75W lampor med en reläkabelsats.

69208877345se

inväntar kundens kollinummer

2014-12-08: 86490281247SE
ofullständig reklamation

Information om beställda artiklar

Antal	Vikt	Artikelnummer	Artikel	Pris/st	Totalt (exkl. moms)	Moms	Totalt (inkl. moms)
1	1197	800003	**12 Volt Cnlight® Slim Canbus Speedstarter Xenonkit** Lampsockel:H7 Färgtemperatur (Kelvin):6000K Välj Effekt (Watt):55 Watt Antal - Välj halvsats eller helsats:2 st xenonlampor + 2 st ballaster	719,20	719,20	179,80	899,00
1	2239	117503	**75w Extreme Xenonkit rev3** Lampsockel:H7 Färgtemperatur:6000K Antal (halvsats eller helsats):3st xenonlampor + 3st ballaster + 1st 40A reläkabel Volt:12 Volt	1 119,20	1 119,20	279,80	1 399,00
				Total (exkl. avgifter)	**1 838,40**	**459,60**	**2 298,00**
				Tillkommer fraktavgift	159,20	39,80	199,00
				Summa	**1 997,60**	**499,40**	**2 497,00**

Status för försändelse 69207238045SE

Försändelsen är utlämnad till mottagaren

Försändelsen lämnades ut 2014-09-04 kl 17:14

Händelser

Datum/Tidpunkt	Plats	Händelse
2014-09-09 13:45	Posten, Sverige	Mottagarens kvittens har arkiverats
2014-09-04 17:14	Posten Uppsala Palmbladsgatan, Sverige	Försändelsen har levererats
2014-09-04 07:50	Posten Uppsala Palmbladsgatan, Sverige	Försändelsen transporteras
2014-09-03 14:48	Posten Uppsala Palmbladsgatan, Sverige	Försändelsen har levererats till ett servicestalle
2014-09-03 11:38	Uppsala Lb-Yttre, Sverige	Försändelsen har ankommit distributionsterminal
2014-09-03 11:38	Uppsala Lb-Yttre, Sverige	Försändelsen är överlämnad till lantbrevbäring för leverans
2014-09-03 04:23	Veddesta, Sverige	Försändelsen transporteras
2014-09-02 20:36	Harryda, Sverige	Försändelsen transporteras
2014-09-02 17:57	Posten Borås Bockasjogatan, Sverige	Försändelsen har lämnats av avsändaren
2014-09-02 16:31	HUMANHABIT PARTI OCH DETALJHANDEL A, Sverige	Elektronisk förhandsinformation har mottagits

Försändelseinformation

Avsändare:HUMANHABIT PARTI OCH DETALJHANDEL A
50433 BORÅS
Sverige
Mottagare:74010 ALMUNGE
Sverige
Tjänst:DPD Företagspaket
Vikt (kg):3,20
Mått i meter (L, B, H):0,42 x 0,23 x 0,09
Avsändarreferens:46091291

Status för försändelse 86490281247SE

Försändelsen är utlämnad till mottagaren

Försändelsen lämnades ut 2014-09-15 kl 10:37

Händelser

Datum/Tidpunkt	Plats	Händelse
2014-09-15 10:37	ICA Maxi Borås, Sverige	Försändelsen har levererats
2014-09-10 11:18	ICA Maxi Borås, Sverige	Försändelsen har levererats till ett serviceställe
2014-09-10 07:19	PostNord Logistics, Sverige	En avi har skickats till mottagaren per brev
2014-09-10 05:00	Harryda, Sverige	Försändelsen transporteras
2014-09-09 19:36	Veddesta, Sverige	Försändelsen transporteras
2014-09-09 18:30	Veddesta, Sverige	Försändelsen transporteras
2014-09-09 14:19	Coop Forum Boländerna, Sverige	Försändelsen har lämnats av avsändaren

Försändelseinformation

Avsändare:Kent Eriksson
74010 ALMUNGE
Sverige
Mottagare:50433 BORÅS
Sverige
Tjänst:Postpaket Kontant
Tilläggstjänst(er):Brevavisering
Vikt (kg):4,20
Mått i meter (L, B, H):0,32 x 0,25 x 0,22

SVEA EKONOMI

FAKTURA

2014-09-02

Fakturanr: 76358-1005336
Kundnr: 1004609
Vårt ordernr: 46091291
Sida: 1

5763585336 5

Leverantör
HUMANHABIT.NU
HUMANHABIT PARTI OCH DETALJHANDEL AB
ALVESTAGATAN 31
504 33 BORÅS
Telefon: 0761757559
Moms reg.nr: SE556868420201

ERIKSSON KENTH MIKAEL

ALMUNGE-SÖDERBY LÖVNÄS 46 LGH 1102
740 10 ALMUNGE

Dela upp din betalning!
Du har valt att betala med faktura. Du kan också välja att dela upp betalningen till ett lägre belopp. Se angivet lägst att betala. Mer information hittar du på **www.sveawebpay.se/delbetala**. Villkor för delbetalningen är 18,75 % årsränta och 29,00 SEK i aviseringsavgift.

Fakturabelopp:	2.497,00
Lägst att betala:	**100,00**
Oss tillhanda:	2014-10-02

Benämning	Antal	Enhet	A-pris	Rabatt	Belopp
12 Volt Cnlight® Slim Canbus Speedstarte	1,00		899,00		899,00
75w Extreme Xenonkit rev3, Lampsockel: H	1,00		1399,00		1399,00
Fraktavgift	1,00		199,00		199,00
			Totalt belopp		2497,00
			Varav moms		499,40

Tack för att du väljer SveaWebPay och "Betala mot faktura" när du handlar på Internet.

Fakturan är överlåten till Svea Ekonomi AB (556489-2924) och betalning med befriande verkan kan endast göras till nedanstående konton.
Eventuella invändningar mot denna faktura skall göras omgående. Godkänd för F-Skatt.
Efter förfallodatum 2014-10-02 debiteras påminnelseavgift med 60 SEK samt dröjsmålsränta med 2,00 %/månad.

Lägst att betala skall vara oss tillhanda senast 2014-10-02 **SEK** **100,00**

Svea Ekonomi AB
169 81 SOLNA
Hemsida: www.sveaekonomi.se

E-post: kundtjanst.sveawebpay@sveaekonomi.se
Tel: 08-514 931 13. Vardagar 8-18
Säte: Stockholm, Godkänd för F-skatt

Plusgiro 4133303-0
Bankgiro 5307-1676

Fakturanummer:
76358-1005336

PlusGirot

INBETALNING / GIRERING CK Kod 1

Meddelande till betalningsmottagaren kan inte lämnas på detta kort

Betalning oss tillhanda senast 2014-10-02

Vid betalning på annat sätt var god ange OCR-referens:
76358000100533676

Till PlusGirokonto nr
413 33 03-0

Betalningsmottagare (endast namn)
SVEA EKONOMI

Kassastämpel

Avsändare (namn och postadress)
ERIKSSON KENTH MIKAEL

ALMUNGE-SÖDERBY LÖVNÄS 46 LGH 1102
740 10 ALMUNGE

Svenska kronor öre

Från PlusGiro-/personkonto (vid girering)

B 2021 04 OSE Tillstånd nr 1309

76358000100533676 # 41333030 #16#

SVEA EKONOMI

KREDIT-FAKTURA
2014-12-08

Fakturanr: 76358-1007816
Kundnr: 1004609
Vårt ordernr: 46091291
Sida: 1

5763587816 0

Leverantör
HUMANHABIT.NU
HUMANHABIT PARTI OCH DETALJHANDEL AB
ALVESTAGATAN 31
504 33 BORÅS
Telefon: 0761757559
Moms reg.nr: SE556868420201

ERIKSSON KENTH MIKAEL

ALMUNGE-SÖDERBY LÖVNÄS 46 LGH 1102
740 10 ALMUNGE

Er tillgodo -2.497,00

Benämning	Antal	Enhet	A-pris	Rabatt	Belopp
12 Volt Cnlight® Slim Canbus Speedstarte	-1,00		899,00		-899,00
75w Extreme Xenonkit rev3, Lampsockel: H	-1,00		1399,00		-1399,00
Fraktavgift	-1,00		199,00		-199,00
			Totalt belopp		-2497,00
			Varav moms		-499,40

Tack för att du väljer SveaWebPay och "Betala mot faktura"
när du handlar på Internet.

Eventuella invändningar mot denna faktura skall göras omgående. Godkänd för F-Skatt.

Er tillgodo **SEK** **-2.497,00**

Beställning 45809089

Beställning

Beställningsinformation

Ordernummer	45809089
Datum/tid	2014-08-24 16:21:52
Makulerad	☑

Övrigt

Kundens IP-nummer	81.233.185.164
Valuta	SEK
Språk	Svenska
Totalvikt	6000 g
Momsbelagd	Ja

Kundinformation

Kund

Användare	holmstedt (4307532)
E-postadress	p.holmstedt@hotmail.com
Person-/orgnr	556902-4150
Kundtyp	Företagskund
Momsnummer	
Företag	Svansjöns Entreprenad AB
Förnamn	pierre
Efternamn	holmstedt
Adress	SVANSJÖN
Mobiltelefon	0706104864
Adress, forts.	
Postnummer	71892
Ort	FRÖVI
Land	Sverige
Telefon dag	0706104864
Telefon kväll	

Meddelande

Betalning

Betalning

Betalningsmetod	Fakturering via SveaWebPay - 30 dagars faktura och kredit - Fakturan skickas separat med posten brev - Ingen avgift 0kr
Betalning mottagen	Ja

Fakturering via SveaWebPay - 30 dagars faktura och kredit - Fakturan skickas separat med posten brev - Ingen avgift 0kr Betald

Leverans

Leverans

Leveransmetod	Postens företagspaket 16.00 - paket körs ut till dörr - Frakttfritt över 3000kr (OBS! Ej postförskott)
Leveransstatus	Skickad

Försändelse

Transportleverantör	Posten Logistik, Sverige
Kollinummer	69204773509SE
	Ändra

Externa kopplingar

Memnon Apport

Butikens anteckningar

20140827
Outlost

Information om beställda artiklar

Antal	Vikt	Artikelnummer	Artikel	Pris/st	Totalt (exkl. moms)	Moms	Totalt (inkl. moms)
2	6000	700169	**Trepack 55W Xenon Extraljus 9-32V Röd** Välj ljusbild:Ø140mm 2st Flood Beam + 1st Spot Beam - kurvljuspaket - ljusbild med bra längd och brett kurvljus Välj version reläkabel:12 Volt elsystem	1 599,20	3 198,40	799,60	3 998,00
				Total (exkl. avgifter)	**3 198,40**	**799,60**	**3 998,00**
				Tillkommer fraktavgift	0,00	0,00	0,00
				Summa	**3 198,40**	**799,60**	**3 998,00**

EXEMPEL

Status för försändelse 69204773509SE

Försändelsen returneras till avsändaren

Mottagarens kvittens har arkiverats

Händelser

Datum/Tidpunkt	Plats	Händelse
2014-08-28 15:47	Lindesberg	Det gick inte att leverera. Ett meddelande har lämnats på leveransadressen
2014-08-28 09:06	Posten Lindesberg, Sverige	Försändelsen transporteras
2014-08-28 08:39	Posten Lindesberg, Sverige	Försändelsen har levererats till ett serviceställe
2014-08-28 08:29	Lindesberg	Försändelsen har lämnats över till en av våra samarbetspartners för vidare transport
2014-08-28 08:28	Lindesberg	Försändelsen har ankommit distributionsterminal
2014-08-28 08:28	Lindesberg	Lastad på bil, utkörning påbörjad
2014-08-28 04:00	Orebro, Sverige	Försändelsen transporteras
2014-08-27 20:13	Harryda, Sverige	Försändelsen transporteras
2014-08-27 17:06	Posten Borås Bockasjögatan, Sverige	Försändelsen har lämnats av avsändaran
2014-08-27 16:59	HUMANHABIT PARTI OCH DETALJHANDEL A, Sverige	Elektronisk förhandsinformation har mottagits

1 2

Försändelseinformation

Avsändare:HUMANHABIT PARTI OCH DETALJHANDEL A
50433 BORÅS
Sverige
Mottagare:71892 FRÖVI
Sverige
Tjänst:DPD Företagspaket
Tilläggstjänst(er):Retur
Vikt (kg):7,50
Mått i meter (L, B, H):0,39 x 0,39 x 0,37
Avsändarreferens:45809089

Status för försändelse 69204773S09SE

Försändelsen returneras till avsändaren

Mottagarens kvittens har arkiverats

Händelser

Datum/Tidpunkt	Plats	Händelse
2014-09-16 11:00	Posten, Sverige	Mottagarens kvittens har arkiverats
2014-09-16 09:53	Borås Centrum, Sverige	Försändelsen har levererats
2014-09-16 08:17	Borås Centrum, Sverige	Lastad på bil, utkörning påbörjad
2014-09-16 07:38	Borås Centrum, Sverige	Försändelsen har ankommit distributionsterminal
2014-09-16 03:49	Härryda, Sverige	Försändelsen transporteras
2014-09-15 18:21	Örebro, Sverige	Försändelsen transporteras
2014-09-15 09:09	ICA Supermarket Näsbyhallen, Sverige	Försändelsen returneras
2014-09-05 07:16	PostNord Logistics, Sverige	En avi har skickats till mottagaren per brev
2014-08-29 14:15	ICA Supermarket Näsbyhallen, Sverige	Försändelsen har levererats till ett serviceställe
2014-08-28 19:39	Örebro, Sverige	Försändelsen transporteras

1 2

Försändelseinformation

Avsändare:HUMANHABIT PARTI OCH DETALJHANDEL A
50433 BORÅS
Sverige
Mottagare:71892 FRÖVI
Sverige
Tjänst:DPD Företagspaket
Tilläggstjänst(er):Retur
Vikt (kg):7,50
Mått i meter (L, B, H):0,39 x 0,39 x 0,37
Avsändarreferens:45809089

Fråga Mig <xpuxenon@gmail.com>

Meddelande från Humanhabit parti och detaljhandel AB

1 meddelande

svansjöns entreprenad AB <P.HOLMSTEDT@hotmail.com> 28 oktober 2014 13:27
Till: order@humanhabit.nu

Namn: svansjöns entreprenad AB
E-postadress: P.HOLMSTEDT@HOTMAIL.COM
Telefon: 0706104864
Ärende: Övrigt ärende - ange med skrift i textruta för "MEDDELANDE" vad ditt ärende gäller

Meddelande
HEJ. har fått ett förlägande från kronofogden angående en obetald faktura från er.
som ej stämmer. beställde grejer av er tidigare men som ej fans i lager, så vi tog bort ordern. och fick inga grejor som är riktigt.

hör av er så fort som möjligt mvh pierre holmstedt
tel 0706104864

Gmail

Fråga Mig <xpuxenon@gmail.com>

(inget ämne)

3 meddelanden

Kundtjänst www.humanhabit.nu <order@humanhabit.nu> 3 november 2014 12:51
Till: p.holmstedt@hotmail.com

Hejsan

Vänligen ange kontouppgifter dit du vill ha din återbetalning
Vänligen ange exakt summa som ligger hos kronofogden

Mvh

--
Humanhabit parti och detaljhandel AB
Alvestagatan 31
50433 Borås

0761-757558 - Teknisk Support
0761-757559 - Ordertelefon
www.humanhabit.nu

Pierre <p.holmstedt@hotmail.com> 3 november 2014 13:58
Till: "Kundtjänst www.humanhabit.nu" <order@humanhabit.nu>

Hej.
konto nr: 666 348 448 klir nr 6577 Handelsbanken
exakta summan är 4990kr
mvh pierre

Date: Mon, 3 Nov 2014 12:51:13 +0100
Subject:
From: order@humanhabit.nu
To: p.holmstedt@hotmail.com
[Citerad text är dold]

Kundtjänst www.humanhabit.nu <order@humanhabit.nu> 3 november 2014 15:54
Till: Pierre <p.holmstedt@hotmail.com>

Eftersom du betalt 3998 till svea så har vi återbetalat dessa på det konto du uppgav.
Hos kronofogden/svea ekonomi bör det då finnas ett skuldsaldo på 992 (920+72). Dessa har också överförts till ditt konto.
Du får själv ombesörja slutbetalningen till svea/kronofogden.

Hör av dig om det är några frågor kring detta.

Mvh

Den 3 november 2014 13:58 skrev Pierre <p.holmstedt@hotmail.com>:
[Citerad text är dold]
[Citerad text är dold]

Kronofogden
Betalningsföreläggandeenheten
Kundservice
Tel 0771-73 73 00 /Fax 010-5776455

Föreläggande

Datum
2014-10-21

Person-/Organisationsnummer
556902-4150

Målnummer
22-186527-14*/1

Kostnader

Ni ska ersätta sökandens kostnader för

Ansökningsavgift	300,00 kr
Ombud	380,00 kr
Betalningspåminnelse	60,00 kr
Inkassokrav utformat enligt 5 § inkassolagen, utsänt 2014-10-08	180,00 kr
Summa kostnader	920,00 kr
Summa kapitalbelopp	3 998,00 kr
Summa ränta	72,00 kr
Total summa*	**4 990,00 kr**

Observera att ränta tillkommer på kapitalbeloppet och förseningsersättningen fram till dess betalning ker. Innan ni betalar, kontrollera med sökanden/ombudet hur stor räntan är! Om ni inte skickar ifogat delgivningskvitto till kronofogdemyndigheten kan kostnader för delgivning tillkomma.

runden för ansökan

ÅMINNELSEAVGIFT ENLIGT AVTAL MELLAN PARTERNA.

rklaringstid

får nu tillfälle att yttra er över sökandens yrkanden. Ert eventuella bestridande (er invändning) ska vara nofogdemyndigheten tillhanda 10 dagar från det datum ni skrivit på delgivningskvittot (förklaringstid). vidare upplysningar , se "Information om betalningsförläggande" som medföljer detta föreläggande. Mer ormation finns också på www.kronofogden.se.

Viktigt att tänka på

- Underteckna och återsänd delgivningskvittot genast, oberoende av er inställning till kravet.
- Genom att genast betala den totala summan, inklusive kostnaderna och förseningsersättningen, så förhindrar ni att kronofogdemyndigheten meddelar utslag. Ni betalar till sökanden/ombudet och inte till kronofogdemyndigheten. Innan ni betalar, kontrollera med sökanden/ombudet hur stor räntan är!
- Meddela kronofogdemyndigheten skriftligt om ni motsätter er sökandens yrkanden. Glöm inte att skriva under! Meddelandet ska ha kommit till kronofogdemyndigheten inom 10 dagar från det datum ni skrivit på delgivningskvittot (förklaringstid).

Ammars Sparbank

Transaktionsdetaljer

2014-12-18 19:58
ALEXANDER EDBERG
HUMANHABIT PARTI OCH DETALJHANDEL AB 065568684202

Kontouppgifter

Kontonummer	8018-4,4 805 391-2
Namn	HUMANHABIT PARTI OCH DETALJHANDEL AB
Bank	Hälsinglands Sparbank
BIC	SWEDSESS
Valuta	SEK

Transaktionsuppgifter

Transaktionstyp	Uttag	Referens	KREDITERING45809
Beskrivning	Överföring via internet	Bankreferens	801896971607
Bokföringsdatum	2014-11-03	Belopp	-3 998,00
Transaktionsdatum	2014-11-03	Meddelande	KREDITERING45809089
Valutadatum	2014-11-03		

Ammars Sparbank

Transaktionsdetaljer

2014-12-18 19:57
ALEXANDER EDBERG
HUMANHABIT PARTI OCH DETALJHANDEL AB 065568684202

Kontouppgifter

Kontonummer	8018-4,4 805 391-2
Namn	HUMANHABIT PARTI OCH DETALJHANDEL AB
Bank	Hälsinglands Sparbank
BIC	SWEDSESS
Valuta	SEK

Transaktionsuppgifter

Transaktionstyp	Uttag	Referens	KOSTNAD_KFM
Beskrivning	Överföring via internet	Bankreferens	801896906273
Bokföringsdatum	2014-11-03	Belopp	-920,00
Transaktionsdatum	2014-11-03	Meddelande	KOSTNAD_KFM
Valutadatum	2014-11-03		

Ammars Sparbank

Transaktionsdetaljer

2014-12-18 19:57
ALEXANDER EDBERG
HUMANHABIT PARTI OCH DETALJHANDEL AB 065568684202

Kontouppgifter

Kontonummer	8018-4,4 805 391-2
Namn	HUMANHABIT PARTI OCH DETALJHANDEL AB
Bank	Hälsinglands Sparbank
BIC	SWEDSESS
Valuta	SEK

Transaktionsuppgifter

Transaktionstyp	Uttag	Referens	KFM_RANTA
Beskrivning	Överföring via internet	Bankreferens	801896987463
Bokföringsdatum	2014-11-03	Belopp	-72,00
Transaktionsdatum	2014-11-03	Meddelande	KFM_RANTA
Valutadatum	2014-11-03		

GÖTEBORGS TINGSRÄTT **FÖRELÄGGANDE** Aktbilaga 49

2014-11-11

Mål nr
T 6979-14 Avdelning 3
Anges vid kontakt med tingsrätten

Ale Rivinoja
Bodagatan 29 Lgh 1103
507 42 Borås

Ale Rivinoja ./. Justitiekanslern
angående **skadestånd m m**

Ni föreläggs att inge följande till tingsrätten.

- Förtydligande av Ert yrkande om - ersättning för var och en som varit inblandade i livvaktsskydd relaterat till Er personliga säkerhet.

- Förtydligande av grunden för samtliga yrkanden.

Glöm inte att ange tingsrättens målnummer!

Kompletteringen ska ha kommit in till tingsrätten **senast den 26 november 2014**. I annat fall kan tingsrätten komma att avvisa ansökan. Det betyder att det Ni yrkat (begärt) i målet inte kommer att prövas.

Vid frågor går det bra att kontakta tingsrätten.

Svaromål med bilagor från Justitiekanslern bifogas för kännedom.

Anki Pettersson
Telefon 031-701 14 76

Postadress	Besöksadress	Telefon	Telefax	Expeditionstid
404 83 Göteborg	Ullevigatan 15	031-701 10 03	031-701 13 03	måndag – fredag 08:00-16:00

E-post: gbg.tingsratt@dom.se
http://www.goteborgstingsratt.domstol.se

Göteborgs tingsrätt
404 83 GÖTEBORG

Angående mål T6979-14; Ale Rivinoja ./. Justitiekanslern m fl

Jag har för kännedom tillställts tingsrättens protokoll av den 26 november 2014 (aktbil 51) med beslut om beviljat anstånd för Ale Rivinoja till den 2 december 2014. Detta med att efterkomma föreläggande (aktbil 49) att, vid äventyr av avvisning av talan, förtydliga denna i vissa angivna hänseenden.

Jag har inte tagit del av Rivinojas anståndsbegäran. Vid telefonsamtal med Rivinoja idag har jag dock uppfattat saken så att begäran grundas på att jag ska beredas möjlighet, att som ombud för denne, komplettera hans talan i målet. Med anledning därav vill jag för rättens kännedom anföra följande.

För knappt två veckor sedan hade jag ett möte med Ale Rivinoja på mitt advokatkontor i Stockholm. Under detta möte överlämnade Rivinoja till mig ett flertal ärenden av rättslig karaktär i vilka han önskade mitt biträde. Ett av dessa ärenden är det nu aktuella målet vid Göteborgs tingsrätt.

Under mötet informerade jag Rivinoja om att jag först måste sätta mig in i ärendena innan jag kan ta ställning till om jag kan åta mig att lämna det biträde som han önskar. Då det överlämnade skriftliga materialet inte var fullständigt uppmanade jag honom därför att komplettera detta så att

ADVOKATFIRMAN
FALK, SJÖBERG & PARTNERS
AKTIEBOLAG

BOX 3206, S-103 64 STOCKHOLM
TEL 08-24 43 55, FAX 08-20 44 29
E-POST info@fsp.se

Edéus Carina - TGG

Från: Registrator Göteborgs Tingsrätt - TGG
Skickat: den 26 november 2014 14:12
Till: Brevlåda Avdelning 3 - TGG
Ämne: VB: Begäran om anstånd mål nr T6979-14

GÖTEBORGS TINGSRÄTT
Avdelning 3
INKOM: 2014-11-26
MÅLNR: T6979-14
AKTBIL: 50

GÖTEBORGS TINGSRÄTT
Ink 2014 -11- 26
Akt.....
Aktbil.....

Med vänlig hälsning

Registrator
Göteborgs tingsrätt
031-701 10 00 • gbg.tingsratt@dom.se • Postadress: 404 83 Göteborg • Besöksadress: Ullevigatan 15 • Fax: 031-701 13 00 • www.goteborgstingsratt.domstol.se

Från: xpuxenon@gmail.com [mailto:xpuxenon@gmail.com] **För** Kundtjänst www.humanhabit.nu
Skickat: den 26 november 2014 14:10
Till: Registrator Göteborgs Tingsrätt - TGG
Ämne: Begäran om anstånd mål nr T6979-14

Begäran om anstånd mål nr T6979-14 avseende föreläggande begärs.
Anstånd begärs till 15:e december.

Anledningen till anståndet är att ett ombud begärts begära företräda Ale Rivinoja via advokat Gunnar Falk (advokatfirman Falk, Sjöberg & partners).

Vid möte med advokat Gunnar Falk har jag lämnat över utredningsmaterialet till advokat Gunnar Falk och betalat advokatarvoden i förskott till advokatbyrån.
Då ärendet är omfattande och advokat Gunnar Falk nu går igenom ärendet yrkas anstånd till den 15:e december.

Advokat Gunnar Falk får inkomma med behörighetshandlingar och fullmakt till Göteborgs Tingsrätt.
Jag har för avsikt att till advokat Gunnar Falk göra en skrivelse med instruktioner med exakt vad som önskas anföras och tillföras i målet, så advokat Gunnar Falk får därefter inlämna skrivelser som berör målet.

Önskar få skriftlig bekräftelse att anstånd lämnats.

Med vänlig hälsning
Ale Rivinoja
Bodagatan 29
50742 Borås

0761-757558

--
Humanhabit parti och detaljhandel AB
Alvestagatan 31
50433 Borås

0761-757558 - Teknisk Support
0761-757559 - Ordertelefon
www.humanhabit.nu

Kaneos Media
Film & Foto

Faktura

Kostnader fotografering prototyper

FAKTURA NR: 1198
DATUM: 2014-11-26

Humanhabit parti och detaljhandel AB
Alvestagatan 31
504 33 Borås

Beskrivning	Antal	Pris / st	Summa
Fotografering, bildhantering och leverans	54	200,00	10800,00
		Summa netto:	10800,00
Betalningsvillkor: snarast enl ök		Moms:	2700,00
		TOTAL SEK	13500,00

Medlem i Svenska fotografers förbund

Adress
Hallbergsgatan 8
503 30 Borås

Telefon
0733-567360

Hemsida/e-post
www.kaneos.se
info@kaneos.se

Organisationsnr: 630219-5570
Innehar FA-skatt
Konto Swedbank
Bankgiro: 311-5821

Nack- och ryggspecialisten

FAKTURA

Datum	Kundnummer	Faktura nr.
2014-12-16	5270	286

Kund
Humanhabit P&D AB
Alvestagatan 31
50433 Borås

Er referens
Humanhabit P&D AB

Förfallodatum
2015-01-15

Betalningsvillkor
30 dagar

Datum	Artikel	Utövare	Moms%	Belopp
2014-12-16 11:00	Återbesök Jerry Pettersson (Lämnar det när han kommer) M99.9	Sarah Murchison, Dr. of Chiropractic	0%	500.00

Belopp exkl. moms:	**500.00**
Moms:	**0.00**
Belopp inkl. moms:	**500.00**

Sport- och Familjekiropraktik
Engelbrektsgatan 61B
43235 Varberg
Bankgiro: 458-2334

Org: 556982-0037

E-post: info@nackochryggspecialisten.se
Webb : nackochryggspecialisten.se
Telefon : 033-248181

Prototyper från Kaneos Media

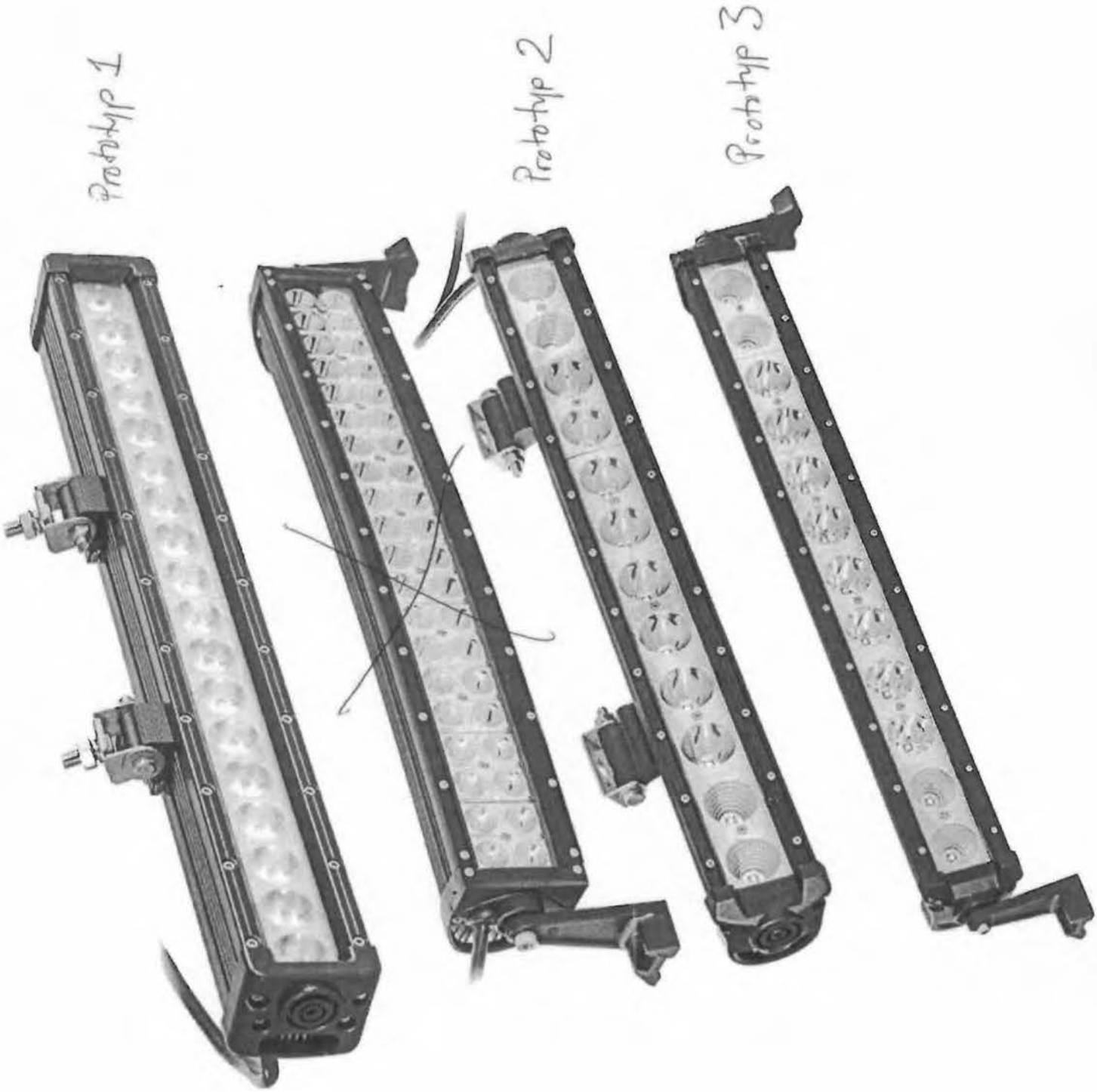

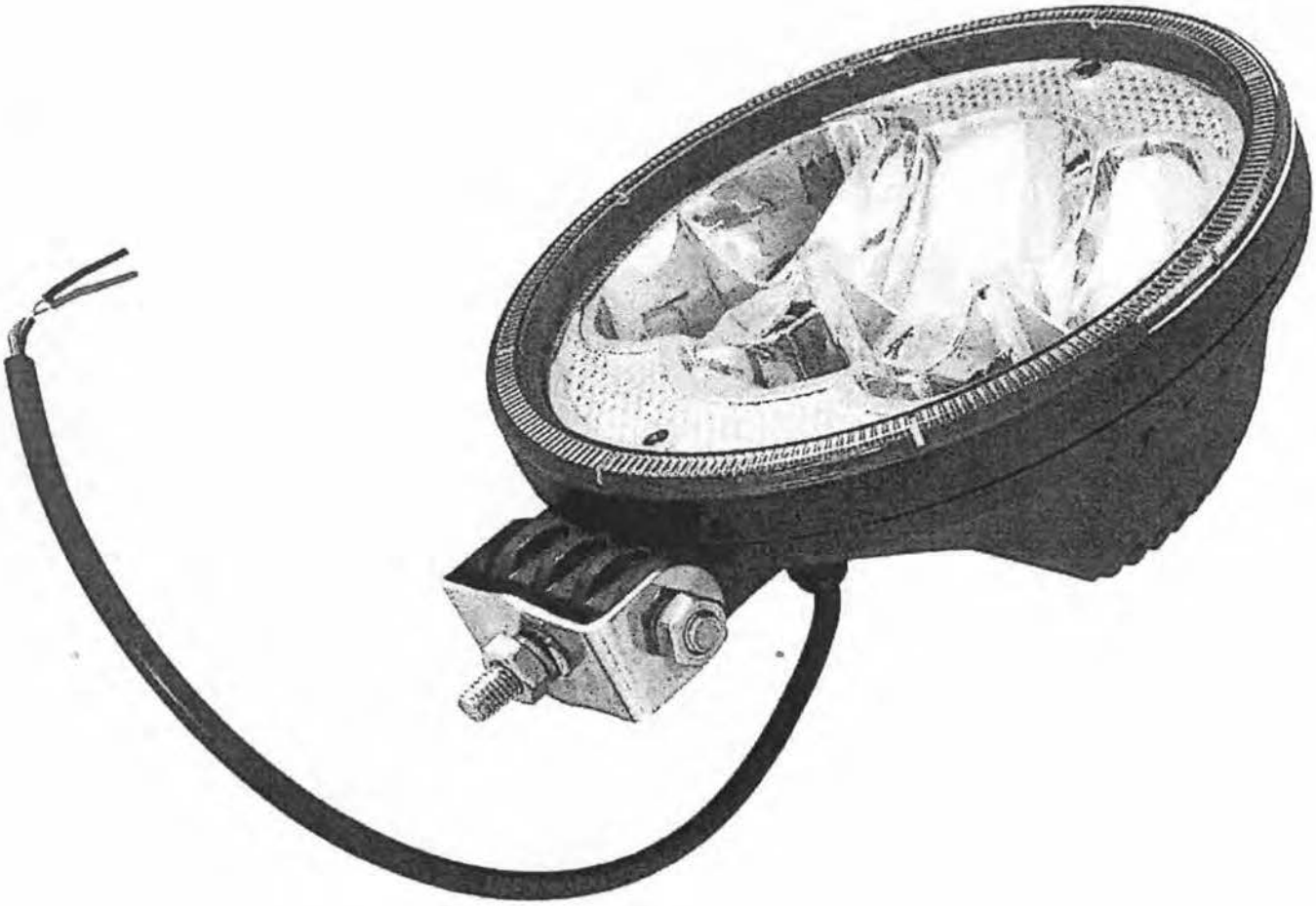

Prototypkostnad ca 20 000 USD

Humanhabit
UTREDNINGSENHET

Bilaga B - Mappar Nr 1-33

Polisanmälningar inkl. förundersökningar och utredningsmaterial

- Nr1 - DUR2 - samt manipulering datum för förhörsupptagning
- Nr2 - Polisanmälan samtliga Diarie Nr inkl status (Ale Rivinoja - Humanhabit LTD med flera)
- Nr3 - 1400-K51869-10 - Fordon UKA061 på Bandidos lokaler (Dödsboet efter Ritva Fröding)
- Nr4 - 1400-K170183-10 - Rån alt utpressning (Ale Rivinoja, Christina Nordgren)
- Nr5 - 1400-K125103-10 - Försök till utpressning mm (Ale Rivinoja)
- Nr6 - 1400-K38975-12 - OVE -Lyson förskingring - (Alexander Edberg)
- Nr7 - 1400-K39050-12 - OVE - Bedrägerier samt målsägandebiträde (Alexander Edberg)
- Nr8 - 1400-K39084-12 - OVE - Hot varulager samt begäran om målsägandebiträde
- Nr9 - 1400-K111938-12 - OVE - Lyson Bedrägerier, bevisskador etc (Ale Rivinoja)
- Nr10 - 1400-K129749-12 - OVE - Dataintrång royalitesstöld 16M USD (Humanhabit LTD)
- Nr11 - 1400-K152258-11 -OVE - Förskingring varulager mm (Alexander Edberg)
- Nr12 - 1400-K162596-13- OVE - 0150-K4464-13 - Tjänstefel protokoll Ove Jäverfelt
- Nr13 - 1400-K77166-12 - Inbrott i Humanhabit parti och detaljhandel AB lokaler
- Nr14 - 1400-K120686-12 - Anmälan mot polis åklagare i Wieselgrensplatsen
- Nr15 - 1400-K120686-12 - Kompletteringsskrivelse till anmälan bevisskador
- Nr16 - 1400-K154482-11 - Domänpant 750000kr mm (Ale Rivinoja)
- Nr17 - 1400-K158029-11 - Anmälan med 5 skrivelser som bilagor (Humanhabit LTD)
- Nr18 - Polisanmälan mot polis och åklagare - internutredning - förundersökningar mm
- Nr19 - 0150-K5971-11 Misshandel Mordförsök Claes Bäck
- Nr20 - 0150-K3790-12 dvs K120686-12 polisamälan inkl bilaga
- Nr21 - 0150-K4464-13 anmälan Ove J ang. tvångsmedelsblankett
- Nr22 - 0150-K501-13 Roswall anmälan ang. 170183-10 51864-10
- Nr23 - 0150-K1486-12 - Anmälan mot polis & åklagare Håkan Roswall (Ale Rivinoja)
- Nr24 - 0150-K258-14 Tjänstefel - Humanhabit AB
- Nr25 - 0150-K258-14 Tjänstefel - Ale Rivinoja
- Nr26 - Beslut överprövning polisanmälan - flertalet ärenden
- Nr27 - Kontradiktion Lyson AB anmälan 1400-K191533-11 speedstarter
- Nr28 - Kontradiktion Lyson AB anmälan 1400-K200150-11 Mähler
- Nr29 - Kontradiktion Lyson AB anmälan 1400-K200238-11 Mähler
- Nr30 - Anmälan uppkommen pga. Lyson AB dataintrång 1400-K35806-11
- Nr31 - Anmälan uppkommen pga. Lyson AB dataintrång 1400-K46979-11
- Nr32 - Anmälan uppkommen via Mats Blomberg B1553-13 Dnr 1400-K125103-10
- Nr33 - Pågående förundersökningar som Ove Jäverfelt avslutar samt Kildebo ärenden

Humanhabit
UTREDNINGSENHET

Bilaga C - Mappar Nr 1-34

Domstolsprocesser

- Nr1 - Mål nr T2944-10 i Borås Tingsrätt (Civilrättsligt dödsbo Ritva Fröding - Björn Lundberg)
- Nr2 - Mål Nr 3359-11 (relaterat till B3381-12 samt B857-11)
- Nr3 - Mål Nr B3359-11 - försök till utpressning m.m. (åtalade Mats Blomberg, Kjell Ekblad)
- Nr4- Mål Nr B3381-12 sambandsmål med B857-11
- Nr5 - Mål nr B857-11 i Borås Tingsrätt brottmål EBM (Kjell Ekblad - Dnr EB164-11)
- Nr6 - Mål nr B310-12 samt pågående förundersökning ekobrott EB1805-11
- Nr7 - Mål Nr 1024-14 Kammarrätten Göteborg angående begäran av polis videoljudfil Poppen
- Nr8 - Avskrivet Mål nr T3353-11 i Borås Tingsrätt Humanhabit LTD mfl - Lyson AB
- Nr9 - Avskrivet Mål nr T1501-12 i Borås Tingsrätt Humanhabit LTD mfl - Lyson AB
- Nr10 - Mål nr 340-12 i Förvaltningsrätten betalsäkring Skattemål (Ale Rivinoja)
- Nr11 - Mål Nr Ä1274-12 i Vänersborgs Tingsrätt ang betalsäkring Kronofogden (Ale Rivinoja)
- Nr12 - Mål Nr ÖÄ 2768-12 i Hovrätt ang betalsäkring överklagan Ä1274-12 (Ale Rivinoja)
- Nr13 - Mål Nr Ö3134-12 i Högsta Domstolen överklagan betalsäkring ÖÄ2768-12 (Ale Rivinoja)
- Nr14 - Mål nr 3533-12 i Förvaltningsrätten Skattemål (Ale Rivinoja)
- Nr15 - Mål Nr 1676-13 i Förvaltningsrätten Växjö Humanhabit AB
- Nr16 - Mål nr 1674-13 Förvaltningsrätten i Växjö Humanhabit parti och detaljhandel AB
- Nr17 - Mål nr Ä6266-11 i Vänersborgs Tingsrätt - Kronofogden Lyson AB (Alexander)
- Nr18 - Mål Nr B1553-13 - Beslut Avskrivet och nerlagt brottsmisstanke mot Ale Rivinoja (K125103)
- Nr19 - Mål Nr 2463-13 Kammarrätten skattemål ang. målsägandebiträde
- Nr20 - Mål Nr 2465-13 Kammarrätten skattemål ang. målsägandebiträde
- Nr21 - Mål Nr 3533-3534-12 DOM Förvaltningsrätten ang. målsägandebiträde
- Nr22 - Mål Nr 3535-3539-12 DOM 2013-06-25 skatt etc - ljudfiler bevis avvisas
- Nr23 - Mål Nr 5225-13 Humanhabit F-skatt pågående mål
- Nr24 - Mål Nr 4358-13 - DOM 2013-09-30 avslag begäran opartisk prövning
- Nr25 - Mål Nr 4359-4361-13 inkl mål 5225-13 Humanhabit AB skatt - kriminell
- Nr26 - Mål Nr 919-920-13 DOM 2013-04-15 Humanhabit LTD avreg. moms
- Nr27 - Justitiekansler Dnr 1543-14-40 Christina Nordgren
- Nr28 - Justitiekansler Dnr 1619-14-40 Humanhabit parti och detaljhandel AB
- Nr29- JK Dnr 2829-14-40 angående yrkande Voxalys kostnad 103650kr
- Nr30 - JO Dnr 2094-14 - Håkan Roswall utreder polisanmälan mot Håkan Roswall
- Nr31 - Bilbälte tvingad till polisstation - Mål Nr B1600-13 Alexander Edberg
- Nr32 - Bilbälte Mål Nr B3634-13 - Ale Rivinoja
- Nr33 - Skatteverkets processhantering med Ale Rivinojas fru ang. F-skatt
- Nr34 - Förteckning domstolsprocess ärenden Ale Rivinoja

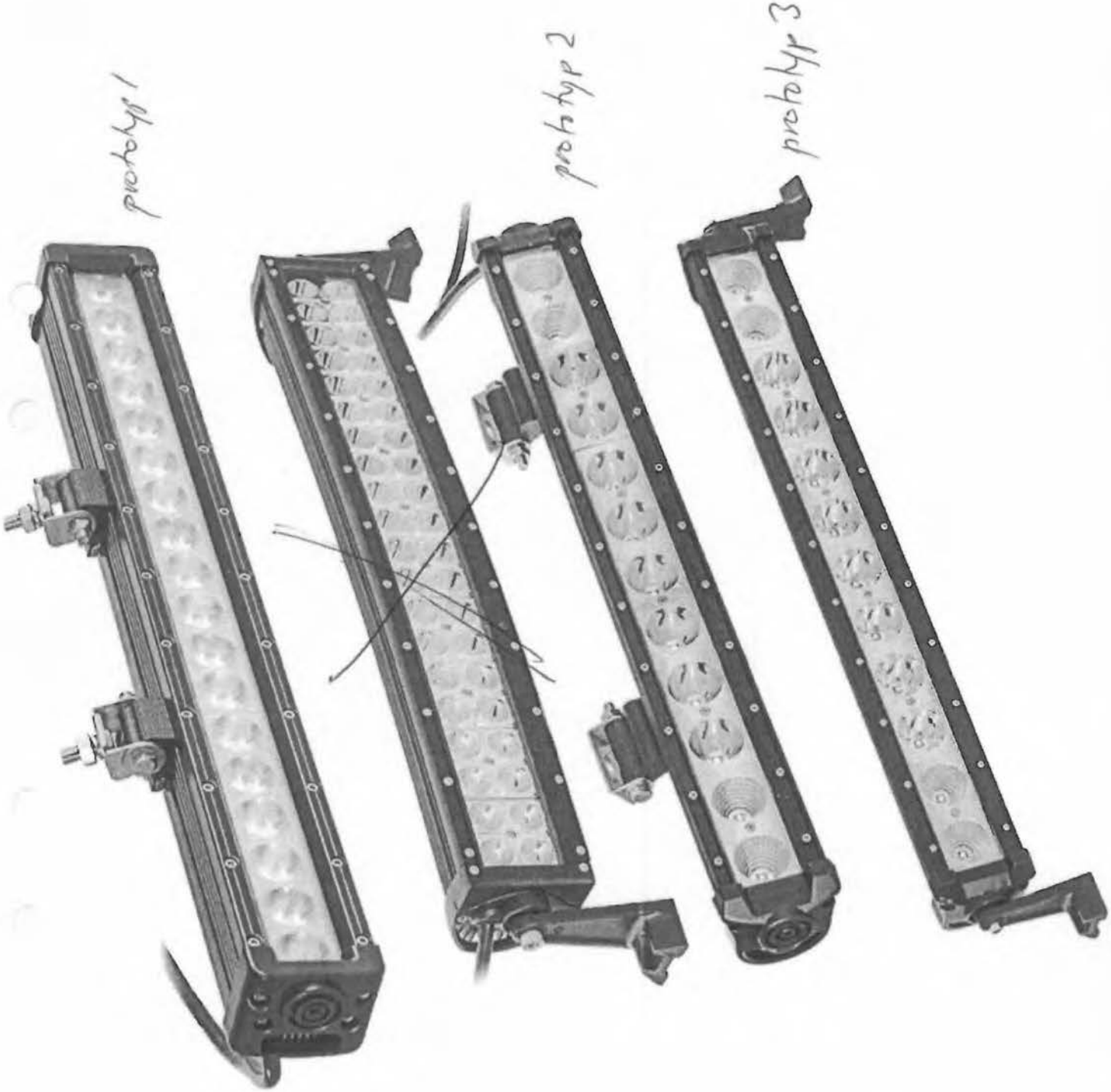
prototyp 1
prototyp 2
prototyp 3

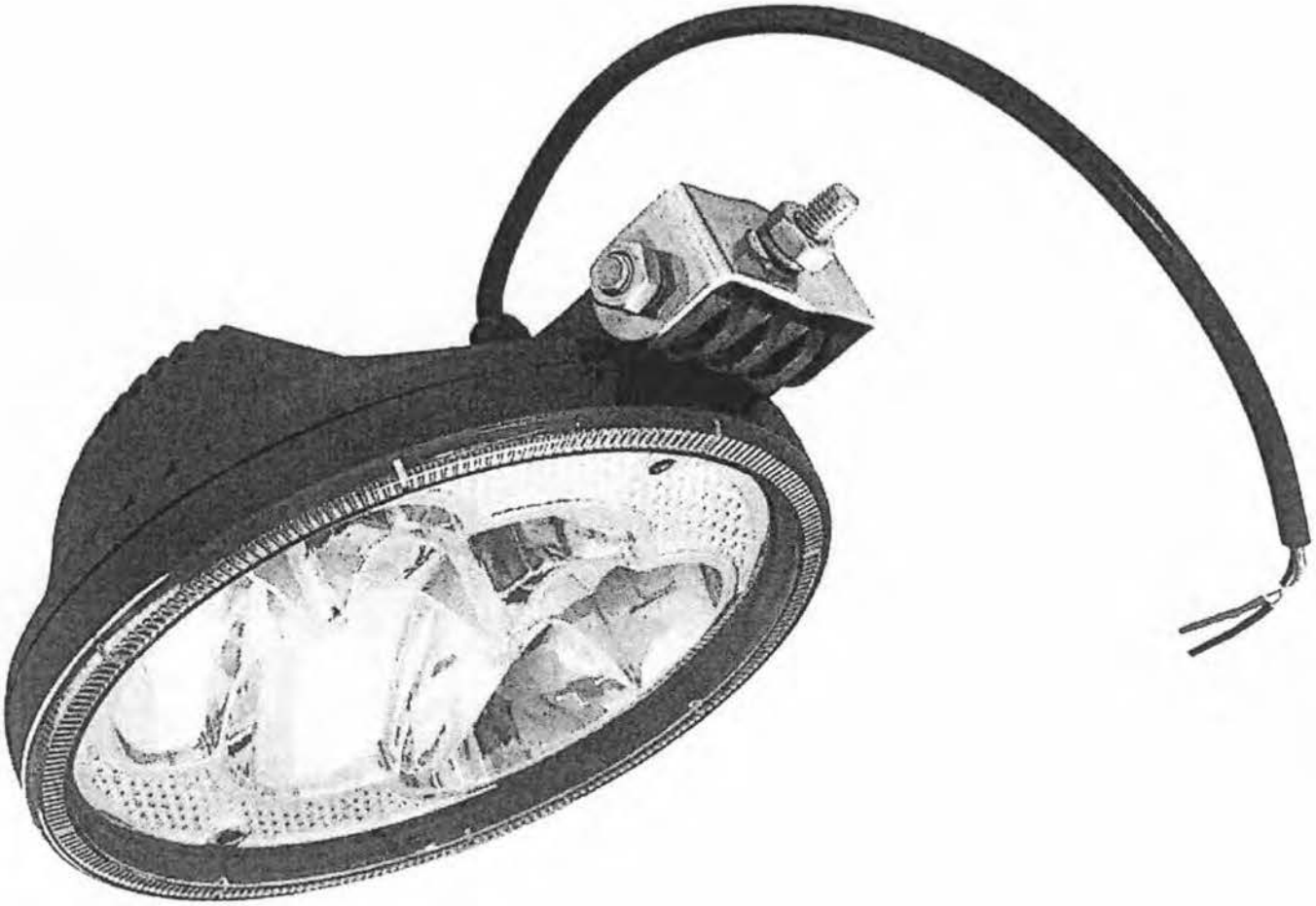

Varugodslista om Jerry Petersson 780121-4672 redovisat som en returhanteringslista avseende defekta varor där dessa varor uttagits från företaget Humanhabit parti och detaljhandel AB varulager.

Dessa varor Jerry tagit hem från företagets affärslokal i syfte att sköta avvikelsehantering.
Företaget har begärt att få en dokumentation av defekta varor som ska reklamerats till leverantör avseende garanti.

Jerry Petersson konfronteras med stöld och nekar företaget denna dokumentation om företaget inte betalar honom 150.000kr varvid Jerry Petersson efter erhållit 150.000kr ska redovisa och dokumentera varulager han tagit från företaget.

Varor som Jerry Petersson stulits av företaget ska enligt Jerry Petersson först avräknas mot dom 150.000kr som han anser företaget är skyldig Jerry Petersson.

Godsvärde som redovisas av Jerry Petersson uppskattas ca 250.000-300.000kr varav företaget fått en kostnad ca. 50000kr avseende fraktkostnader för returfraktsedlar som skickats till kund, och kund därefter returnerat varan till företaget, och därefter Jerry Petersson tagit hem dessa paket.

Företaget har vid upprepade tillfällen begärt redovisning på varor och gods, då garantitider från leverantör kan gå ut vilket skulle motsvara en stor ekonomisk förlust.

Godslista Jerry Petersson där varugods avlägsnats från företagets lokal, och detta gods finns hos Jerry. Uppskattat försäljningsvärde ca. 250.000 kr

Arbetsbelysning

40w 4 : fäste	5
15w	3
18w	37
27w	11
48w	39
50w	7
60w	25

Extraljus

4" xenon 55w	43	ca 800 kr/st	34400
7" - " -	33	ca 800 kr/st	26400
60w LED	14	ca. 1000 kr/st	14000
70w - " -	12	ca. 1000 kr/st	12000
80w - " -	26	ca 1100 kr/st	28600
90w - " -	3	ca 1500 kr/st	4500
			119900

Ramp

2st 120w @ 10w
1st 60w Oledone
1st 180w - " -
1st 120w @ 3w

Xenon

S350	6
S500	18
35w slim	21
35w speedstarter	4
55w - " -	45
70w - " - slim	4
55w - " - slim	5
75w Rev3	27
75w - " - 4	11
75w - " - 6	2

230w

20w	1
30w	1
50w	1

Processhantering – Humanhabit livvaktsskydd
Stämning mot staten pga. rättsväsendets handläggning Dnr 1400-K170183-10 med flera polisanmälningar– kostnader livvaktskydd via parterna Humanhabit parti och detaljhandel AB samt Justitiekansler mål Nr T8030—14 i Solna Tingsrätt – fordran mot staten pga. kostnader livvaktsskydd
Tillfrågat ombud : Advokat Gunnar Falk

Samtal från skyddat nummer kl 16:33 2014-12-01 till 0761-757558 (ingen uppringnings ID)

Avrapporterings PM – Humanhabit livvaktsskydd 2014-12-01

Kund med utländskt brytning hotar att skjuta två livvakter som båda samtalar växelvis med gärningsmannen som uttalar hotelser.
Gärningsmannen uttalar grova hotelser som innebär att livvakterna med vapen ska skjutas till döds.
Skulder ska betalas som har relation till humanhabit.se och Lyson AB för det som stulits.

Gärningsmannen förklarar att han varit i kontakt med polisen som förklarat att Lyson AB skulle vara Humanhabit originalet och att det andra företaget inte är seriöst.
Livvakternas mammor ska rövknullas och det som stulits av Lyson AB ska betalas annars ska livvakternas dödas.
Hoten är eventuellt underförstådda och direkt riktade mot Ale Rivinoja - pga. det samtalet omfattat i kontext -, då det är Ale Rivinoja mobiltelefonnummer 0761-757558 som upprings.

Avrapporterings PM tillförs utredning och polisanmälan
Status : periferiskydd och utökat skydd för målobjekt

K 238565-14

DETALJBESKRIVNING – Humanhabit utredningsenhet – hotelser som förmedlas till livvaktsskydd och Alexander Edberg då 2 olika personer samtalar med person som uttalar allvarliga hotelser

Svarar i telefon strax efter 16 på Humanhabit part och detaljhandel AB kundtjänsttelefon 0761-757558 där denna telefon i normalfallet ges support av Ale Rivinoja 670921-3273.
Samtal från skyddat nummer kl 16:33 2014-12-01 till 0761-757558 (ingen uppringnings ID)
Livvakt : Crister

Samtalsbeskrivning

En man med utländsk brytning ringer 0761-757558 kl 16:33 2014-12-01 och säger i telefon :
Ge hit mina pengar mammaknullare, jag ska knäppa dig.

Kundtjänst : -Va?

Mannen säger : Du har lurar .SE på pengar, polisen säger ni är fifflare.

Kundtjänst : - Vem är du?

Livvaktsskydd gör Alexander Edberg uppmärksam på att ett samtal inkommit där hotelser förmedlas.

Mannen svaran : - Vem fan är du och börjar sedan samtala om pengar och mamma knullare.

Livvaktsskydd upprepare allt han säger till Alexander Edberg som står bredvid och mannen säger – Upprepa inte fan allt jag säger.

Livvakten ger därefter telefonen till Alexander Edberg som tar över konversationen.

Samtalet med mannen som uttalar hotelser och Alexander Edberg.

Alexander Edberg tar över telefon efter Crister då hotelser uttalats att han ska skjutas.

Alexander Edberg frågar vad det handlar om.

Mannen svarar att det handlar om att vi är fifflare som blåst HUMANHABIT.SE på pengar. Punkt.

På fråga hur han menar då säger han att vi ska ta reda på vilka vi är.

Alexander Edberg förklarar för mannen att han får göra som han vill.

Då uttalar mannen att han fått bekräftat från polisen att vi är fifflare som blåst humanhabit.se på pengar.

Mannen talar med utländsk brytning.

>>>>>>>>>>>>>>>>>>>

Avrapporterings PM – Humanhabit livvaktsskydd 2014-11-21

K 238546-14

Datum : 2014-11-21
Plats : Lars Kaggsgatan, Borås, vid besöksparkeringens yttre hörn
Hotelser som uttalats mot Ale Rivinoja 670921-3273

Incidentrapportering : allvarlig status med mordhot via kniv

Mordhotelser som förmedlas till Ale Rivinoja 670921-3273 via okänd man som viftar med en stor kniv av lapplandsmodell och samtidigt uttalar hotelser.
Ale Rivinoja noterar en misstänkt man som står på ett konstigt sätt och det hela verkar underligt.

Ale Rivinoja lyckas fotografera den okända mannen med mobilkamera där mannen befinner sig i övre högra hörnet, väntandes på Ale Rivinoja i en position som är upprätt.
Fotografitet visar hur den okända mannen har en stor kniv där knivfordralet är böjt i nedre kant och kniven är uppskattningsvis ca. 25-30cm och av "lapplandsmodell", dvs same kniv.

Ale Rivinoja befinner sig på Lars Kaggsgatans besöksparkering där en okänd man förföljer Ale Rivinoja. Mannen står upprätt stilla och är vänd mot Ale Rivinoja på ca 10-15 meters avstånd.
Den okända mannen har en stor kniv i byxlinningen.
Den okända mannen står positionerad på ett sätt – upprätt - såsom han väntar på någon.

Den okända mannen går över gräsmattan och närmar sig Ale Rivinoja och börjar uttala hotelser.
Ale Rivinoja försöker undvika mannen genom att gå fortare.
Den okända mannen drar då en kniv och söker ögonkontakt med Ale Rivinoja och mannen börjar därefter vifta med den stora kniven som är av större modell 25-30cm och börjar uttala hotelser.

Mannen säger att han ska döda Ale Rivinoja om han inte slutar med sina rättsliga processer och säger att han fått betalt att döda Ale Rivinoja och att han när som helst skulle kunna "klippa" Ale Rivinoja. Mannen säger viftandes med den stora kniven att Humanhabit konceptet omsätter mycket pengar så det är inga problem att när som helst få en budget på sig som innebär att Ale Rivinoja ska bort och att ett knivhugg på rätt ställe går fort att "ordna bort" vem man vill - och Ale Rivinoja nu ska vara varnad.

Ale Rivinoja blir rädd pga. han är ensam på parkeringen med mannen som hotar och Ale Rivinoja börjar springa mot husen på Lars Kaggsgatan ca 50 meter från parkeringen.

Den okända mannen ropar då efter Ale Rivinoja, att han ska passa sig då det finns alltid finns andra tillfällen och att Ale Rivinoja skulle inse allvaret i det han gjort med sina polisanmälningar och att mannen när som helst skulle kunna "klippa" Ale Rivinoja eller någon i hans familj.

Mannen ropar att Ale Rivinoja skulle tänka på hur han ska skydda sin familj när han inte är med familjen, för annars kan något otäckt hända.

Avrapporterings PM – Humanhabit livvaktsskydd 2014-12-03

Åtgärd

Pga. mordhotelser förmedlats både i Humanhabit kundtjänst telefon 0761-757558 mot livvaktspersonal och skyddsobjektet Ale Rivinoja 2014-11-21 samt Alexander Edberg polisanmäls händelserna, då dessa händelser förknippas att påverka och störa pågående rättsprocess och pågående stämningsansökningar som är inlämnade till domstol.

Bild :
Fotografi från Lars Kaggsgatan i Borås 2014-11-21 kl 20.00
Okända man väntar på Ale Rivinoja med en större vit kniv som är synlig i byxlinningen.
Ale Rivinoja fotograferar den okända mannen som uppträder konstigt som han väntar på någon då mannen är helt stilla i upprätt hållning. En stor kniv syns i byxlinningen ca. 25-30 cm.

Humanhabit
UTREDNINGSENHET

Bilaga B - Mappar Nr 1-33

Polisanmälningar inkl. förundersökningar och utredningsmaterial

- Nr1 - DUR2 - samt manipulering datum för förhörsupptagning
- Nr2 - Polisanmälan samtliga Diarie Nr inkl status (Ale Rivinoja - Humanhabit LTD med flera)
- Nr3 - 1400-K51869-10 - Fordon UKA061 på Bandidos lokaler (Dödsboet efter Ritva Fröding)
- Nr4 - 1400-K170183-10 - Rån alt utpressning (Ale Rivinoja, Christina Nordgren)
- Nr5 - 1400-K125103-10 - Försök till utpressning mm (Ale Rivinoja)
- Nr6 - 1400-K38975-12 - OVE -Lyson förskingring - (Alexander Edberg)
- Nr7 - 1400-K39050-12 - OVE - Bedrägerier samt målsägandebiträde (Alexander Edberg)
- Nr8 - 1400-K39084-12 - OVE - Hot varulager samt begäran om målsägandebiträde
- Nr9 - 1400-K111938-12 - OVE - Lyson Bedrägerier, bevisskador etc (Ale Rivinoja)
- Nr10 - 1400-K129749-12 - OVE - Dataintrång royalitesstöld 16M USD (Humanhabit LTD)
- Nr11 - 1400-K152258-11 -OVE - Förskingring varulager mm (Alexander Edberg)
- Nr12 - 1400-K162596-13- OVE - 0150-K4464-13 - Tjänstefel protokoll Ove Jäverfelt
- Nr13 - 1400-K77166-12 - Inbrott i Humanhabit parti och detaljhandel AB lokaler
- Nr14 - 1400-K120686-12 - Anmälan mot polis åklagare i Wieselgrensplatsen
- Nr15 - 1400-K120686-12 - Kompletteringsskrivelse till anmälan bevisskador
- Nr16 - 1400-K154482-11 - Domänpant 750000kr mm (Ale Rivinoja)
- Nr17 - 1400-K158029-11 - Anmälan med 5 skrivelser som bilagor (Humanhabit LTD)
- Nr18 - Polisanmälan mot polis och åklagare - internutredning - förundersökningar mm
- Nr19 - 0150-K5971-11 Misshandel Mordförsök Claes Bäck
- Nr20 - 0150-K3790-12 dvs K120686-12 polisamälan inkl bilaga
- Nr21 - 0150-K4464-13 anmälan Ove J ang. tvångsmedelsblankett
- Nr22 - 0150-K501-13 Roswall anmälan ang. 170183-10 51864-10
- Nr23 - 0150-K1486-12 - Anmälan mot polis & åklagare Håkan Roswall (Ale Rivinoja)
- Nr24 - 0150-K258-14 Tjänstefel - Humanhabit AB
- Nr25 - 0150-K258-14 Tjänstefel - Ale Rivinoja
- Nr26 - Beslut överprövning polisanmälan - flertalet ärenden
- Nr27 - Kontradiktion Lyson AB anmälan 1400-K191533-11 speedstarter
- Nr28 - Kontradiktion Lyson AB anmälan 1400-K200150-11 Mähler
- Nr29 - Kontradiktion Lyson AB anmälan 1400-K200238-11 Mähler
- Nr30 - Anmälan uppkommen pga. Lyson AB dataintrång 1400-K35806-11
- Nr31 - Anmälan uppkommen pga. Lyson AB dataintrång 1400-K46979-11
- Nr32 - Anmälan uppkommen via Mats Blomberg B1553-13 Dnr 1400-K125103-10
- Nr33 - Pågående förundersökningar som Ove Jäverfelt avslutar samt Kildebo ärenden

SYSTEMKAMERA I VÄSKA MED OBJEKTIV

SYSTEMKAMERA *Nikon D3200 18-55 VR KIT*

NIKON OBJEKTIV AF-S DX Nikkor 18-55mm f/3.5-5.6G VR

Serie nummer 6056473

Serie nummer 51565305

TOKINA VIDVINKELOBJEKTIV AT-X PRO 11-16MM F.2.8

Modell AT-X116PRO NAF

Serie nummer 82109430 alt. 82I09430

TAMRON MACRO OBJEKTIV SPAF 60MM

SERIE Nummer 015552

Modell G005NII – SP AF60mm

2ST 64 GB SD EXTREME MINNESKORT

1ST USB MINNESKORTLÄSARE 10-1

1ST 8GB SD MINNESKORT MED TRÅDLÖS eye-fi

Nikon

- See the reverse side for details.
- Reportez-vous au verso pour plus de détails.
- Bitte entnehmen Sie Einzelheiten der Rückseite.
- Vea el dorso para más detalles.
- För ytterligare information se baksidan.

A

No. / Nr. 51565305	Model / Modèle AF-S DX 18-55/3.5-5.6G VR
	Name / Nom

Address / Adresse

Your Occupation / Profession

Age / Age

Date / Date

Distributor / Distributeur NIKON EUROPE B.V.

Dealer / Revendeur

Address / Adresse

Printed in Thailand Imprimé en Thaïlande

A-024022

K-034624

NIKON

Nikon Europe Service Warranty

No. / Nr. 6056473	Model / Modèle Nikon D3200

Distributor / Distributeur NIKON EUROPE B.V.

Dealer / Revendeur

Purchase date / Date d'achat

Name & address of customer / Nom & adresse du client

Printed in Thailand Imprimé en Thaïlande TT7L01(11) *6YM00011-01*

GODS
Fortechnine
[illegible]

[illegible]

1	[illegible]	[illegible]
2	[illegible]	[illegible]
3	[illegible]	[illegible]
4	[illegible]	[illegible]
5	[illegible]	[illegible]
6	[illegible]	[illegible]
7	[illegible]	25

[illegible]

8	[illegible]	[illegible]
9	[illegible]	[illegible]
10	[illegible] LED	14
11	[illegible]	[illegible]
12	[illegible]	[illegible]
13	[illegible]	[illegible]

Ramp

14	[illegible]	[illegible]
15	[illegible]	[illegible]
16	[illegible]	[illegible]
17	[illegible]	[illegible]

40W LED arbetsbelysning CREE 4-punkts upphängd

Klicka för större bild

Artikelgrupper: 71001

Vill justera

749:-

Ej lagerstatt artikel

Antal: 1 LÄGG I VARUKORG

40 Watt LED arbetsbelysning [illegible] med 10 Watt LED XML dioder, vilket ger [illegible] motsvarande
Modellen har 4 punkts [illegible] med [illegible] upphängning för heavy duty bruk [illegible]
[illegible] hus, [illegible] arbetsverktyg [illegible]
Chassinnet har en kompact design [illegible] de flesta produkter [illegible]
Med kraftfull CREE arbetsLED-system, [illegible] lampor för professionella applikationer [illegible] skogsvårdare, [illegible], traktorer, gravmaskiner, [illegible]
Modellen ger 3500 operativa lumen vilket motsvarar med god marginal mer än 3st 55Watt halogenarbetslyktor
Vattar med 30 eller 60 graders spridning på linsen.

Teknisk specifikation

- 40 Watt LED arbetsbelysning
- [illegible] 3500 operativa lumens (CREE dioden teoretiska topvärde överstiger 4000 lumens)
- Spänningsområde 9-36 Volt, dvs passar både 12 och 24 volt elsystem
- PC/Karbonatlins [illegible] pelcop [illegible]
- Bestyckad med 4 st 10 Watt CREE XML dioder
- Ljusflöde på ca 4200 lumen
- Chassi med [illegible]
- Monteringsmöjlighet [illegible]
- Vattentät enligt IP 67
- Livslängd minst 50000 timmar
- Storlek 125*125*68 mm
- Vikt 1500 gram
- Certifieringar CE, RoHS, IP67

Detta [illegible] 20 W LED [illegible]

18W LED arbetsbelysning 60° Epistar 12-24V

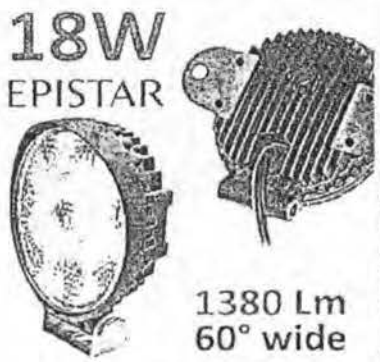

Klicka for storre bild

Artikelnummer: 110002

199:-

Event.ell rabattkod:

Antal: 1 LÄGG I VARUKORG

Kraftfull arbetsbelysning med 18 Watt Power LED (1380 lumen).
Ett av priset och lagsta dessa pengar! Humanhabit har bastar priset i Sverige, vid prestandaliknande kostar avsevärt samma LED lampa 35-40kr. Ett av marknadens mest säljande och är en utmärkt fraktfri lyktlampa vid nystartning (ca 102cm).
Kraftfull och utrymmesbesparand LED-lampa som ersatter 3 Watt LED pellet! Professionell och robust kvalitet med hänsyntet användarvänlighet till ett ytterst lågt pris!

Ett utmärkt alternativ arbetsbelysning i mycket hög kvalitet som en av ma lysningen med 1380 lumen. Vid jamforelse är detta ca 600lgn av belys motsvarande 1 watt vilket med 20watt konventionella strykfast lampor i aluminium i vad ans exempelvis.
Mangsidig belysning till alla typer av fordon och passar aven for mannat bruk tack vare sin laga effektforbrukning.
Perfekt som bakkuslysning, eller arbetsbelysning.
Kan monteras pavalvett med a stor forbrukare utan risk tack vare lag strombrukning.
LED lampor har en betydligt lang livslangd!
Justerbar monteringsbelagen. Kan montera med monteringsbult eller skruvas fast med en eller två monteringsbleck från sidorna.
Passar både 12 och 24 volt.

Teknisk specifikation

- 18 Watt arbetsbelysning / daytime running lamp, long range flood beam
- Effektforbrukning 18 Watt
- Ljusstyrka 1380 lumen
- Ljusstyrka jamfort med halogen 50-70 Lumen
- 1 Watt x 6 LED (2 Watt high end sky POWER LED)
- Driftspänningsområde 12V : 13,6V Watt (11-16V 12V)
- Driftspänningsområde 24V : 14,4V Watt (10-16V 24V)
- Breed justerad (Wide flood beam pattern)
- Clear glass lens
- Aluminium Chassi
- Vattentat enligt IP 67 klass
- Mått : 135 mm x 11 mm x 13 mm
- Driftspänning 10-30V DC (passar både 12V eller 24V)
- Kopplingsbara med 2 kabler, plus och minus

Levereras med kvalitetskabel, utomhus med 15 Watt anslutet art.nr 310001

48W LED arbetsbelysning 60° CREE 12-24V

Klicka för större bild

Artikelnummer: 511336

499:-

Eventuell rabattkod

Antal: LÄGG I VARUKORG

KAMPANJ! 48 Watt LED CREE arbetsbelysning [illegible] manbadd industrires LED som har den senaste och vassaste CREE dioderna. Det utbytet med HID. Med den reducerar vi mängder på HID radio och bilens strömförsörjning.
Correkt kvalitet modell med flexibel reflektor. Ger perfekt arbetsbelysning som ger en utmärkt räckvidd och bred kastlängd. Ofta prestanda som totalt utklassar i detta modeller som i jämförelse endast ger 25% av samma med denna 48 watts CREE modell!

Perfekt arbetsbelysning för professionella applikationer såsom personal, skogsbrukare, lastbilar, traktorer, grävmaskiner, marin bruk etc.
Kraftfull och gediget chassi av [illegible] aluminium ger en utmärkt prestanda 48 Watt POWER LED arbetsbelysning lämplig för yrkesbruk!

Professionell och industriell kvalitet med ett fantastiskt aluminiumchassi till mycket lågt pris!
En mycket satisfiera arbetsbelysning av mycket hög kvalitet som en ger bra lyrmängd med 5750 lumen.
Skyddsglas lamphus i massiv aluminium med utrustning lins i polykarbonat.
Hållbarhet belysning till alla typer av fordon och passar även för marint bruk tack vare sin läga strömförbrukning.
Perfekt som backbelysning, arbetsbelysning eller backbelysning för marint bruk. LED lampor har en utmärkt lång livslängd!
Kraftfull montageanordningen i [illegible] med montagegrund!
Passar både 12 och 24 volt.

Leg. förpack och 15 ett [illegible] med [illegible] som lampombytesset.

Teknisk specifikation

- 48 Watt CREE LED arbetsbelysning
- Dioderna [illegible] Industriers LED
- 5750 ljusstyrka [illegible]
- Motsvarar ca 300 Watt halogenlyse
- Utsikten 60 grader, ger perfekt arbetsbelysning med bred fokus och kombination med en bra kastlängd
- Arbetsljuset med arbetsbelysning med dioderna CREE 6000 Kelvin som ger [illegible]
- Utrustad med EMC filter för damning av skadligar på [illegible] utrustning
- Levererad 2014-05 senaste version och generation CREE dioder med 3 Watt multipel
- Livslängd minst 30000 timmar
- Färgtemperatur 6000 Kelvin, ger [illegible] för dygnet runt bruk
- Optic med reflektor ger en bred och lång kastlängd
- Vattentät enligt IP67 klass 100% vattentät
- Certifierade CE, RoHS, IP67, ISO9001:2000
- Driftspänning 10-30 Volt likspänning, den passar både 12 och 24 volt elsystem
- Driftstemperatur [illegible] - +120°C
- Storlek: [illegible] x 110 x 72 mm
- Vikt 960 gram

60W LED arbetsbelysning 60° CREE 12-24V

Klicka för större bild

649:-

LÄGG I VARUKORG

Marknadens mest prisvärda och kraftfulla 60 Watt LED CREE arbetsbelysning från ENDAST 440kr/st + moms vid köp av flerpack!

Teknisk specifikation 60 Watt High Power LED arbetsbelysning

55W Xenon Extraljus Ø205mm 9-32V Svart

Klicka för större bild

[illegible]

1 199:-

[illegible]

LÄGG I VARUKORG

[illegible]

Teknisk specifikation

[illegible]

70W LED arbetsbelysning / LED extraljus 7x10W CREE

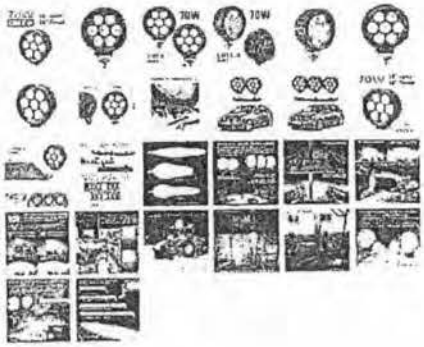

Klicka for storre bild

Kvantum för: 100 ST

Vid inbilt

1 099:-

Kontakt skjutning

Antal: 1 LÄGG I VARUKORG

[illegible]

Teknisk specifikation

[illegible]

http://www.humanhabit.nu/sv/produkter/extraljus/led-extraljus/70w-arbetsbelysning-c... 2014-12-28

90W LED CREE arbetsbelysning / LED extraljus

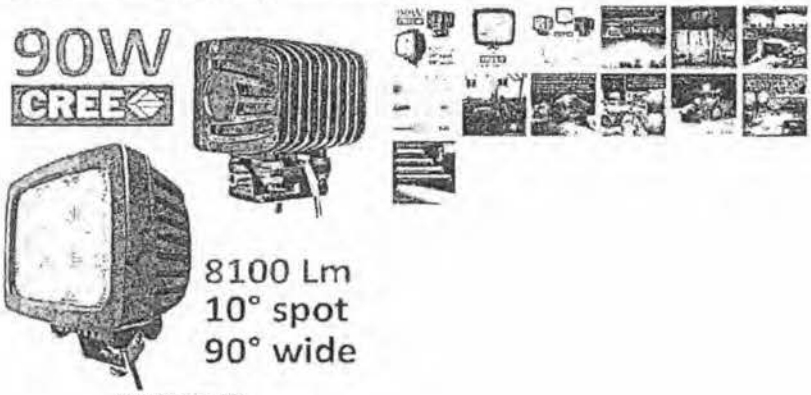

Klicka för större bild

1 399:-

LÄGG I VARUKORG

Teknisk specifikation 90 Watt LED arbetsbelysning eller LED extraljus

60W LED ramp CREE Oledone WD-60N10

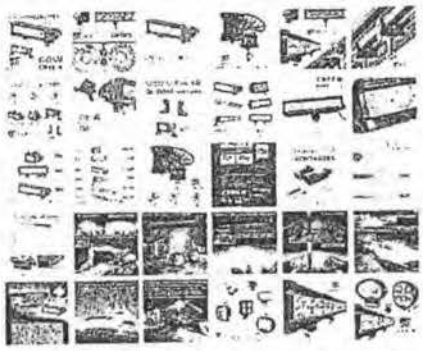

Klicka for storre bild

1 490:-

LÄGG I VARUKORG

patenterad

Teknisk specifikation

120W LED ramp CREE 8800 lumen 9-30V 628mm

Klicka for storre bild

[illegible]

[illegible]

2 499:-

[illegible]

[illegible] LÄGG I VARUKORG

[illegible]

[illegible]

[illegible]

[illegible]

Teknisk specifikation 120W Dubbel Radig LED ljusramp

[illegible]

Ballast 55W slim 12-24V

Klicka för större bild

349:-

LÄGG I VARUKORG

Specifikation 55 Watt slim ballast

Ballast 35W Speedstart

Klicka for storre bild

249:-

LÄGG I VARUKORG

Teknisk specifikation - 35 Watt Speedstarter ballast

70 Watt 9-16 Volt slim speedstarter ballast

Klicka for storre bild

Artikelnummer: [illegible]

399:-

[illegible]

LÄGG I VARUKORG

[illegible]

Specifikation 35, 55 watt 70 Watt Speedstarter ballast Extreme Edition

[illegible]

[illegible]

Ballast 75 Watt Extreme rev3

Klicka for storre bild

399:-

LÄGG I VARUKORG

Specifikation 75 Watt Extreme Xenon Ballast rev3

Ballast 75 Watt Extreme rev 6 - 2013

Klicka för större bild

599:-

LÄGG I VARUKORG

Specifikation 75 Watt Extreme Xenon ballast rev 6

30 Watt Power LED 230 VAC

Klicka för större bild

[illegible]

599:-

[illegible]

[illegible] LÄGG I VARUKORG

[illegible]

Spara stora kostnader! Driftkostnaden och elräkningen mer än halveras
Ca 70-85% jämfört med halogenlampor och break-even för inkopet av denna LED lampa uppnås redan efter några få månader! Sen håller den 100% underhålls/ria och otroligt driftsäkra LED lampan i många år!

[illegible] **dagligen** [illegible]

[illegible]

[illegible]

[illegible]

[illegible]

[illegible]

Teknisk specifikation

* [illegible]
* [illegible]
* [illegible]
* [illegible]
* [illegible]
* [illegible]
* [illegible]
* [illegible]
* [illegible]
* [illegible]
* [illegible]
* [illegible]
* [illegible]
* [illegible]
* [illegible]

SYSTEMKAMERA I VÄSKA MED OBJEKTIV

SYSTEMKAMERA *Nikon D3200 18-55 VR KIT*

NIKON OBJEKTIV AF-S DX Nikkor 18-55mm f/3.5-5.6G VR

Serie nummer 6056473

Serie nummer 51565305

TOKINA VIDVINKELOBJEKTIV AT-X PRO 11-16MM F.2.8

Modell AT-X116PRO NAF

Serie nummer 82109430 alt. 82I09430

TAMRON MACRO OBJEKTIV SPAF 60MM

SERIE Nummer 015552

Modell G005NII – SP AF60mm

Nikon

- See the reverse side for details.
- Reportez-vous au verso pour plus de détails.
- Bitte entnehmen Sie Einzelheiten der Rückseite.
- Vea el dorso para más detalles.
- För ytterligare information se baksidan.

A

No. / Nr. 51565305

Model / Modèle AF-S DX 18-55/3.5-5.6G VR

Name / Nom

Address / Adresse

Your Occupation / Profession

Age / Age

Date / Date

Distributor / Distributeur NIKON EUROPE B.V.

Dealer / Revendeur

Address / Adresse

Printed in Thailand Imprimé en Thaïlande

Ardmars Sparbank

Sök transaktioner

2014-12-28 16:36
ALEXANDER EDBERG
HUMANHABIT PARTI OCH DETALJHANDEL AB 065568684202

Byt konto

Välj konto

Företagskonto 8018-4,4 805 391-2 (SEK)

Kontohavare HUMANHABIT PARTI OCH DETALJHANDEL AB

Sök transaktioner

* Obligatoriska uppgifter

Bokföringsdatum fr o m - t o m* 20130101 - 20141228

Avancerad sökning

Enskilt belopp eller intervall

Transaktionstyp Alla

Referens 74771222002

Beskrivning

Bankreferens

Meddelande

Sökresultat per 20130101 - 20141228

Skapa fil

Bokf datum	Transdatum	Valutadatum	Referens	Beskrivning	Belopp
2014-10-03	2014-10-03	2014-10-03	74771222002	Överföring via internet	-3 000,00
2014-10-01	2014-10-01	2014-10-01	74771222002	Överföring via internet	-4 000,00
2014-09-26	2014-09-26	2014-09-26	74771222002	Överföring via internet	-2 000,00
2014-09-24	2014-09-24	2014-09-24	74771222002	Överföring via internet	-5 000,00
2014-09-17	2014-09-17	2014-09-17	74771222002	Överföring via internet	-2 000,00
2014-09-12	2014-09-12	2014-09-12	74771222002	Överföring via internet	-5 000,00
2014-09-05	2014-09-05	2014-09-05	74771222002	Överföring via internet	-5 000,00
2014-09-02	2014-09-02	2014-09-02	74771222002	Överföring via internet	-20 000,00
2014-08-27	2014-08-27	2014-08-27	74771222002	Överföring via internet	-13 000,00
2014-08-07	2014-08-07	2014-08-07	74771222002	Överföring via internet	-7 000,00

Polisen

Tjänsteanteckning

Brottsoffersamordning

Enhet
Polisregion Väst, Personsäkerhet 3 Rgn Väst

Datum	Tid	Diarienr
2015-10-16	10:39	5000-K1324806-15

Författare
Bolin Ann

Text
Mä har EJ önskat brottsofferstöd, medgivande krävs, därav ingen åtgärd // Ann

Polisen

Direktiv

Enhet
, Åklagarkammaren i Borås

Datum	Tid	Diarienr
2015-12-01	:	5000-K1324806-15

Författare
Holgersson Kristin

Text
Hej!

Jag är fu-ledare i ärendet.

Innan jag ger inledande direktiv skulle jag vilja ha kontakt och diskutera ärendet lite med ansvarig utredare.

Jag nås på nummer 010-5626089

mvh kristin Holgersson

Polisen

Direktiv

Enhet
, Åklagarkammaren i Borås

Datum	Tid	Diarienr
2016-01-14	:	5000-K1324806-15

Författare
Holgersson Kristin

Text
Hej!

Jag har gått igenom det ingivna materialet och lämnar följande direktiv.

Hör anmälaren Alexander Edberg om följande:
- vad är hans relation till företaget, är han dess legala företrädare? I så fall ska han höras som målsägande i annat fall som vittne. HUr kommer Ale Rivinoja in i bilden? vad har han för funktion i företaget?
-han får ge en bakgrundsbild till händelserna för som det ser ut nu förstår jag inte vad det är vad som har hänt - berätta utförligt om varje punkt - vad exakt görs gällande har stulits, när ska detta ha skett och finns det kringomstänigheter som tex har Jerry Pettersson gjort gällande att han har rätt till innestående lön eller dylikt?
-punkta upp de påstådda gärningarna noggrannt; vilken bevisning menar han finns till varje punkt?

DE skriftliga inlagorna behöver tydliggöras för att vi ska kunna gå vidare i utredningen på ett bra sätt.

mvh Kristin Holgersson

Polisen

Övrigt åklagarbeslut

FU-beslut

Enhet
, Åklagarkammaren i Borås

Datum	Tid	Diarienr
2016-02-25	:	5000-K1324806-15

Författare
.Thorell Maria

Text
Beslutstyp: Nedlägges

Beslutsdatum och Beslutstid: 2016-02-25 00:00:00

Skäl till beslutet:
Det finns inte längre anledning att fullfölja förundersökningen. På det utredningsmaterial som nu föreligger går det inte att bevisa att den eller de som varit misstänkta har gjort sig skyldiga till brott. Ytterligare utredning kan inte antas förändra bevisläget på ett avgörande sätt. 23 kapitlet 4 § andra stycket rättegångsbalken

Motiv till beslutet:
Inget motiv angivet.

Polisen

Tjänsteanteckning

Brottsoffersamordning

Enhet
Polisregion Väst, Personsäkerhet 3 Rgn Väst

Datum	Tid	Diarienr
2015-10-16	10:40	5000-K1324808-15

Författare
Bolin Ann

Text
MÄ har EJ önskat/tillfrågats gällande brottsofferstöd, medgivande krävs, därav ingen åtgärd // Ann

Vid förhör, fråga/info gällande brottsofferstöd, om önskas, maila mig så förmedlar jag mä:s kontaktuppgfiter till utomstående stödorganisaton som ringer upp mä // Ann

Polisen

Övrigt åklagarbeslut

FU-beslut

Enhet
, Åklagarkammaren i Borås

Datum	Tid	Diarienr
2016-02-25	:	5000-K1324808-15

Författare
.Thorell Maria

Text
Beslutstyp: Nedlägges

Beslutsdatum och Beslutstid: 2016-02-25 00:00:00

Skäl till beslutet:
Det finns inte längre anledning att fullfölja förundersökningen. På det utredningsmaterial som nu föreligger går det inte att bevisa att den eller de som varit misstänkta har gjort sig skyldiga till brott. Ytterligare utredning kan inte antas förändra bevisläget på ett avgörande sätt. 23 kapitlet 4 § andra stycket rättegångsbalken

Motiv till beslutet:
Inget motiv angivet.

Polisen

Direktiv

Enhet
Polisregion Väst, Utredning 2 LPO Borås

Datum	Tid	Diarienr
2015-02-04	13:49	5000-K511017-14

Författare
Ström Peter

Text
141208 gör Alexander Edberg en anmälan för Humanhabits räkning gällande grov stöld mm.

141229 gör Alexander Edberg en tilläggsanmälan med ny skrivelse. Han vill ha målsägandebiträde.

Ärendet har legat i prio 2.

Se även K 238546-14 gällande övergrepp i rättsak. Målsäganden Ale Rivenoja, med hänvisning till ärende från 2010 samt K 238565-14 gällande olaga hot.
K 238564-14 målsäganden Alexander Edberg, Christer Jonsson. Vittne Ale Rivenoja.

Handläggare bör ta samtliga ärenden och läsa igenom dessa för att få någon rätsida. Vad gäller övergrepp i rättsak finns det någon misstänkt så att vi ska lotta in ärendet och ev. övriga?

P Ström

Polisen

Åklagardirektiv

FU-Ledare AM-144102-15

Enhet
, Åklagarkammaren i Borås

Datum	Tid	Diarienr
2015-10-22	11:55	5000-K511017-14

Författare
Jäverfelt Ove

Text
FU-Ledare: Jäverfelt, Ove
Åklagarens tillhörighet: Borås åk (404A)
Åklagare ärendenummer: AM-144102-15

Polisen

Åklagardirektiv

Uppdatering FU-Ledare AM-144102-15

Enhet
, Åklagarkammaren i Borås

Datum	Tid	Diarienr
2015-10-22	16:20	5000-K511017-14

Författare
Holgersson Kristin

Text
FU-Ledare: Holgersson, Kristin
Åklagarens tillhörighet: Borås åk (404A)
Åklagare ärendenummer: AM-144102-15

Polisen

Åklagardirektiv

Uppdatering FU-Ledare AM-144102-15

Enhet
, Åklagarkammaren i Borås

Datum	Tid	Diarienr
2016-02-22	09:57	5000-K511017-14

Författare
.Thorell Maria

Text
FU-Ledare: Thorell, Maria
Åklagarens tillhörighet: Borås åk (404A)
Åklagare ärendenummer: AM-144102-15

Polisen

Övrigt åklagarbeslut

FU-beslut

Enhet
, Åklagarkammaren i Borås

Datum	Tid	Diarienr
2016-02-25	:	5000-K511017-14

Författare
.Thorell Maria

Text
Beslutstyp: Nedlägges

Beslutsdatum och Beslutstid: 2016-02-25 00:00:00

Skäl till beslutet:
Det finns inte längre anledning att fullfölja förundersökningen. På det utredningsmaterial som nu föreligger går det inte att bevisa att den eller de som varit misstänkta har gjort sig skyldiga till brott. Ytterligare utredning kan inte antas förändra bevisläget på ett avgörande sätt. 23 kapitlet 4 § andra stycket rättegångsbalken

Motiv till beslutet:
Inget motiv angivet.

Avser person:
Förnamn: Jerry Kaj Inge
Efternamn: Petersson
Personnummer: 197801214672
Kön: M

Göteborgs Advokatbyrå

Advokat Ingvar Hermansson Advokat Lars Andréason
Advokat Camilla Wester Advokat Anna Sundblad Advokat Mia Eriksson
Advokat Sandra Ullsten Advokat Anders Larsson Jur.kand. Magdalena Larsson

Göteborg 2014-03-17

Borås tingsrätt
Rotel 1
Box 270
501 13 Borås

Mål nr B 310-12

Ekobrottsmyndigheten, Andra ekobrottskammaren i Göteborg ./. Ale Rivinoja

Med efterkommande av tingsrättens föreläggande, aktbilaga 44, anförs följande.

Vad tidigare anförts vidhålles.

Ekobrottsmyndigheten har i yttrande, tingsrättens aktbilaga 32, anfört att det inte är proportionerligt att genomföra begärda tvångsmedels- och utredningsåtgärder bl.a. med hänsyn till risken för skadeverkningar för tredje man.

Det förhåller sig dock på så sätt att åtgärder för att säkra bevisning till förmån för den misstänkte på intet sätt ska ställas i proportion till eventuella skadeverkningar för tredje man. En förundersökning ska bedrivas med objektivitet och från denna princip kan inte avsteg göras med motiveringen att tredje man kan riskera skadeverkningar. Enligt 23 kap 4 § rättegångsbalken ska vid förundersökningen inte endast de omständigheter som talar emot den misstänkte utan även de som är gynnsamma för honom beaktas och bevis, som är till hans förmån, ska tillvaratas.

Domännamnet humanhabit.se ägdes inledningsvis av Henrik Tegelström, 790112-5513. Vid tillfället var Henrik Tegelström även innehavare av Human Habit Ltd med engelskt

Adress:
Box 11145
404 23 Göteborg
SWEDEN
Tel: 031-17 96 30
Fax: 031-13 12 55

Besöksadress:
Kungsgatan 45
Göteborg

Bankgiro:
5950-3953

Klientmedel bankgiro:
5952-4546

e-post:
info@gbgab.se
Hemsida:
www.gbgab.se

bolagsnummer 6208787 inklusive den svenska filialen Human Habit Ltd, UK filial med organisationsnummer 516404-2904 (nedan Bolagen). Den 24 november 2009 ingicks köpeavtal mellan Henrik Tegelström och Ale Rivinoja varvid Ale Rivinoja förvärvade Bolagen av Henrik Tegelström. I samband med förvärvet sade Henrik Tegelström upp domännamnet humanhabit.se till förmån för Ale Rivinoja.

Köpeavtal mellan Henrik Tegelström och Ale Rivinoja, bilaga 1, samt överlåtelse – uppsägning av domännamnet för ingivande till Stiftelsen för Internetinfrastruktur, bilaga 2, bifogas.

Den 25 november 2010 övertog Johannes Steinsson av Ale Rivinoja inkråmet vari domänen www.humanhabit.se sägs ingå. Domännamnet innehas idag av Johannes Steinsson, utskrift www.iis.se, bilaga 3.

Åtkomst begärs endast för tid från och med den 24 november 2009 till den 25 november 2010. Att han var ägare av domänen under motsvarande period har ej ifrågasatts av vare sig Henrik Tegelström, Johannes Steinsson eller annan. Det förhåller sig emellertid så att varken Henrik Tegelström eller Ale Rivinoja överförde registreringen av domännamnet från Henrik Tegelström till Ale Rivinoja i samband med Ale Rivinojas förvärv den 24 november 2009. Orsaken därtill är att Henrik Tegelström blivit hotad av Kjell Ekblad innebärande att Kjell Ekblad skulle skjuta honom med en kula i knät. På grund av dessa hotelser tordes Ale Rivinoja låta domännamnet registreras på sig själv trots att så rätteligen borde ha skett.

Johannes Steinsson har i förhör inför Skatteverket den 2 september 2011, bilaga 4 sidan 1, uppgivit att hemsidan/domänen Humanhabit.se flyttades över från Human Habit till Lyson den 26 november 2010. Johannes Steinsson har vidare i samma förhör, bilaga 4 sidan 4, uppgivit att den förra ägaren till bolaget, Henrik Tegelström, blivit hotad av Kjell Ekblad som hotat att skjuta honom med en kula i knät. Detta styrker vad Ale Rivinoja uppgivit gällande domänen och dess överlåtelse.

Den 31 januari 2013 gjorde husrannsakan på såväl Alvestagatan 31 som Bodagatan 29 (se närmare bilaga 4 till inlaga av den 6 december 2013). Vid dessa husrannsakningar togs datorer i beslag och genomsöktes. De promemorior eller dylika handlingar som upprättades i samband med genomsökningen av datorerna samt resultatredovisningen av genomsökningen har begärts ut av Ale Rivinoja och sedermera av mig den 7 oktober 2013 eftersom dessa handlingar kan bevisa Ale Rivinojas oskuld.

Vidare har husrannsakan gjorts hos Kjell Ekblad varvid en dator tagits i beslag. Denna dator tillhör rätteligen Ale Rivinoja. Kjell Ekblad har vidgått att han tagit datorn av Ale Rivinoja under förmenande att den tillhörde honom. På denna dator, som Kjell Ekblad stulit av Ale Rivinoja, finns det installerade bokföringsprogrammet Visma Spcs. Digitala spår från bokföringen finns lagrade på datorn som med enkelhet bör upptäckas vid genomsökning av datorn. Även dessa promemorior eller dylika handlingar som upprättades i samband med genomsökningen av denna dator sant resultatredovisningen av genomsökningen har begärts ut av Ale Rivinoja och sedermera av mig den 7 oktober 2013 eftersom dessa handlingar kan bevisa Ale Rivinojas oskuld.

Den 21 november 2013 har framkommit att beslagtagna datorer ej speglats och att – som det får förstås – inga promemorior eller dylika handlingar upprättats i samband med beslag av dessa datorer. Att beslag görs utan efterföljande bevissäkring torde vara ytterst ovanligt.
I förevarande fall har den uteblivna speglingen och bevissäkring medfört att Ale Rivinoja ej kan bevisa sin oskuld. Detta är en allvarlig brist i utredningen. Denna brist kan läkas genom att utredningen kompletteras på sätt att åklagaren begär och erhåller åtkomst till Googlekontot och till domänen www.humanhabit.se på domänhotellet Crystone.

Dag som ovan

Sandra Ullsten

Bifogas:

Köpeavtal mellan Henrik Tegelström och Ale Rivinoja, bilaga 1,

Överlåtelse, uppsägning av domännamnet Stiftelsen för Internetinfrastruktur, bilaga 2,

Utskrift www.iis.se, bilaga 3.

Förhör Johannes Steinsson den 2 september 2011, bilaga 4.

BILAGA

Köpeavtal
-Företaget AB

SÄLJARE

Namn:	Henrik Tegelström
Personnummer:	790112-5513
Adress:	Rödkålsvägen 2
Post nr:	582 75
Post ort:	Linköping
Telefon:	070-4851016

KÖPARE

Namn:	Ale Rivinoja
Org nr:	670921-3273
Referens:	
Adress:	Bodag. 29
Post nr:	50742
Post ort:	Borås
Telefon:	033-414120
Säte:	

1. KÖPEOBJEKT

Säljaren överlåter till köparen på nedan angivna villkor:
Alla aktier och därmed aktiebrev i företaget AB Human Habit Ltd med engelskt bolagsnummer 6208787 inklusive den svenska filialen Human Habit Ltd, UK filial med organisationsnummer 516404-2904.

2. KÖPESKILLING (exklusive moms)

Belopp	(med siffror)
TVÅHUNDRANITTIOTUSENKRONOR	**290 000 Kr**

3. ÖVERLÅTELSEDATUM

den 27 november 2009

4. BETALNINGSSÄTT

Köparen skall betala köpeskillingen kontant till säljarens angivna konto inom 1 år från tillträdesdagen enligt punkt 5.

5. LEVERANS AV KÖPEOBJEKT

Köpeobjektet överlämnas vid ett gemensamt telefonmöte den 4 december 2009 då även en genomgång av verksamheten sker.

6. KÖPEOBJEKTETS SKICK

Köparen godtar köpeobjektets skick och avstår med bindande verkan från alla anspråk på grund av fel eller brister i köpeobjektet. Köpeobjektet skall på tillträdesdagen levereras med en kassa om ca. 0 kr. I samband med försäljningen så upphör alla tidigare ägarreverser till köparens fördel.

7. UTGIFTER OCH INKOMSTER

Säljaren som förbehåller sig äganderätten till köpeobjektet fram till överlåtelsedatum enligt punkt 3 skall svara för utgifter och har rätt till inkomster avseende köpeobjektet fram till överlåtelsedatum. Från och med överlåtelsedatum svarar köparen för utgifter och har rätt till inkomster avseende köpeobjektet.

Köpeavtal
-Företaget AB

8. BETALNINGSFÖRSUMMELSE

Brister köparen i sitt betalningsåtagande eller i något i detta kontrakt angivet åtagande, skall köpeskillingens belopp överlämnas till inkassobolag för inkassering.

9. ÖVRIGT

Detta köpeavtal har upprättats i två likalydande exemplar varav köparen och säljaren erhållit varsitt.

SÄLJARENS UNDERSKRIFT

Ort och datum
Borås 2009-11-24

Underskrift

Namnförtydligande
Henrik Tegelström

KÖPARENS UNDERSKRIFT

Ort och datum Borås 2009-11-24	Ort och datum
Underskrift	Underskrift
Namnförtydligande Ale Rizvanoja	Namnförtydligande

BILAGA 2 EPP

Överlåtelse

Uppsägning av domännamn under .SE till förmån för annan juridisk eller fysisk person

Denna blankett används om du vill säga upp ditt domännamn till förmån för en annan person, juridisk eller fysisk.

Var vänlig fyll i nedanstående uppgifter och returnera blanketten till ditt .SE-ombud via fax eller brev. Om du skulle ha glömt namnet på ditt ombud finns en lista över de mr än 200 .SE-ombuden här: www.iis.se/nydoman/ombudslista.shtml

Kontrollera gärna informationen för domännamnet på vår söksida, http://www.iis.se/domaner/domansok.shtml, så att uppgifterna du anger nedan blir korrekta.

Undertecknad säger härmed upp domännamnet enligt nedan med .SE, till förmån för överlåtelse till nedan angiven juridisk eller fysisk person.

Sökande/ny innehavare (namn eller företagsnamn)	Ale Rivmoja
Sökandens organisations-/personnummer	670921-3273
Domännamn	hummhbit.se/.com/.eu
Nuvarande innehavare (namn eller företagsnamn)	Henrik Tegelström
Nuvarande innehavares organisations-/personnummer	790112-5513
Nuvarande innehavares kontakt-ID	
Underskrift nuvarande innehavare (firmatecknare eller motsvarande)	
Namnförtydligande	Henrik Tegelström
Ort och datum	Linköping 10/4-2010
Telefon	070-4851016
Fax	
Ombudets faxnummer (ifylles av ombudet)	

Kom ihåg! Denna blankett ska skickas via fax eller brev till det ombud du fick blanketten ifrån.

© SE (Stiftelsen för Internetinfrastruktur) 2007-02-08 Version 4.01

Stiftelsen för Internetinfrastruktur
Box 7399, 103 91 Stockholm
Tel 08-452 35 00 Fax 08-452 35 02, info@iis.se
Org. nr 802405-0190 www.iis.se

.se

BILAGA 3

Från och med 3 juni 2013 visas endast kontaktuppgifter för privatpersoner/enskild firma om innehavaren av domännamnet godkänt publicering.

Domännamn	humanhabit.se
Innehavare (kontakt-ID)	ohanne1108-81311 **Se kontaktinformation**
Administrativ kontakt (kontakt-ID)	ohanne1108-81311
Teknisk kontakt (kontakt-ID)	regyam5663-00001 ohanne1108-81311
Avimottagare (kontakt-ID)	-
Domänstatus	active
Skapad	2007-03-22
Senast ändrad	2012-01-26
Förfallodatum	2016-03-22
Deaktiveringsdatum	
Avregistreringsdatum	
Datum för frisläppande	
Namnserver	ns2.itamin.nu ns1.itamin.nu
DNSSEC	unsigned delegation
Registrar	Yamito AB

Skapad

Här visas datumet då domännamnet registrerades. Domänen kan ha bytt innehavare sedan dess.

Senast ändrad

Här visas datumet då den senaste ändringen kring domänen skedde i .SE:s register. Ändringen kan till exempel vara att man bytt registrar, namnserver, innehavare eller kontakter.

Förfallodatum

Ett domännamn kan registreras med en period mellan 12-120 månader. Förfallodatum som visas i sökresultatet är det datum då den innevarande registreringsperioden förfaller. .SE använder dock så kallat effektivt förfallodatum vilket i praktiken innebär att domännamnet förfallet först den 1:a i månaden efter det datum som visas här.

Deaktiveringsdatum

Om registreringsavgiften inte betalas i tid deaktiveras domännamnet på detta datum. Det innebär att domänen

slutar fungera på Internet, men det är fortfarande registrerat på samma innehavare i .SE:s register. Fram till avregistreringsdatumet kan innehavaren fortfarande återta domännamnet och förnya sin registrering.

Avregistreringsdatum

Om innehavaren inte återtar domännamnet efter att det har deaktiverats så avregistreras innehavaren på detta datum. Domännamnet placeras då i karantän hos .SE fram till datumet för dess frisläppande.

Datum för frisläppande

På detta datum släpps domännamnet fritt och kan registreras av en ny innehavare. Det sker tidigast klockan 04.00 UTC (svensk tid klockan 05.00 vintertid, och klockan 06.00 under sommartid) på detta datum.

Skatteverket
Skattebrottsenheten
Sylva Bonander
010-577 91 55

FÖRHÖR

Förhörsdatum
2011-09-02

Dnr

Förhörsledare
Sylva Bonander
Skattebrottsutredare

Förhöret börjar kl.
10,00

Förhörsplats, ort
Skatteverkets lokaler på Österlånggatan 30
i Borås

Förhöret: [ ] Telefonförhör [ ] upptaget på band [X] på digitalt ljudmedia		Utskriften utförd av (sign): sb
Hörd person (efternamn och alla förnamn, tilltalsnamnet markeras): Steinsson, JOHANNES Erik Gunnar		Personnummer:
ID-kontroll: [X] Ja [ ] Nej [ ] Känd	Den hörde är: [ ] Misstänkt [ ] Målsägande [X] Vittne [ ] Annan	
Vittnets ställning till misstänkt eller målsägande		
Förhörsvittne eller annan närvarande (t.ex. tolk)		
Försvarare (bestämmelser i 12 § FuK iakttagna): [ ] Önskas ej [ ] Önskas	Namn	

Underrättad om misstanke för/Anledning till förhöret

Vittnesförhör pga pågående utredning av Human Habit Ale Rivinoja

Berättelse

Steinsson kommer fortsättningsvis att förkortas med S

S berättar att han har en kompis som heter Harry som hade praktik hos Ale Rivinoja som hade Human Habit Ltd. Harry presenterade S för Human Habits företrädare Ale Rivinoja samt dennes fru, på Bodagatan 29.
Bolaget sålde Xenon-lampor till bilar. S berättar att det var en verksamhet och ett entreprenörskap som gick bra. Rivinoja gav S ett förslag att S skulle bilda ett aktiebolag för att kunna sälja led-lampor. De diskuterade att Rivinoja skulle vara delägare i bolaget och S sa så att han ville ha 51 % i bolaget. Bolaget, Lyson AB bildades. Rivinoja hade bett S att vara VD för Human Habit men det ville inte S utan han ville köra Lyson AB.
Rivinojas bolag kom in i en högsäsong aug-sept 2010, och då frågade Rivinoja om S kunde låna ut pengar. S säger att han bara känt Rivinoja under ca 2 månader, men däremot kunde S göra detta om S kunde göra ett inkråmsköp från Human Habit till Lyson. S skulle ha 51 % och Rivinoja 49%, Rivinoja behövde skicka pengar till Kina vid denna tiden.
Rivinoja sa att det verkade som S kunde företag och Rivinojas företag växte. Varunamnet skulle läggas i Lyson.
Varorna i Human Habit packades på Bodagatan 29, där även Rivinoja bodde, samt i ytterligare en lägenhet på samma gata. Lyson skaffade lokaler på Grönbogatan 5 i Borås, för att det behövdes större lokaler. Under en period var Human Habit i Lysons lokaler. Först den 26 november skrevs avtalet mellan S och Human Habit och då inventerades lagret som S tog över. Denna dag flyttades ägandeskapet på hemsidan från Human Habit till Lyson. Man hade en koppling till bank via hemsidan, alla kopplingar

Skatteverket
Skattebrottsenheten
Sylva Bonander
010-577 91 55

FÖRHÖR
Förhörsdatum 2011-09-02
Dnr

gick över denna dag. S hade ansökt under två månader om alla dessa kopplingar för att kunna ha en webbsida för försäljning.
S berättar att då köptes varulagret, varumärke, firmanamn, hemsidan, webbshop, e-post, domän, telefonabonnemang, leverantörskontakter, kundregister samt alla mobiltelefoner av Human Habit, för 350 000 kr, Mobilnumren har fysiskt flyttats över senare.
Efter detta så hade Rivinoja sin verksamhet kvar vid sidan om, men han skulle lägga ner denna efter han betalat skatter osv. Detta var ett muntligt avtal. Sen skulle de satsa på Lyson.
Rivinoja har sagt till S att Rivinoja hade kontroll på bokföringen i sitt bolag, Human Habit. S anlitade Leif Stockdale som skulle bokföra i Lyson AB.
S säger att Rivinoja inte har lagt ner den tid som egentligen behövdes på bokföringen. Samtidigt hade de mycket att göra i bolaget. S frågade hur det gick med hans Rivinojas bokföring men fick inga svar.
S upplevde Rivinoja som manipulativ och som hade koll på allt.
Även Rivinojas sambo, Christina Nordgren, fick arbeta hos Lyson till 75% med packning. Rivinoja fick 25 % när han uppdaterade på hemsidan.
I början hade Rivinoja hand om importen, men S ville på sikt sätta sig in i importen också. S berättar att Rivinoja hade en leverans som kom in, i mitten på december, och denna skulle Rivinoja sälja på Tradera i sitt bolag. Denna fick inte plats på Bodagatan utan varorna lades hos Lyson, men skulle separeras för att inte blandas ihop med Lysons varor. Varorna låg i kartonger. Rivinoja föreslog att S skulle köpa varorna av Rivinoja då det var mer ordning på S och Lysons lager än Rivinojas. S tänkte att Rivinojas grejer är hans och S har sina. Rivinoja menade att han kunde plocka och sen bli skyldig S. Detta skulle antecknas på papper. S säger att Rivinoja skrev på papper vad han tog ut. Det har varit olika grejer, före den 26 november fick Rivinoja in pengar, via Human Habit, pengar men inte levererat. Det var S kunder och Human Habit fick pengar och där har man gjort en lista över skulder sins emellan.
S berättar på den tiden när Rivinoja ägde Webbshopen och varor som levererades var trasiga har Lyson sedermera fått ge ut varor till kund. Det finns även en förteckning över detta.
S berättar att från den 26 november fram till juni 2011 har Rivinoja, plockat varor för mer än 131 000.
S har bett att få en faktura från Human Habit och denna har han inte S fått på det extra varulager som Rivinoja la in på Lyson, denna faktura är på ca 325 -350 000 kr. S skulle få köpa till Kinapriser plus frakt och moms. S säger att Rivinoja sagt att han tullat in varorna för mindre värde och har då inte varorna på pappret och kan därmed inte fakturera fullt pris. Under tiden pratar Rivinoja om Bandidos och konstiga affärer som han gjort. S säger att han vill bara ha en faktura. S upplever det som att Rivinoja vill dra in S i sina bekymmer.
S har lagt upp varorna på lager men har aldrig fått faktura och heller inte betalat för dessa. Men sen har Rivinoja plockat från S och som Human Habit har köpt från S. S ifrågasätter om verkligen Human Habit köpt eller om Rivinoja kört privat på Tradera.
S har inte kunnat fakturera pga. att Rivinoja sålt men S levererat, avvikelser på varor som Human Habit levererat men varit trasigt. Det har varit mycket att sammanställa och sen gick Lyson in i en högsäsong med försäljning. S var ganska klar i feb-mars 2011 och visade Rivinoja. S berättar att Rivinoja sålde på Tradera via Human Habit.se. Rivinoja menar att detta skulle vara en trafikdrivare åt Lysons hemsida. Rivinoja lägger upp några produkter och vill kunden ha fler produkter så hänvisas till Lysons hemsida humanhabit.se. S säger att tyckte det var en god idé men har inte en aning om omfattningen. S säger att det känns som Rivinoja vill vara i lokalerna och plocka varor men S har ingen aning om hur mycket varor som Rivinoja kan ha plockat från lagret. S säger att när man fick ordning på siffrorna, mars 2011, så tog man fram siffrorna till Rivinoja. Då säger Rivinoja att han skickat en massa pengar till Kina och det som S gjort kan inte stämma.
S tror att Rivinoja inte har gjort någon bokföring. S säger att Rivinoja inte vet hur han ska skicka någon faktura till S.

Skatteverket
Skattebrottsenheten
Sylva Bonander
010-577 91 55

FÖRHÖR
Förhörsdatum 2011-09-02
Dnr

S har tagit med sig Leif Stockdale och visat siffrorna för Rivinoja och påpekat att man måste ha en faktura men inget händer. S säger han äger bolaget till 100 % men Rivinoja har option på 24.5%. Överenskommelsen var att det skulle vara 51/49 men sen när pappren skrevs så ville Rivinoja ha en option på 24.5% samt att Christina ville ha en på 24.5 %.
S tror att Rivinoja kanske hade skulder och inte fick äga något på pappret.
När S var på banken och öppnade bankkonto så följde Rivinoja med, då fick S en varningssignal på banken. De menade att S skulle kolla upp Rivinoja och akta sig för honom.
När S gick igenom siffrorna med Rivinoja så kom man aldrig fram till något. S spekulerar i att Traderaförsäljning har skett svart. S tror att Rivinoja plockat varor som är sålda privat.
S säger att Rivinoja inte kan fakturera S pga. att det är intullat för lite värde.
S berättar att han tog Rivinojas nyckel för ca 2 månader sedan. Rivinoja hade skickat en faktura som de inte kom överens om. Rivinoja ville titta på Lysons bokföring, men utan anledning enl. S.
S berättar att han skickade över en bokföringsfil till Rivinoja. Denna fil tog Rivinoja till sin bokförare Annelie Koivio. S menar att den visades för tredje part och att Rivinoja lagt varor på Lysons lager. Rivinoja menade att S hade bättre koll på sin bokföring och det var bättre att kolla på S bokföring för att se vad han var skyldig.
S vill göra upp med Rivinoja. S säger att Rivinoja vill göra ekonomisk brottslighet i Lyson, genom att ta varor som han inte registrerar hos Lyson.
S säger att Rivinoja har en mejl som heter ale@humanhabit.se som är hans arbetsadress när Rivinoja arbetar för S. Sen har Rivinoja arbetat med sitt LTD-bolag. S menar att han tjatat på Rivinoja för att göra bokföring och lägga ner Ltd-bolaget. S menar att Rivinoja har ett annat arbete istället för Lyson.
S berättar att de gick igenom vid tre tillfällen men de kunde inte komma överens och det gick inte att prata med Rivinoja. S säger att om Rivinoja stulit från Lysons lager så har Rivinoja frågat om det försvunnit varor och det ska vara en inventering. Rivinoja ville ha sina varor från Lysons lager. Rivinoja vill att S ska reda ut det hela vad som är inköpt och vad som är sålt. S menar att pappren finns och det är enkelt att gå igenom då Lyson har alla papper, i sommar har de gått igenom pappren. S berättar att Rivinoja har haft möte och haft med en Alexander och denne har tullat in varorna som Rivinoja köpt i november. Human Habit kunde inte fakturera Lyson då Alexander hade tullat in med ett eori-nummer (detta är en EU-grej som kom under 2010, liknade personnummer vid intullning). När Rivinoja hade ett Ltd-bolag var han tvungen att kontakta England för att få ett nummer, därför användes Alexanders nummer. Rivinoja har importerat via Human Habit och betalat och skickat pengar men använt Alexanders nummer, Alexander Edberg.
S berättar att vid ytterligare möten så har det varit hög ljudnivå utan att man kommit fram till lösningar. S menar att Rivinoja ville dra in S i sina problem. Rivinoja har vidare sagt att det är Alexanders grejer. Rivinoja påstod att Lyson har för mycket grejer som är Rivinojas så tyckte denne att S skulle skicka pengar till Kina för att få en falskfaktura för att lösa för sin bokföring. Men S vill inte begå någon brottslighet för att lösa om Rivinoja gjort nåt felaktigt
S berättar att han hört via Christina som sagt att Rivinoja har buggningsutrustning på Lyson.
S menar att det har dragit ut på tiden med inventering och annat och Rivinoja blir mer och mer irriterad. Sedermera skickade Rivinoja en faktura på grejer de inte kommit överens om. S gick till Rivinojas nya lokal, den ligger på Alvestagatan 31. S har sett ett avtal på datorn, inkråmsavtal, Alexander köpte firman för två veckor sedan, S berättar att han vad på besök den 25 juli 2010.
Förutom skulderna när S gjorde inkråmsköpet så lånade S 350 000 kr av Human Habit. Den senaste perioden har Rivinoja behövt pengar och S har betalt pengar. S säger att han betalat av på ett lån tidigare än han egentligen behövde. S säger att det tar tid att gå igenom alla handlingar. Sen ville Rivinoja ha 50 000 kr av S och då hade de ett möte den 14 augusti. S gav honom inga pengar då Rivinoja inte kunde ställa upp på S:s motkrav, detta ville inte Rivinoja skriva under. S säger att han började undra om traderakontot låg hos Rivinoja privat eller i Human Habit Ltd, var användarnamnet fanns. Vidare skulle

Skatteverket
Skattebrottsenheten
Sylva Bonander
010-577 91 55

FÖRHÖR
Förhörsdatum 2011-09-02
Dnr

namnet bytas ut som är förknippat med varumärket Human Habit men detta ville inte Rivinoja gå med på.
S berättar att Rivinoja har skickat fakturor till Stockdale för att denne har gjort Lysons bokföring.
Rivinoja har vidare avskilda hyllor på Lysons lager som S vill att han ska hämta men gör inte detta. S berättar att domännamnen humanhabit.se .eu. .com har Rivinoja försökt att ta över på sig själv.
S känner att Rivinoja vill skrämma honom hela tiden, detta har ökat hela tiden de senaste fem månaderna.

S tillfrågas om han känner till Kjell Ekblad och S säger att det är olika historier. Bl a att Rivinojas sambo hade en firma som heter Nordgren Sales, i mitten på 2000-talet. Rivinoja har genom detta bolag importerat från Kina. Vid ett tillfälle ska några personer ha rånat lagret, "Lillen", "Daniel". Nordgren har inte vågat säga att hon blivit rånad. I detta sammanhang ska även en Mats ha förekommit.
Vidare ska Rivinoja ha skickat uppgifter till Skatteverket att Ekblad har tagit ut lön men inte redovisat för detta. Ekblad hade förtidspension. Ekblad ska då ha blivit arg på Rivinoja.
Under förra våren skulle Rivinojas bil fixas av Kjells bror. På nåt sätt har Kjell skickat den till Bandidos.

S berättar att den första ägaren till bolaget, Henrik Tegelström, har blivit hotad av Kjell Ekblad. Tegelström har sagt att Ekblad skjuta en kula i knät. Rivinoja har vidare visat en film där Mats och Kjell ska göra upp om pengar och bilen. S har inte träffat Ekblad.
S säger att det verkar som om Ekblad antingen sålt åt Rivinoja eller hjälpt dom. Ekblad ska ha sagt att han inte visste att han var målvakt i sitt egna bolag på filmen. S tror nog att Mats lurar Kjell.
S säger att när det inte gått att göra upp med Rivinoja så har Alexander Edberg skickat in till KFM att denne är den rättmätige ägaren till varorna i Lyson. Här visar sig summan som Rivinoja importerat för ett belopp som är 40 000 kr mot 300 000 kr.

S säger att Rivinoja gör affärer i Lysons namn med Lysons varor.
S försöker göra upp med hjälp men Rivinoja vill inte. S säger att Rivinoja skickar falska fakturor dels till S och dels till bokföraren.
Rivinoja vill inte lämna verifikationer och vill inte slutföra affärer. Han blandar in andra parter som S inte har gjort affärer med eller har avtal med.

S säger att när man packar på post på bolaget och använder "Packsoft" när man skickar varor får man faktura från Posten. Mellan februari till slutet av april så har det gått ut med avsändare Human Habit postförskott. Det var 170 försändelser, det kostar mellan 100 – 200 kr att skicka ett paket.

Förhöret avslutas kl 11,40

Förhöret är genomläst av Steinsson.

Datum 2021-09-08

Regeringskansliet
103 33 Stockholm

Hemställan att regering fattar beslut

Hemställan att regering fattar beslut och vidtager åtgärder i enlighet med konventionen för att säkerställa brottsoffers rättigheter som blivit utsatta för i ett led systematiska tortyrbrott, där brottsutövare av tortyrhandlingar är statliga tjänstemän på svenska myndigheter, då ett absolut förbud föreligger tortyr.

Grund för regeringens beslut

Tortyr – ett brott mot mänskliga rättigheter

Tortyr är ett brott mot mänskliga rättigheter. Förbudet mot tortyr regleras i flera internationella konventioner, bland annat i Europeiska konventionen om skydd för de mänskliga rättigheterna (Europarådet, 2010), hädanefter Europakonventionen, som gäller som lag i Sverige (SFS 2016:1358). Tortyrförbudet är absolut, det innebär att förbudet gäller i alla situationer och att det inte finns några undantag (Europarådet, 2010).

Utöver Europakonventionen regleras förbudet mot tortyr i FN:s allmänna förklaring om de mänskliga rättigheterna, i FN:s konvention mot tortyr och annan grym, omänsklig eller förnedrande behandling eller bestraffning, FN:s konvention om medborgerliga och politiska rättigheter, FN:s konvention om barnets rättigheter.

I enlighet med tortyrkonventionen, dvs. konventionen mot tortyr där det anges att ett pågående tortyrbrott som är av en systematisk karaktär måste tortyrbrott omedelbart upphöra, med hänvisning av tortyr begreppet, tortyrförbudet och definitioner av tortyr som är ett allvarligt brott mot mänskliga rättigheter som är absolut förbjudet.

Det är myndigheternas och domstolarnas uppgift att tillämpa gällande lagstiftning. En domstolsprocess innebär att regeringens politik prövas i domstolssalen, för att säkerställa att de lagar som finns genomförs.
Det handlar om tortyrkonventionen som ålägger regeringen att presentera en plan för hur Sverige skall uppnå de krav som tortyrkonventionen ställer på Sverige. Det handlar om Europakonventionen där Europadomstolen har utvecklat en praxis som visar att Europakonventionen och tortyrkonventionen är tillämplig under vissa förutsättningar och kan tillämpas på den svenska politiken med beaktning av tortyrbrott inom ramen för myndighetsutövning.

Justitiekansler har i sin tillsyn över myndigheter och deras myndighetsutövning så antas att Justitiekansler måste förhindra att tortyrbrott inte förekommer i någon myndighetsutövning, då förekomsten av tortyrbrott har ett absolut förbud.

Frågan handlar om artikel 14, paragraf 1 i konventionen mot tortyr m.m. Enligt denna bestämmelse ska varje konventionsstat i sitt rättssystem säkerställa att offret för en tortyrhandling erhåller upprättelse och en verkställbar rätt till en rimlig och adekvat gottgörelse, varmed även förstås medel för ett så fullständigt återvinnande av hälsa som möjligt.

Om offret skulle avlida till följd av tortyrhandling, ska de personer som han underhåller vara berättigade till gottgörelse.

En förutsättning för att kravet på rätt till möjlighet till gottgörelse ska gälla är, enligt artikel 2, paragraf 1 i konventionen, att tortyrhandlingen i fråga ägt rum på ett territorium som är under statens jurisdiktion. Det betyder för svenskt vidkommande att handlingen ska ha skett här i landet.

Såväl Justitiekansler och Justitieombudsmannen förväntas ha expertkunskap om definitioner vad som utgör ett tortyrbrott, eller vilka som riskerar att utsättas för tortyr i det material som granskas av statens tillsynsfunktioner.

Regeringens ansvar att hindra brott mot mänskliga rättigheter

Regeringen har det yttersta ansvaret att fatta beslut som tillvaratar brottsoffers lagstadgade rättigheter, där brottsoffer utsatts för en lång serie systematiska tortyrbrott, och där brottsutövare är statliga tjänstemän på svensk myndighet.

Via regeringens beslut tillerkänns brottsoffer de rättigheter som offer för systematiska tortyrbrott har en laglig rätt att tillerkännas, då det är ett absolut förbud mot handlingar och gärningar som utgör tortyr mot enskild i enlighet med konventionen mot tortyr, där regeringen och staten även har en skyldighet att se till att ingen människa utsätts för tortyrhandlingar som sker uppsåtligen.

Regeringen har istället under omständigheter som redovisas en handlingsplikt och utredningsskyldighet att utreda redovisade tortyrbrott och gottgöra brottsoffer på skada som är uppkommen på statliga tortyrbrott, i enlighet Svenska statens ratificering av Konventionen mot tortyr och annan grym, omänsklig eller förnedrande behandling eller bestraffning (SÖ 1986:1).

Svenska staten skall inte vara ett land där tjänstemän som anställda och avlönade av staten inom ramen för sin tjänsteutövning på sin arbetstid kan tillåtas ägna sig åt att planera och utföra systematiska tortyrbrott under övertygelsen att dessa tjänstemän slipper undan straff och lagföring för sina brott som i juridisk mening även internationellt klassificeras som tortyrbrott.

Staten har gjort ingenting att begränsa tortyrbrottets systematiska omfattning och varaktighet i tid, där detaljkännedom om tortyrbrott finns med skriftligt bevis hos tillsynsmyndighet, varvid det föreligger en situation där svenska statens nationella juridiska system kollapsat, då även domstolen försöker hemlighålla vapenhot och övergrepp mot enskild, hot som förmedlas i domstolsprocess.

Utredningen av Justitiekansler inblandning som tillsynsmyndighet att hemlighålla och aktivt medverka och främja dokumenterade tortyrbrott

Justitiekansler (JK) är en myndighet som har till syfte att kontrollera att andra myndigheter efterlever Sveriges lagar och andra författningar, där övergripande tillsyn hos JK skall vara inriktas på att upptäcka systematiska fel i de offentliga verksamheterna. Ämbetet lyder under regeringen, dess existens och verksamhet är delvis bestämd i grundlag.

Justitiekanslern uppgift är att på regeringens uppdrag övervaka att myndigheterna, deras tjänstemän, fullgör sina uppgifter i enlighet med gällande rättsregler.

Justitiekanslern är en myndighet under regeringen som bl.a. har tillsyn över myndigheter, som bevakar statens rätt och reglerar skadeståndskrav mot staten, samt tillhandagår regeringen med råd och utredningar i juridiska frågor. Justitiekanslern har i likhet med Riksdagens ombudsmän (JO) tillsyn över myndigheter och deras tjänstemän. Tillsynen har till syfte att kontrollera att lagar och andra författningar efterlevs. Justitiekanslern har sedan dess en mer övergripande tillsyn som främst är inriktad på att upptäcka systematiska fel i den offentliga verksamheten, dit ett minimumkrav måste anses att svenska myndigheter uppfyller kraven som ingår i Tortyrkonventionen, vilka åtgärder Sverige måste vidta för att Sverige ska leva upp till de krav om gottgörelse till tortyroffer som ställs av FN:s konvention mot tortyr och annan grym, omänsklig eller förnedrande behandling och bestraffning.

I enlighet med artikel 19 i konventionen mot tortyr och annan grym, omänsklig eller förnedrande behandling eller bestraffning så inger Sverige periodiska rapporter, där rapporten omfattar lagstiftningsmässiga, administrativa och andra åtgärder med koppling till de enskilda materiella bestämmelserna i konventionen som vidtagits sedan Sverige gav in sin senaste periodiska rapport.
I nästa periodiska rapport i enlighet med artikel 19 i konventionen mot tortyr och annan grym, omänsklig eller förnedrande behandling eller bestraffning så måste Sverige redovisa att tillsynsmyndigheten Riksdagens Ombudsmän (JO) och Justitiekansler (JK) haft detalj kännedom om allvarliga tortyrbrott, men tillsynsmyndigheter valt att hemlighålla förekomsten av sådana tortyrbrott i sina redovisningar där tillsynsmyndigheter istället aktivt haft inblandning i att främja pågående tortyrbrott genom aktiv handling och gärning.

Det är uppenbart att en systematisk mörkläggning skett av den omfattning som avser förekomsten av tortyrbrott som sker inom ramen för Sveriges gränser där Justitiekanslern i likhet med Riksdagens ombudsmän (JO) utövar tillsyn över myndigheter och deras tjänstemän i syfte att förhindra tortyrbrott, men tillsynsmyndigheten med alla medel försöker hemlighålla och mörklägga omfattningen och förekomsten av tortyrbrott, där tjänstemän på myndigheter som har inblandning i tortyrbrott utnyttjar denna omständighet, för att begå ytterligare övergrepp och allvarliga brott, där staten i sin myndighetsutövning aktivt medverkat i brott, övergrepp i rättssak, där tortyroffers grundläggande rättigheter totalt utplånats när talan mot staten väckts i domstolsprocess.

Tortyrutövare har kännedom att Justitiekansler som tillsynsmyndighet har tjänstemän som främjar förekomsten av tortyrbrott med passivitet eller aktivitet som medgärningsman i pågående tortyrbrott, där strategiska analyser och noggrann planering hos tillsynsmyndighet föreligger att hemlighålla förekomsten av tortyrbrott för allmänhet och regering.

I rättsliga utredningar där förekomsten av tortyrbrott redovisats med ingivet skriftligt bevis till Justitiekansler, så har Justitiekansler istället för att arbeta för skydd mot privatlivet och lagföra statliga tjänstemän som begår tortyrbrott, så har Justitiekansler istället visat passivitet, så att statliga utövare av tortyrbrott istället fått en fristad och tillåtelse med statlig sanktionering att expandera aktiviteter med tortyrbrott som utgör i ett led utgör systematiska tortyrbrott. Statliga tjänstemän tillåts ha inblandning att hindra utredning och exponera statliga tortyrbrott genom åtgärder med våld, hot om våld, där utövaren av tortyrbrott medverkar och vidtager åtgärd i flertalet brottsutredningar, varvid statlig tjänsteman medverkar i synnerligen allvarliga brott, övergrepp i rättssak.

Justitiekansler har i rättsliga processer främjat och medverkat som medgärningsman i ett pågående tortyrbrott som utgör brott i ett led av systematisk karaktär och omfattning. Det skapar i sin tur statligt sanktionerade tortyrbrott där staten tillåter att tjänstemän på polismyndighet, åklagarmyndighet och tillsynsmyndighet tillåts i sin tjänsteutövning att utöva systematiska tortyrbrott helt utan risk för straff och det undergräver ett lands hela rättssystem och rättssäkerhet.

Justitiekanslern inte respekterat grundläggande rättssäkerhet, då Justitiekanslern haft inblandning att främja och medverkat i tortyrbrott, med konsekvens att regeringen nödsakas att säkerställa så att tortyroffer i nöd erhåller status som brottsoffer för systematiska tortyrhandlingar.
Utredningar mot misstänkta torterare kör ofta fast på grund av passivitet, ineffektivitet eller att det finns medbrottslingar inom tillsynsmyndighet som har inblandning i att hindra och mörklägga utredningar av misstänkta tortyrbrott.

Utredning där bevis på påstådda tortyrbrott utgör skriftlig bevisning

Särskilda utredningsåtgärder har därför vidtagits i syfte att bevissäkra sådana omständigheter att systematiska tortyrbrott som har inblandning hos tillsynsmyndigheten Riksdagens ombudsmän (JO) samt Justitiekansler (JK) där uppsåtlig medverkan eller främjande i systematiska tortyrbrott föreligger myndighetsutövningen, då tillsynsmyndigheten haft kännedom om tortyrbrott genom de bevis som presenterats, varvid den kriminaliserade handlingen och gärningen i tortyrbrottet avser även underlåtelsehet eller passivitet.

Med anledning att Justitiekanslern är en myndighet som ansvarar under regeringen, har utredningen fokuserat på att tillhandahålla bevis hur Justitiekanslern i sin myndighetsutövning haft inblandning att aktivt främja och medverka i förekomsten av de systematiska tortyrbrott som nu redovisas till regeringen, där omständigheter i sak och tortyrbrott utgör skriftligt bevis.

I ärende som nu redovisas till regeringen för åtgärd och beslut, så har poliser och åklagare samt andra tjänstemän i över 10 års tid, trakasserat sina tortyroffer på ett systematiskt tillvägagångssätt, där dessa trakasserier och övergrepp i rättssak endast möjliggjorts genom att Justitiekansler och Justitieombudsmannen inte fullgjort sin tillsynsfunktion och stoppat sådan myndighetsutövning som utgör tortyrbrott. Justitiekansler genom passivitet i handling att agera mot tortyrbrott istället aktivt medverkat att framkalla extrem fara för utsatta tortyroffer inom ramen för rättslig process där staten är part.

Justitiekansler har inför en rättslig prövning i domstol haft detaljkännedom att skadebringande och brottsliga handlingar och gärningar skett inom ramen för rättsväsendets administration i ett stort antal brottsutredningar med flertalet målsägande. Bakgrunden är att flertalet tjänstemän på skatteverket, polismyndighet och åklagarmyndighet bevisligen haft inblandning att medverka och hindra att brottsutredningar genomförs i en dokumenterad rån och utpressningssituation med kopplingar till Bandidos MC, varefter när detaljer i sådan brottslig myndighetsutövning avslöjats, tjänstemän på rättsväsendet aktivt medverkar så brott, övergrepp i rättssak, inte utreds alls.

Justitiekansler har således detaljkännedom att ett allvarligt systemhotande brott, övergrepp i rättssak föreligger inför en rättslig prövning av ett enskilt skadeståndsyrkande mot staten, uppkommen på skada där den enskilda i ett falskt åtal skriftligt hotas med vapen i syfte att erkänna någon annans grova bokföringsbrott och grova skattebedrägeri, där de skriftliga vapenhot som nertecknats skriftlig av myndighet, redovisas inom ramen för en brottsutredningen och förundersökningsprotokoll till försvarsadvokat Sandra Ullsten, dvs. ett skolboksexempel på ett systematiskt tortyrbrott utspelar sig i domstolsprocess och i ett falskt åtal, då myndighet genom att manipulera med förundersökningsprotokoll även förmedlar skriftliga vapenhot i syfte att tvinga en oskyldig att straffrättsligt erkänna någon persons brottsliga gärning.

Skattebrottsenhetens handläggare Sylva Bonander som nertecknat de skriftliga hot i en förhörsutsaga i en brottsutredning, kontaktar polisen med anledning att gärningsman som uttalar hot som nertecknas i förhörsutsaga har vapen på sig. Enskild har i rättslig process därefter riktat skadeståndsanspråk mot staten, där skada är uppkommen på myndighetsutövning där flertalet handlingar och gärningar utgör i ett led systematiska tortyrbrott.
Justitiekansler har som part i den rättsliga processen företrätt staten, där staten krävs på skadestånd för skada uppkommen på felaktig myndighetsutövning i ett falskt åtal, grovt brott. En latent hotbild, övergrepp i rättssak och vapenhot som uttalas i domstolen samt knivöverfall i hemmet genomsyrar hela rättegångsprocessen. Justitiekansler har inför en rättslig prövning i domstol haft detaljkännedom att skadebringande handlingar skett inom ramen för domstolsverkets administration i rättsliga processer, varvid som konsekvens att staten inte kan tillhandahålla en rättvis rättegång, då en opartisk bedömning omöjliggörs i rättslig process när en skada är uppkommen i domstolens administration, där sedan samma domstol ska bedöma de fel och försummelser som skett i domstolens hantering.

Utredning där systematiska tortyrbrott i kombination med övergrepp i rättssak, utgör hot en trängande livsfara för enskilds rätt till personlig säkerhet och trygghet

Grunder för omedelbar handläggning av tortyrutsatta brottsoffer med anledning av statlig tjänstemans handläggning av brottsutredning där brottet övergrepp framstår, som trängande fara för den hotade, som haft livvakter som utsatts för mordförsök och mord och dessa omständigheter utgör brottet övergrepp i rättssak i juridisk mening definieras som ett systematiskt tortyrbrott som orsakat synnerligen allvarligt lidande, där syftet med handlingen och allvarlighetsgraden av tortyren uppfyller att tvinga brottsoffer under hot om våld i rättsprocess att erkänna ett brott under vapenhot som han är oskyldig till, hota försvarsadvokat med vapenhot där hoten är skriftliga, utsätta brottsoffer för övergrepp i rättssak i ett falskt åtal, injaga fruktan, tvinga under hot om våld, förnedra genom hot om våld och angripa en person för att han anmält ett brott och försöka hindra person att anmäla, vittna i rättegång och diskriminera.

Tortyren, smärtan och lidandet har orsakats medvetet, genom hanteringen statens involvering samt dess offentliga tjänsteman eller instruerat andra att begå handlingarna (Human Rights Centre, 2015) inom ramen av flertalet olika brottsutredningar där brottsoffer med familj fått under en längre tidsperiod fått leva med livvaktsskydd under ett ständigt övergrepp som utgör ett i domstolen dokumenterat vapenhot, ett statligt övergrepp i rättssak, då hot som förmedlas i samband med myndighetsutövning till såväl advokat samt oskyldigt åtalad, skall brottsoffer under olaga hot skall tvingas erkänna någon annans grova bokföringsbrott och grova skattebedrägeri.

Flertalet svenska medborgare utsatta för tortyrbrott befinner därför sig i nöd, då Justitiekansler i rättslig process med underlåtelsehet i handlingsplikt och tillsyn av myndighetsutövning i ett pågående tortyrbrott av en systematisk karaktär, så har tillsynsmyndigheten detaljkännedom i ett synnerligen allvarligt brott, övergrepp i rättssak.

Hot och våldsbrottslighet kopplat till organiserad brottslighet med känt våldkapital, Bandidos MC, som för den hotande framstår som tortyrbrott och trängande fara, då han tidigare bevisligen varit utsatt för rån med vapenhot, grovt utpressningsbrott som skett i ett systematiskt led som genomförts med grovt olaga hot och grovt olaga tvång.

Det hemställes att regeringen med beslut fastställa tortyroffers status som brottsoffer för tortyrbrott och regeringen genom konsekvens av sådant beslut vidtager omedelbara åtgärder för evakuering av berörda tortyrutsatta brottsoffer.

Det hemställes att regeringen gör en total översyn, begränsar användandet av hemliga tvångsmedel, då tjänstemän inom polis och åklagarmyndighet grovt missbrukat hemliga tvångsmedel i en uppenbart godtycklig och systematisk omfattning i syfte att begå systematiska tortyrbrott mot såväl enskild och allmänheten.

Det kan aldrig tillåtas att effektiva utredningsverktyg för de brottsbekämpande myndigheterna med hemliga tvångsmedel tillåtas grovt missbrukas, så att förfaringssättet i missbruket utgör systematiska tortyrbrott och synnerligen allvarliga brott mot de mest grundläggande mänskliga rättigheterna, där dessa övergrepp som utgör tortyrbrott mot mänskliga rättigheter sanktioneras av staten genom med hjälp av tjänsteman hos polis samt åklagare samt tjänsteman på tillsynsmyndigheter samt med de kontrollfunktioner som finns hos Justitieombudsmannen (JO) och Justitiekanslern (JK).

Ett systemfel då tortyr – ett brott mot mänskliga rättigheter – utövas systematiska tortyrbrott hos tillsynsfunktioner Justitiekanslern och Justitieombudsmannen där brotten därefter mörklägges

Uppsåtliga tortyrbrott har ett absolut förbud där straffansvar föreligger inblandning och främjande i sådana brottsliga handlingar och gärningar.
Även medverkan med passivitet i uppsåtliga tortyrbrott är kriminaliserad, då tortyrbrott har ett absolut förbud.

Justitiekansler har i sin tillsyn över myndigheter och deras myndighetsutövning trots kännedom om tortyrbrott, så har inte tillsynsmyndigheten förhindrat att systematiska tortyrbrott som skett inom ramen för myndighetsutövning tillåtas expandera i allvarlighetsgrad till ett mycket allvarligt brott, övergrepp i rättssak.

Frågan handlar om artikel 14, paragraf 1 i konventionen mot tortyr m.m.
Enligt denna bestämmelse ska varje konventionsstat i sitt rättssystem säkerställa att offret för en tortyrhandling erhåller upprättelse och en verkställbar rätt till en rimlig och adekvat gottgörelse, varmed även förstås medel för ett så fullständigt återvinnande av hälsa som möjligt. Om offret skulle avlida till följd av tortyrhandling, ska de personer som han underhåller vara berättigade till gottgörelse.

En förutsättning för att kravet på rätt till möjlighet till gottgörelse ska gälla är, enligt artikel 2, paragraf 1 i konventionen, att tortyrhandlingen i fråga ägt rum på ett territorium som är under statens jurisdiktion. Det betyder för svenskt vidkommande att handlingen ska ha skett här i landet.
Såväl Justitiekansler och Justitieombudsmannen förväntas ha expertkunskap om definitioner vad som utgör tortyr, eller vilka som riskerar att utsättas för tortyr.

Ett synnerligen allvarligt systemfel förkommer i Justitiekanslerns myndighetshetsutövning då grundläggande mänskliga rättigheter inte respekteras, då Justitiekansler och Justitieombudsmannen har inblandning i att främja, anstifta och medverka i ett pågående tortyrbrott som är av systematisk karaktär och art. I samband med att konventionen mot tortyr m.m. ratificerades i januari 1986 anförde föredragande statsråd, såvitt avsåg artikel 14, att de svenska reglerna i skadeståndslagen och brottsskadelagen var tillräckliga för att tillmötesgå konventionens krav (prop. 1985/86:17, s. 14 f.).

Redogörelse av bevis och underlag till regering som utgör i ett led systematiska brott mot Konvention mot tortyr och annan grym, omänsklig eller förnedrande behandling eller bestraffning, dvs. brott avser en tortyrhandling som avser lagöverträdelse, 1 § Lag (1988:695)

Skriftlig bevisning redovisas nedan bilagor för brott som utgör tortyrhandlingar

Bilaga nr 1 – Konventionen mot tortyr och annan grym, omänsklig eller förnedrande behandling eller bestraffning (SÖ 1986:1), Lag (1988:695)

Bilaga nr 2 – Ingiven polisanmälan den 4 december 2010 till säkerhetspolisen där anmälan redogör för ett brott mot konventionen mot tortyr, artikel 1, protokollet i Konventionen mot tortyr och annan grym, omänsklig eller förnedrande behandling eller bestraffning.

Brott som polisanmäls 4 december 2010 avser ett brott som utgör handling och gärning redovisat i hänvisning till protokoll 1 § Lag (1988:695)
Lag om vissa internationella åtaganden mot tortyr.

Den 8 januari 2021 begärs återkoppling till den ingivna polisanmälan där brottsanmälan redogör för brott som utgör tortyrhandlingar, där brottsanmälan inlämnad den 4:e december 2020.

Eftersom polismyndighet inte respekterat att upprätta en polisanmälan där redovisade handlingar och gärningar utgör tortyrhandlingar som även utgör brott enligt strafflag, så respekterar inte Svenska staten enskildas rättigheter och statens skyldigheter som redovisas i protokollet i Konvention mot tortyr och annan grym, omänsklig eller förnedrande behandling eller bestraffning.
Enligt internationell rätt, genom bl.a. Istanbulprotokollet (IP), har svenska myndigheter ett långtgående ansvar för att skydda offer för tortyr mot fortsatt förföljelse, men även för att ge den adekvat behandling och utreda övergreppen de utsätts för. Brottsoffer för systematiska tortyrhandlingar i ärende som redovisas till regeringen, således saknar helt skydd mot för tortyr eller grym, omänsklig eller förnedrande behandling eller bestraffning i en situation där övergrepp med hot och tvång orsakar svårt lidande, fysiskt och psykiskt medvetet då tortyrhandlingar uppsåtligen tillfogas offer för tortyr på ett systematiskt tillvägagångssätt, där tortyrhandlingar sker på anstiftan eller med samtycke eller medgivande av en offentlig tjänsteman.

Åklagare har enligt lag en absolut handlingsplikt att vid polisanmält brott till polismyndighet som avser rättsstridigt tvång och olaga hot samt försättande av enskild i tvångstillstånd och nödläge och med uppsåt att skada honom till liv eller hälsa, där det polisanmälda brottet utgör en tortyrhandling i enlighet med konventionen mot tortyr, samt brottet i juridisk mening även uppfyller objektiva och subjektiva rekvisit för ett brott skall anses vara fullbordat, där straffansvar föreligger gärningsmannen för brott enligt brottsbalk (1962:700) då det olaga hotet skett uppsåtligt och medvetet på tillvägagångssätt som är ägnat att hos den hotade framkalla fruktan för den hotade eller annans liv, hälsa och välfärd.

Bilaga nr 3 – Ingiven redogörelse till Justitiekansler Dnr 6783-18 den 2018-11-08 med detaljerad beskrivning av det tillvägagångssätt hur tjänsteman på polismyndighet och åklagarmyndighet bedrivit och sammanblandat flertalet olika brottsutredningar och målsägande, så att lagföring uppsåtligen hindras på polisanmälda brott genom de åtgärder och arbetsmetoder rättsväsendet vidtagit.

I de sammanblandade brottsutredningarna finns listor med polisanmälda brott som samtliga brottsutredningar är föremål för ett statligt övergrepp i rättssak.

Företaget Humanhabit utredningsåtgärder finns redovisade där ett stort antal rättsliga processer och brottsutredningar granskats och analyserats i de utredningsåtgärder som förekommit i det falska åtalet i Borås Tingsrätt mål nr B310-12, ett åtal som vice åklagare Ove Jäverfelt initierat, där samma åklagare Ove Jäverfelt därefter har inblandning och medverkan i de sammanblandade brottsutredningarna, som konfigurerats som kortspel där man blandar och ger.

Ett utstuderat och sadistiskt tillvägagångssätt där rättsväsendet skapat ett rättslöst tillstånd, där den enskilda skall diskrimineras och fråntagas alla mänskliga rättigheter, brottsoffer skall ha vetskap att en latent hotbild föreligger i tid och rum, då rättsväsendet och staten hjälper gärningsman som med hot om våld tillåts av staten utföra våldsbrott, övergrepp i rättssak.

Sammanblandningen av olika brottsutredningar med olika målsägare är ett riktat budskap från staten som utgör en tortyrhandling, ett juridiskt tillstånd där mänskliga rättigheter saknas helt, tillståndet skall ständigt förmedla hjälplöshet och inge fruktan och psykiskt lidande för all framtid, då denna extremt avskyvärda tortyrhandling endast kan avslutas med ett regeringsbeslut som tillkännager brottsoffer för tortyr mänskliga rättigheter.

I de sammanblandade brottsutredningarna finns en polisanmälan av ett mycket allvarligt brott, övergrepp i rättssak, där hot om våld som riktas mot rättsliga processer förmedlas i ett knivöverfall, där gärningsman fotograferats på bild. Gärningsman är i brottsutredningen redovisad i en godslista, varvid gärningen för brottet avhumaniseras, då gods i en godslista kan aldrig åtalas för ett brott.

I de sammanblandade brottsutredningarna finns polisanmälda brott, då livvakter är föremål för angrepp och hot. Brottsutredningar tillhörande livvakter är redovisad i en godslista, varvid gärningen för brottet för all framtid hindras lagföring, då gods i en godslista kan aldrig åtalas för ett brott.

Bilaga nr 4 – Ingiven bevis till Justitiekansler Dnr 6783-18, akt bilaga nr 3, med brottsutredning som innehåller förundersökningsprotokoll 5000-K511017-14 där Justitiekansler får detaljkännedom att ett brott, övergrepp i rättssak, utretts på ett felaktigt och kränkande tillvägagångssätt, då staten uppsåtligen medverkat i rättsövergrepp, varvid som konsekvens en tortyrhandling uppstår som utgör ett brott mot Konventionen mot tortyr och annan grym, omänsklig eller förnedrande behandling eller bestraffning.

Omständigheter i tortyrhandling föreligger att tjänstemän hos polismyndighet och åklagarmyndighet har inblandning i ett allvarligt brott, övergrepp i rättssak, där samma tjänstemän uppsåtligen utsatt brottsoffer för i ett led systematiska tortyrhandlingar med tvång och hot som innebär trängande fara för enskild. Statliga tjänstemän hos rättsväsendet har grovt missbrukat sin tjänsteutövning som skett inom ramen för myndighetsutövning, då de med hänsynslöshet och med likgiltighetsuppsåt i hanteringen av brottsutredningar skapat en situation som innebär trängande fara för flertalet brottsoffer som upprättat polisanmälan på allvarlig brottslighet, där rån och systematiska utpressningsbrott och andra förmögenhetsbrott har direkt koppling till Bandidos MC våldskapital.

Istället för att rättsväsende lagföra brott som polisanmälts, så har tjänstemän hos rättsväsendet istället haft inblandning och medverkat i synnerligen allvarliga brottsliga handlingar och gärningar, då statliga tjänstemän samarbetat med yrkeskriminella i syfte att säkerställa utbyte av brott och hindra lagföring av ett stort antal polisanmälda brott. Brottsoffer trakasseras med falska åtal och försvarsadvokater hotas skriftligt med vapen i förundersökningsprotokoll.
Den allmänfarliga och extremt vårdslösa myndighetsutövning sker i en situation där utpressare som uttalat synnerligen allvarliga hot som skriftligt nertecknats i förundersökningsprotokoll bevisligen har vapen på sig, då förundersökningsledare som nertecknat hot i förundersökningsprotokoll kontaktat polisen som noterat händelsen i dagboksanteckning i en brottsutredning.
Situationen med hotbild och våld som riktas mot flertalet enskilda har trakasserierna inneburit svårt lidande, fysiskt och psykiskt, en skräckupplevelse av en ständig trängande fara, där enskild nödsakats ha livvaktsskydd till stora ekonomisk och löpande kostnader, för upprätthålla rätten till personlig säkerhet för enskild och familj där även små barn förekommer.
Livvakt som redogjort i brottsanmälan att poliser försökt mörda honom med kniv, blir mördad 12 dagar efter livvaktens vittnesmål blir nertecknad i förundersökningsprotokoll, då försvarsadvokat som blivit hotad med vapen begär att livvakten skall höras om de allvarliga hot som genomsyrar brottsutredningen.
En polisanmälan om mord på livvakten inlämnas direkt till riksåklagaren, men någon brottsutredare kontaktar aldrig anmälaren trots påstötningar att kontakt önskas med mordutredare.

Bilaga nr 2 således avser statligt sanktionerade tortyrhandlingar och systematiska brott mot konventionen mot tortyr, som i konventionen avser statens underlåtelse att vidtaga åtgärder vid anmälan om brott som utgör tortyrhandling, varvid brott mot artikel 2, 4, 12, 13 samt 14 föreligger.
Tjänstemän på Justitiekansler som tillsynsmyndighet och som företrädare för det allmänna, har uppsåtligen medverkat i en rättslig process, som inleds med att Justitiekanslern har detaljkännedom om brott, övergrepp i rättssak där hot om allvarligt våld mot enskild är uppkommen på korruption i rättsväsendet, hot som genomsyrar hela den rättsliga processen, där knivöverfall sker i hem under den pågående rättsliga processen, där samma tjänsteman på polismyndighet handlägger brottsutredning som redan är inblandad i korruption som skapar hot och fara för enskild, ett händelseförlopp som är uppkommen på Justitiekansler vårdslösa myndighetsutövning och risktagande att försöka hemlighålla brott.

Bilaga nr 5 – Yttrande daterad 2018-09-03 från Justitiekansler Dnr 3268-18, akt bilaga nr 36, där det vapenhot som förmedlas i förundersökningsprotokoll fått konsekvenser att den åtalade kallats som medmisstänkt i mål nr B857-11 utan att ha blivit delgiven misstanke om brott och utan att ha haft tillgång till försvarare, så anger Justitiekansler att om sådant förfarande utgör ett skadeståndsgrundande fel är det en fråga som främst avser tingsrättens handläggningsåtgärder. Således har Justitiekansler detaljerad kännedom att tingsrätten inte kan göra en opartisk bedömning av skadeståndsgrundande fel, då skadan är uppkommen på tingsrättens handläggningsåtgärder.

Således har Justitiekansler detaljerad kännedom att rätten till en rättvis rättegång och opartisk bedömning av skada i skadeståndstalan i domstol inte kan föreligga, då det enskilda anspråket i skadeståndstalan avser skadeståndsgrundande fel som föreligger tingsrättens handläggningsåtgärder i en felaktig medmisstanke i brott i en rättegångsprocess och åtal.

Eftersom medmisstanke i brott och åtal i mål nr B857-11 i Borås Tingsrätt uppkommit efter ett skriftligt vapenhot kommunicerats i förundersökningsprotokoll, så har utpressare med kommunicerat vapenhot krävt rättelse i en pågående förundersökning, i syfte att slippa bli lagförd för brott.

Bilaga nr 6 – Skriftligt vapenhot som nertecknas i en förhörsutsaga som ingår i ett förundersökningsprotokoll, där hot förmedlas i samband med myndighetsutövning och kommunicerats till försvarsadvokat Sandra Ullsten under omständigheter att förhörsledare Sylva Bonander kontaktar polisen med anledning att personen som varit föremål för förhörsutsaga har vapen på sig.

Bilaga nr 7 - Försvarsadvokat Sandra Ullsten begär redovisning och svar i anledning av de hot som förmedlas den 15 maj 2012 i förundersökningsprotokoll och kräver svar på vilka åtgärder som vidtagits med anledning av de förmedlade hoten som är skriftliga, varvid bevis på tortyrhandling föreligger, då hoten förmedlas där gärningsman bevisligen har vapen på sig, där de förmedlade hotelserna uppsåtligen förmedlas och haft ett syfte att en oskyldig med vapenhot skall tvingas till en bekännelse i syfte att straffa honom med en gärning som tredje person begått.

Tortyrhandlingen som sker i samband med myndighetsutövning är ett skolboksexempel på tortyrhandling och utgör ett brott mot artikel 1 i konventionen mot tortyr, där den brottsliga gärningen uppfyller objektiva och subjektiva rekvisit i brottsbalken för ett fullbordat grovt brott, övergrepp i rättssak samt ett grovt olaga hot samt medverkan och främjande av grov utpressning med flera brottsliga handlingar och gärningar.

Bilaga nr 8 – Justitiekanslerns begäran 2019-02-15 med yttrande ingiven från ekobrottsmyndigheten 2019-03-13 med anledning av väckt talan mot Staten vid Borås Tingsrätt mål nr T3106-18 för skadeståndsgrundande och felaktig myndighetsutövning. I ekobrottsmyndighetens yttrande framgår att skattbrottsutredare Sylva Bonander granskat datorer som varit föremål för husrannsakan, vilket aktualiserar ett falskt åtal, grovt brott, då ekobrottsmyndigheten till försvarsadvokat Sandra Ullsten skriftligt redovisat att handläggare gått i pension som ansvarat för efterfrågade tvångsmedelblanketter för granskade datorer som varit föremål för beslag i husrannsakan, där dessa dokument kan bevisa oskuld i brott, vilket tydligt framgår i försvarsadvokat Sandra Ullsten framställan, bilaga nr 7.

Bilaga nr 9 – I bilaga 8 framgår att en kopia av ekobrottsmyndigheten yttrande sänts en kopia till Justitiedepartementet (Å) men mörkläggning föreligger tortyrbrott då Justitiedepartementet redovisar att ingen skrivelse finns. Regeringen kan därför anklagas för att ha försökt mörka ekobrottsmyndighetens rapport där tortyrhandlingar föreligger myndighetsutövningen. Riksdagensförvaltningen kan därför på goda grunder kalla justitieminister till riksdagens utskott, då hanteringen av ekobrottsmyndighetens yttrande måste kritiseras och utredas då regeringen kan ha mörkat ett yttrande där tortyrhandlingar föreligger myndighetsutövningen.

Bilaga nr 10 – Utskrift av ljudupptagning och ljudfil från domstolsprocess i mål T3106-18 i Borås Tingsrätt där skatteverkets Heidar Hilmarsson avger vittnesmål. Ljudfil som nertecknats är inspelad och utlämnad av Borås Tingsrätt.

Skatteverkets sektionschef Heidar Hilmarsson och skattebrottsutredare Sylva Bonander hållit förhör med utpressare i Ulricehamn, där skriftigt vapenhot som uttalats, så har hot nertecknats i förhörsutsaga som redovisas i förundersökningsprotokoll, där de uttalade hot är ett grovt brott, övergrepp i rättssak, med anledning att hot förstärks då gärningsman som uttalar hot har vapen på sig, under omständigheter där skattebrottsutredare Sylva Bonander kontaktar polisinspektör Marianne Hallabro som nertecknar händelsen i dagboksanteckning tillhörande polisanmälan Dnr 1400-K125103-10. Vittnesmålet berör bland annat de skriftligt vapenhot som nertecknas i en förhörsutsaga som ingår i ett förundersökningsprotokoll i åtalet mål nr B310-12 i Borås Tingsrätt, där hot förmedlas i samband med myndighetsutövning och kommunicerats till försvarsadvokat Sandra Ullsten under omständigheter att förhörsledare Sylva Bonander kontaktar polisen med anledning att personen som uttalat hot har vapen på sig.

Bilaga nr 11 – Redovisning av en bevisskada på upprättad bokföring, då åklagare på ekobrottsmyndigheten inleder förundersökning EB-4181-15 där skatteverket under pågående förundersökning redovisar för en brottsmisstänkt var den digitala bokföringen är lagrad på Google e-mail konto, som har relevans i det falska åtalet i mål nr B310-12 i Borås tingsrätt, i enlighet med den begäran som försvarsadvokat begärt komplettering av förundersökning i bilaga nr 7.

Det framgår att av förundersökningsprotokoll att bokföring bevisligen finns på dator som varit föremål för husrannsakan med anledning av förhör med Johannes Steinsson med förhörsdatum 2015-11-13, där digital bokföring e-mailats den 9 juni 2011 som avser företaget Lyson upprättade bokföring där ett grovt bokföringsbrott och grovt skattebrott föreligger, i enlighet med inledda förundersökningen EB-4181-15.

Datorns hårddisk har granskats där utskrifter från bokföringsprogram Visma SPCS ingivits som en bilaga till förhör den 2012-01-31 där skattebrottsutredare Sylva Bonander varit förhörsledare.

I förundersökningsprotokoll finns redovisat hur företrädare för Lyson e-mailat en säkerhetskopia på upprättad bokföring i bokföringsprogrammet Visma SPCS, där ett grovt bokföringsbrott och grovt skattebrott föreligger, och en utskrift från bokföringsprogrammet är ingiven som en bilaga till förhör den 2012-01-31.

Det falska åtalet, grovt brott är således baseras på ett påstått brott, där en oskyldig skall tvingas ha straffrättsligt ansvar för att inte upprätta bokföring gentemot någon annans grova bokföringsbrott och grova skattebrott, där staten som huvudman orsakas skada på skattebrottet i Lyson upprättade bokföring med ett belopp överstigande 100.000kr.

Omständigheterna innebär ett falskt åtal, grovt brott i den hantering myndigheten haft i ett åtal där processen pågått i över 6,5 år.

Alla dessa omständigheter som skett i myndighetsutövning utgör tortyrhandling och brott mot artikel 1 i konventionen mot tortyr.

Bilaga nr 12 – Dom i mål nr T3106-18 i Borås Tingsrätt där vapenhot som förmedlas i en rättslig process inte utgör något skadeståndsgrundande fel i myndighetsutövning

Bilaga nr 13 – Övergrepp i rättssak och knivöverfall i hem, brottsdatum på upprättad polisanmälan 2020-06-16. Samma handläggare hos polisen, Peter Ström som är inblandad de sammanblandade brottsutredningarna som ingår i bilaga nr 4.

Justitiekanslers vårdslösa myndighetsutövning med att ingå en rättslig process där Justitiekansler har detaljkännedom om att den rättsliga processen genomsyrar ett brott, övergrepp i rättssak, utgör ett medvetet risktagande och tortyrhandling som fått allvarliga konsekvenser för enskild.

Bilaga nr 14 – Försvarsadvokat Sandra Ullsten begäran om komplettering av förundersökning där det är dokumenterat att hot om våld föreligger. Mordförsök och mord på anlitad livvakt, då livvakten mördas 12 dagar efter förhörsupptagning på ekobrottsmyndigheten. Staten därefter vägrar upprätta polisanmälan och brottsutredning på mord, trots polisanmälan är ingiven direkt till riksåklagaren.

Underlåtelsehet i att få upprätta en polisanmälan om mord på livvakt, är ett synnerligen allvarlig tortyrhandling, som orsakar brottsoffer för tortyr en allvarlig fruktan för sin och sin familjs rätt till personliga säkerhet.

Skadeståndskrav och annan hemställan

Skadeståndskrav föreligger den skada som felaktig myndighetsutövning orsakat, där i ett led systematiska tortyrhandlingar orsakat brottsoffer stort lidande.

Det finns flertalet målsägande och omständigheter där offer för tortyrhandlingar kräver att ett målsägandebiträde får företräda offer för tortyrbrott för den skada som tortyrhandlingar orsakat, då dessa brott skett under omständigheter där utbyte på brott i enlighet med polisanmälda brott överstiger 250.000.000kr.

Det är ett absolut krav att de utbyten på brott skall förverkas hos tortyrutövare och utövare av tortyr skall straffrättsligt ställas till ansvar för brott.

Det hemställes att regeringen eller riksdag utreder det påstående att inblandad åklagare Ove Jäverfelt som är iblandad i tortyrhandlingar och övergrepp i rättssak, så har denna åklagare redovisat i radio P4 att ekobrottsmyndigheten i Borås enligt årlig statistik från ekobrottsmyndigheten haft effektivast och kortaste brottsutredningstider på ekobrott i hela Sverige.

https://sverigesradio.se/artikel/2246349

Det är snarare så att artikel 20 i konventionen mot tortyr aktualiseras, då välgrundade indikationer på att tortyr systematiskt används inom en konventionsstats territorium, då tillsynsmyndigheter bevisligen döljer förekomsten av tortyrhandlingar.

Det är ett absolut krav från samtliga skattebetalare, att tjänstemän på statlig myndighet, som har inblandning, medverkan eller främjar brottslig verksamhet där staten som huvudman orsakas ekonomisk skada, eller där tjänsteutövning innebär att arbetstiden används i brottslig handling och gärning.
Sådan tjänsteman skall avskedas med omedelbar verkan, då tjänsteman grovt missbrukat det förtroende och den tillit som är tjänstemans avtalspart, arbetsgivare och huvudman, dvs. staten.